FÜR PERFEKTE ERGEBNISSE

Danke, dass Sie sich für dieses AEG Produkt entschieden haben. Wir haben es geschaffen, damit Sie viele Jahre von seiner ausgezeichneten Leistung und den innovativen Technologien, die Ihnen das Leben erleichtern, profitieren können. Es ist mit Funktionen ausgestattet, die in gewöhnlichen Geräten nicht vorhanden sind. Nehmen Sie sich ein paar Minuten Zeit zum Lesen, um seine Vorzüge kennen zu lernen.

ZUBEHÖR UND VERBRAUCHSMATERIALIEN

Im AEG Webshop finden Sie alles, was Sie für ein makelloses Aussehen und perfektes Funktionieren Ihrer AEG Geräte benötigen. Wir bieten auch ein umfangreiches Zubehörsortiment, das Ihre höchsten Qualitätsansprüche erfüllt, vom Profi-Kochgeschirr bis zu Besteckkörben, von Flaschenhaltern bis hin zu Wäschebeuteln für empfindliche Wäsche...

Besuchen Sie den Webshop unter
www.aeg-electrolux.com/shop

INHALT

4 Sicherheitshinweise
8 Gerätebeschreibung
10 Vor der ersten Inbetriebnahme
11 Bedienleiste
13 Täglicher Gebrauch
16 Uhrfunktionen
18 Automatikprogramme
20 Gebrauch des Zubehörs
22 Zusatzfunktionen
24 Reinigung und Pflege
29 Was tun, wenn ...
30 Umwelttipps

In dieser Benutzerinformation werden folgende Symbole verwendet:

⚠
Wichtige Hinweise zur Sicherheit von Personen und Informationen zur Vermeidung von Geräteschäden

Allgemeine Hinweise und Ratschläge

Hinweise zum Umweltschutz

Änderungen vorbehalten

SICHERHEITSHINWEISE

Lesen Sie vor der Installation und Anwendung sorgfältig dieses Handbuch:

- Für Ihre persönliche Sicherheit und die Sicherheit Ihres Eigentums.
- Im Interesse der Umwelt.
- Zur korrekten Bedienung des Geräts.

Bewahren Sie diese Bedienungsanleitung in der Nähe des Geräts auf, auch wenn Sie dieses anderswo aufstellen oder verkaufen.
Der Hersteller ist nicht dafür verantwortlich, wenn eine inkorrekte Installation und Verwendung Schäden verursacht.

Sicherheit von Kindern und hilfsbedürftigen Personen

- Das Gerät kann von Kindern ab 8 Jahren und Personen mit eingeschränkten physischen, sensorischen oder geistigen Fähigkeiten oder mit mangelnder Erfahrung und Unkenntnis verwendet werden, wenn sie in die sichere Verwendung des Geräts eingewiesen wurden und sie die mit ihm verbundenen Gefahren verstanden haben. Kinder dürfen nicht mit dem Gerät spielen.
- Halten Sie das Verpackungsmaterial von Kindern fern. Andernfalls besteht Erstickungs- oder Verletzungsgefahr.
- Halten Sie Kinder und Tiere vom Gerät fern, wenn die Tür geöffnet ist oder wenn das Gerät in Betrieb ist. Andernfalls besteht Verletzungsgefahr oder Gefahr einer dauerhaften Behinderung.
- Verfügt das Gerät über eine Kindersicherung oder Tastensperre, machen Sie davon Gebrauch. Damit wird verhindert, dass Kinder oder Tiere das Gerät unbeabsichtigt in Betrieb nehmen.

Allgemeine Sicherheitshinweise

- Nehmen Sie keine technischen Änderungen am Gerät vor. Hierdurch besteht Verletzungsgefahr und das Gerät kann beschädigt werden.
- Lassen Sie das Gerät bei Betrieb nicht unbeaufsichtigt.
- Schalten Sie nach jedem Gebrauch das Gerät aus.

Montage

- Das Gerät darf nur von einem zugelassenen Elektriker aufgestellt und angeschlossen werden. Wenden Sie sich hierzu an einen zugelassenen Kundendienst, damit Geräteschäden oder Verletzungen vermieden werden.
- Stellen Sie sicher, dass das Gerät beim Transport nicht beschädigt wurde. Schließen Sie ein beschädigtes Gerät nicht an. Wenden Sie sich bei Bedarf an den Lieferanten.
- Entfernen Sie vor dem ersten Gebrauch alle Verpackungsmaterialien, Aufkleber und Auflagen. Entfernen Sie das Typenschild nicht. Dies könnte zum Ausschluss der Gewährleistung führen.
- Überzeugen Sie sich, dass das Gerät während der Aufstellung vom Stromnetz getrennt ist.

- Vorsicht beim Transport. Das Gerät ist schwer. Verwenden Sie stets Sicherheitshandschuhe. Heben Sie das Gerät nicht am Türgriff an.
- Die elektrische Installation muss eine Trennvorrichtung aufweisen, mit der Sie das Gerät allpolig von der Stromversorgung trennen können. Die Trennvorrichtung muss mit einer Kontaktöffnungsbreite von mindestens 3 mm ausgeführt sein.
- Geeignete Trenneinrichtungen sind erforderlich: Überlastschalter, Sicherungen (Schraubsicherungen müssen aus dem Halter entfernt werden können), Fehlerstromschutzschalter und Schütze.
- Die Einbaumöbel bzw. die Einbaunische, in die das Gerät eingebaut werden soll, müssen geeignete Abmessungen aufweisen.
- Stellen Sie sicher, dass das Gerät unter und an angrenzenden sicheren Konstruktionen montiert ist.
- Die Mindestabstände zu anderen Geräten sind einzuhalten.
- Das Gerät kann nicht auf einem Sockel aufgestellt werden.
- Einbaubacköfen und Einbaukochfelder sind mit einem speziellen Anschlusssystem ausgestattet. Um eine Beschädigung des Geräts zu vermeiden, verwenden Sie das Gerät nur zusammen mit Geräten desselben Herstellers.

Elektrischer Anschluss

- Das Gerät muss geerdet sein.
- Stellen Sie sicher, dass die elektrischen Daten auf dem Typenschild den Daten Ihrer Haushaltsstromversorgung entsprechen.
- Informationen zur Spannungsversorgung finden Sie auf dem Typenschild.
- Schließen Sie das Gerät nur an eine sachgemäß installierte Schutzkontaktsteckdose an.
- Verwenden Sie keine Mehrfachsteckdosen, Steckverbinder oder Verlängerungskabel. Es besteht Brandgefahr.
- Ersetzen oder wechseln Sie nicht selbst das Netzkabel. Wenden Sie sich hierzu an den Kundendienst.
- Achten Sie darauf, den Netzstecker (sofern zutreffend) und das Netzkabel hinter dem Gerät nicht zu quetschen oder zu beschädigen.
- Ziehen Sie nicht am Netzkabel, wenn Sie das Gerät vom Stromnetz trennen möchten. Ziehen Sie immer direkt am Netzstecker (sofern zutreffend).

Gebrauch

- Dieses Gerät ist nur zur Verwendung im Haushalt bestimmt. Benutzen Sie es nicht für gewerbliche oder industrielle Zwecke.
- Das Gerät ist ausschließlich für die haushaltsübliche Zubereitung von Speisen bestimmt. So werden Verletzungen von Personen oder Schäden am Eigentum vermieden.
- Benutzen Sie das Gerät nicht als Arbeits- oder Abstellfläche.
- Beim Betrieb wird der Innenraum des Geräts und das Zubehör heiß. Es besteht Verbrennungsgefahr. Verwenden Sie zum Anfassen des Zubehörs und der Töpfe wärmeisolierende Handschuhe.
- Entfernen oder setzen Sie das Zubehör vorsichtig ein, um die Emailbeschichtung nicht zu beschädigen.

- Stehen Sie in sicherer Entfernung zum Gerät, wenn Sie die Backofentür während des Betriebs öffnen. Es kann heißer Dampf austreten. Es besteht Verbrennungsgefahr.
- Um eine Beschädigung oder die Verfärbung der Emailbeschichtung zu vermeiden:
  - Stellen Sie keine Gegenstände direkt auf den Backofenboden und bedecken Sie diesen nicht mit Alu-Folie.
  - Stellen Sie kein heißes Wasser direkt in das Gerät.
  - Lassen Sie nach dem Abschalten des Geräts keine feuchten Gefäße oder Speisen im Backofeninnenraum stehen.
- Verfärbungen der Emailbeschichtung haben keine Auswirkung auf die Leistung des Geräts und stellen keinen Mangel im Sinne des Gewährleistungsrechtes dar.
- Üben Sie keinen Druck auf die geöffnete Gerätetür aus.
- Auch beim Grillen die Backofentür stets geschlossen halten.

Reinigung und Pflege

- Schalten Sie vor Wartungsarbeiten immer das Gerät aus und trennen Sie es von der Stromversorgung.
- Vergewissern Sie sich vor Wartungsarbeiten, dass das Gerät abgekühlt ist. Es besteht Verbrennungsgefahr. Zusätzlich besteht die Gefahr, dass die Glasscheiben brechen.
- Halten Sie das Gerät jederzeit sauber. Ablagerungen von Fett oder Lebensmittelresten können einen Brand auslösen.
- Eine regelmäßige Reinigung verhindert den vorzeitigen Verschleiß des Oberflächenmaterials.
- Verwenden Sie für sehr feuchte Kuchen ein tiefes Backblech, um bleibende Fruchtsaftflecken zu vermeiden.
- Reinigen Sie das Gerät nur mit Wasser und einer Seifenlösung. Dies dient Ihrer persönlichen Sicherheit und der Sicherheit Ihres Eigentums. Verwenden Sie keine entflammbaren Produkte oder Produkte, die Korrosion verursachen.
- Reinigen Sie das Gerät nicht mit einem Dampfstrahl- oder Hochdruckreiniger, scharfen Gegenständen, Scheuermitteln, Scheuerschwämmen aus Stahlwolle und Fleckenentfernern.
- Falls Sie ein Backofenspray verwenden, beachten Sie bitte unbedingt die Angaben des Herstellers.
- Reinigen Sie die Glastür nicht mit Scheuermitteln oder Metallschabern. Die hitzebeständige Oberfläche der inneren Glasscheibe kann beschädigt werden und zerspringen.
- Wenn die Türglasscheiben beschädigt sind, werden sie brüchig und können zerspringen. Sie müssen ausgetauscht werden. Wenden Sie sich hierzu an den Kundendienst.
- Gehen Sie beim Aushängen der Tür vorsichtig vor. Die Tür ist schwer!
- Reinigen Sie nicht die katalytische Emailbeschichtung (falls vorhanden).

Brandgefahr

- Öffnen Sie die Tür vorsichtig. Bei der Verwendung von Zutaten, die Alkohol enthalten, kann ein Alkohol-Luftgemisch entstehen. Es besteht Brandgefahr.
- Achten Sie beim Öffnen der Tür darauf, dass keine Funken oder offenen Flammen in die Nähe des Geräts gelangen.

- Keine entflammbaren Produkte oder Gegenstände, die mit entflammbaren Produkten benetzt sind, und/oder schmelzbare Gegenstände (aus Kunststoff oder Aluminium) in das Gerät, in die Nähe des Gerätes oder auf das Gerät stellen.

Dampfgaren

- Backofentür während des Dampfgarens nicht öffnen. Es kann heißer Dampf austreten. Es besteht Verbrennungsgefahr. Außerdem können durch den ausströmenden Dampf Feuchtigkeitsschäden an den Küchenmöbeln entstehen.

Backofenlampe

- Die Leuchtmittel in diesem Gerät sind Speziallampen, die nur für Haushaltsgeräte geeignet sind! Sie können nicht zur vollständigen oder teilweisen Beleuchtung von Zimmern in Privatgebäuden verwendet werden.
- Falls das Leuchtmittel ausgewechselt werden muss, setzen Sie eine Lampe mit derselben Leistung ein, die speziell für Haushaltsgeräte vorgesehen ist.
- Trennen Sie das Gerät von der Stromversorgung, bevor Sie die Backofenlampe austauschen. Es besteht die Gefahr eines elektrischen Schlags!

Kundendienst

- Nur qualifizierte Fachkräfte dürfen an dem Gerät Reparaturarbeiten durchführen. Wenden Sie sich hierzu an einen zugelassenen Kundendienst.
- Dabei dürfen ausschließlich Originalersatzteile verwendet werden.

Entsorgung des Geräts

- Um das Risiko von Verletzungen oder Sachschäden zu vermeiden:
  - Trennen Sie das Gerät von der Stromversorgung.
  - Schneiden Sie das Netzkabel ab und entsorgen Sie es.
  - Entsorgen Sie die Türverriegelung. Damit wird verhindert, dass Kinder oder kleine Tiere im Gerät eingeschlossen werden können. Es besteht Erstickungsgefahr.

GERÄTEBESCHREIBUNG

Gesamtansicht

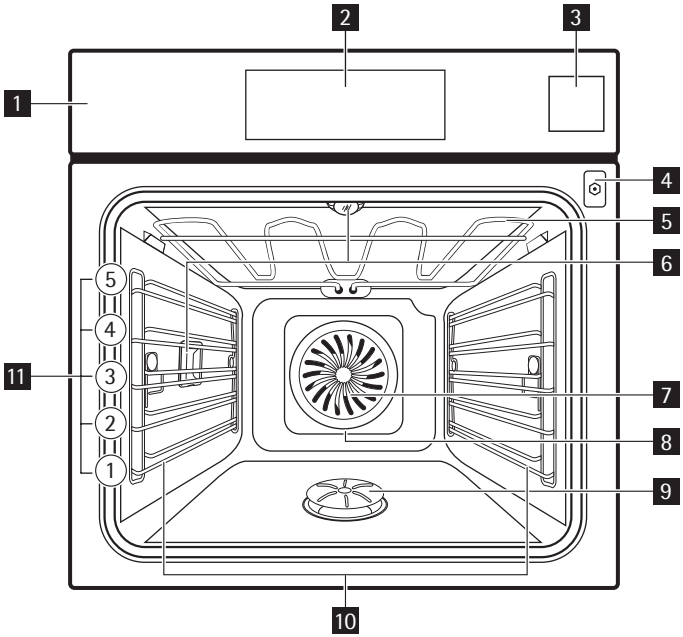

1 Bedienblende
2 Elektronischer Programmspeicher
3 Wassertank
4 Buchse für den Kerntemperatursensor
5 Heizelement
6 Backofenlampe
7 Gebläse
8 Rückwandheizelement
9 Dampferzeugungssystem
10 Einhängegitter, abnehmbar
11 Einschubebenen

Backofenzubehör

- Kombirost

  Für Kochgeschirr, Kuchenformen, Braten.

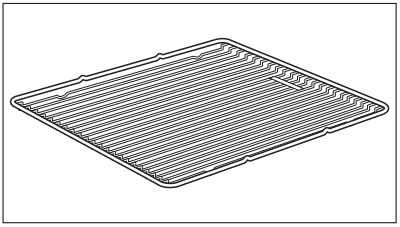

- Backblech

  Für Kuchen und Plätzchen.

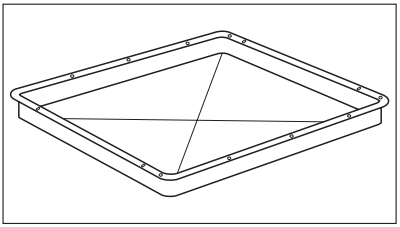

- Brat- und Fettpfanne

  Zum Backen und Braten oder zum Auffangen von abtropfendem Fett.

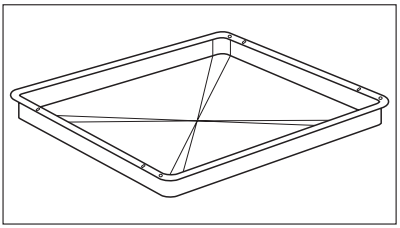

- Dampfgarset

  Ungelochter und gelochter Garbehälter.

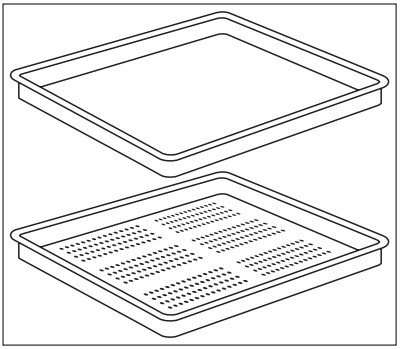

- **Schwamm 150**

  Zur Aufnahme von Restwasser aus dem Dampferzeuger.

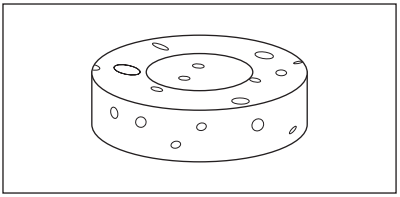

- **Kerntemperatursensor**

  Zum Messen des Garzustands des Gerichts.

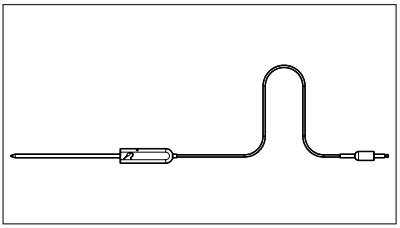

VOR DER ERSTEN INBETRIEBNAHME

WARNUNG!
Siehe Kapitel „Sicherheitshinweise".

Erste Reinigung

- Entfernen Sie alle Teile aus dem Gerät.
- Reinigen Sie das Gerät vor dem ersten Gebrauch.

Siehe Kapitel „Reinigung und Pflege".

Erster Anschluss an das Stromnetz

Nach dem ersten Anschluss an das Stromnetz leuchten alle Symbole im Display einige Sekunden lang. In den darauf folgenden Sekunden zeigt das Display die Softwareversion an.

Erstes Einstellen der Uhrzeit

Nachdem die Anzeige der Softwareversion erloschen ist, zeigt das Display „h" und „12:00" an.

Einstellen der Uhrzeit:

1. Berühren Sie zum Einstellen der Stunde(n) ∧ oder ∨ .
2. Berühren Sie OK oder ⏲ .
3. Berühren Sie zum Einstellen der Minuten ∧ oder ∨ .
4. Berühren Sie OK oder ⏲ .

Die Temperatur-/Zeit-Anzeige zeigt die eingestellte Zeit an.

Ändern der Uhrzeit

Sie können die Uhrzeit nur ändern, wenn das Gerät ausgeschaltet ist.

Berühren Sie ⏻ . ⏲ blinkt im Display. Stellen Sie die Uhrzeit erneut, wie oben beschrieben, ein.

BEDIENLEISTE

Elektronischer Programmspeicher

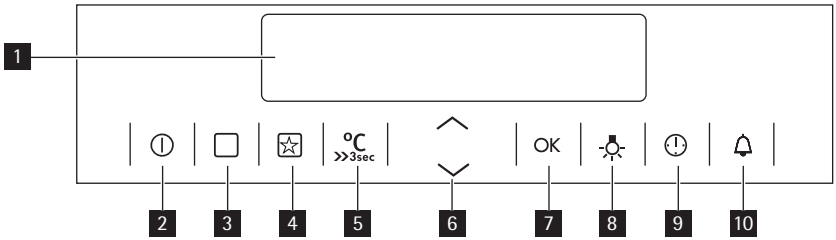

Bedienen Sie das Gerät über die Sensorfelder.

	Sensorfeld	Funktion	Beschreibung
1	-	DISPLAY	Anzeige der aktuellen Einstellungen des Geräts.
2	⏻	EIN/AUS	Ein- und Ausschalten des Geräts.
3	☐	OPTIONEN	Einstellen einer Backofenfunktion oder eines Programms. **Wenn das Gerät ausgeschaltet ist, lässt sich die Backofenfunktion direkt auswählen.**
4	☆	BEVORZUGTES PROGRAMM	Speicherung Ihres Lieblingsprogramms. Zur Direktauswahl Ihres Lieblingsprogramms, selbst wenn das Gerät ausgeschaltet ist.
5	°C >>3sec	TEMPERATUR / SCHNELLAUFHEIZUNG	Einstellen und Überprüfen der Temperatur des Backofeninnenraums oder des Kerntemperatursensors. Halten Sie die Taste drei Sekunden lang gedrückt, um die Schnellaufheizfunktion ein- oder auszuschalten. **Wenn das Gerät ausgeschaltet ist, lässt sich die Temperatureinstellung der ersten Backofenfunktion direkt auswählen.**
6	⌃ ⌄	NACH UNTEN, NACH OBEN	Um eine Backofenfunktion, Uhrenfunktion zu wählen und den Kurzzeitwecker, die Temperatur oder Uhrzeit einzustellen.
7	OK	OK	Bestätigung der Auswahl oder Einstellung.
8	☼	BACKOFENBELEUCHTUNG	Ein-/Ausschalten der Backofenlampe.

	Sensorfeld	Funktion	Beschreibung
9		UHR	Einstellen der Uhrfunktion.
10		KURZZEIT-WECKER	Einstellen des Kurzzeit-Weckers.

Display

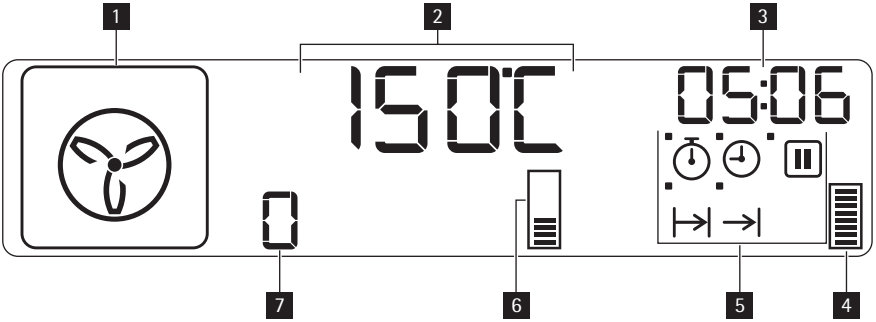

1 Symbol der Backofenfunktion
2 Temperatur-/Zeit-Anzeige
3 Anzeige Uhrzeit/Restwärme (auch Kurzzeitwecker und Uhrzeit)
4 Restwärmeanzeige
5 Anzeigen der Uhrfunktionen (siehe Tabelle „Uhrfunktionen“)
6 Aufheiz-Anzeige
7 Nummer der Backofenfunktion/des Programms

Weitere Displayanzeigen

Symbole	Bezeichnung	Beschreibung
	Optionen	Auswahl einer Backofenfunktion.
	Automatikprogramme	Auswahl eines Backofenprogramms.
	Bevorzugtes Programm	Aktivierung des bevorzugten Programms.
kgr / gr	kg/g	Ein Backofenprogramm mit Gewichtseingabe ist aktiv.
h / min	Std./Min.	Es ist eine Uhrfunktion aktiviert.
°C	Temperatur / Schnellaufheizung	Die Funktion ist aktiv.
°C	Temperatur	Ansicht oder Änderung der Temperatur.
	Kerntemperatursensor	Der Kerntemperatursensor ist in die Buchse eingesteckt.
	Backofenbeleuchtung	Die Backofenlampe ist ausgeschaltet.
	Kurzzeit-Wecker	Der Kurzzeit-Wecker ist eingeschaltet.

Aufheiz-Anzeige

Wenn Sie eine Backofenfunktion einschalten, leuchten die Balken im Display nacheinander auf. Die Balken zeigen an, ob die Backofentemperatur steigt oder sinkt.
Die Aufheiz-Anzeige erlischt, sobald das Gerät die eingestellte Temperatur erreicht hat.

TÄGLICHER GEBRAUCH

WARNUNG!
Siehe Kapitel „Sicherheitshinweise“.

Sie können das Gerät auf folgende Weise bedienen:

- Im **manuellen Modus** - für die manuelle Einstellung der Backofenfunktion, der Temperatur und der Gardauer.
- Über **Automatikprogramme** - zur Zubereitung von Speisen, die Sie nicht kennen oder mit denen Sie keine Erfahrung haben.

Einstellen der Backofenfunktion

1. Berühren Sie .

   Das Display zeigt die voreingestellte Temperatur, das Symbol und die Nummer der Backofenfunktion an. blinkt im Display.
2. Berühren Sie zum Einstellen der Backofenfunktion oder .
3. Berühren Sie OK , oder warten Sie fünf Sekunden, bis sich das Gerät automatisch einschaltet.

Haben Sie das Gerät mit oder eingeschaltet, aber keine Backofenfunktion oder kein Programm ausgewählt, schaltet sich das Gerät automatisch nach 20 Sekunden wieder aus.

Backofenfunktionen

Backofenfunktion			Anwendung
1		Vital Dampf	Für Gemüse, Fisch, Kartoffeln, Reis, Teigwaren oder besondere Beilagen.
2		Intervall Plus	Für Speisen mit einem hohen Feuchtigkeitsgehalt und zum Pochieren von Fisch, Eierstich und Terrinen.
3		Intervall Dampf	Zum Backen von Brot und Braten von großen Fleischstücken und zum Aufwärmen von gekühlten und gefrorenen Speisen.
4		ÖKO Dampf	Mit den ÖKO-Funktionen optimieren Sie den Energieverbrauch während des Garvorgangs. Es muss jedoch erst die Gardauer eingestellt werden. Weitere Informationen zu den empfohlenen Einstellungen erhalten Sie in den Kochtabellen der entsprechenden üblichen Backofenfunktionen.
5		Feuchte Heißluft	Zum energiesparenden Backen und Garen von überwiegend trockenem Gebäck sowie von Gebäck in Formen auf einer Ebene.

Backofenfunktion			Anwendung
6		Heißluft mit Ring-heizkörper	Zum Backen auf bis zu drei Ebenen gleichzeitig. Die Back-ofentemperatur gegenüber Ober-/Unterhitze um 20-40 °C niedriger einstellen. Auch zum Dörren von Lebensmitteln.
7		Pizzastufe	Zum Backen auf einer Ebene für Gerichte, die eine intensive-re Bräunung und Knusprigkeit des Bodens benötigen. Die Backofentemperatur gegenüber Ober-/Unterhitze um 20-40 °C niedriger einstellen.
8		Bio-Garen	Zum Braten von sehr magerem und zartem Gargut.
9		Ober - /Unterhitze	Zum Backen und Braten auf einer Ebene.
10		Tiefkühlgerichte	Damit Tiefkühlprodukte wie Pommes Frites, Kroketten und Frühlingsrollen schön knusprig werden.
11		Heißluftgrillen	Zum Braten größerer Fleischstücke oder von Geflügel mit Knochen auf einer Ebene. Auch zum Gratinieren und Überba-cken.
12		Grillstufe 2	Zum Grillen flacher Lebensmittel in größeren Mengen. Zum Toasten von Brot.
13		Grillstufe 1	Zum Grillen flacher Lebensmittel in der Mitte des Rostes. Zum Toasten von Brot.
14		Warmhalten	Zum Warmhalten von Gerichten.
15		Auftauen	Zum Auftauen gefrorener Lebensmittel.
16		Unterhitze	Zum Backen von Kuchen mit krossen Böden und zum Einko-chen von Lebensmitteln.
17		ÖKO Braten	Mit den ÖKO-Funktionen optimieren Sie den Energiever-brauch während des Garvorgangs. Es muss jedoch erst die Gardauer eingestellt werden. Weitere Informationen zu den empfohlenen Einstellungen erhalten Sie in den Kochtabellen der entsprechenden üblichen Backofenfunktionen.
18		Dampfreinigung	Zum Reinigen des Backofeninnenraums mit Dampf.

Ändern der Backofentemperatur

Berühren Sie zum Ändern der Temperatur in Schritten von 5 °C die Sensorfelder ∧ / ∨ . Sobald das Gerät die eingestellte Temperatur erreicht hat, ertönt dreimal ein Signalton und die Aufheiz-Anzeige erlischt.

Prüfen der Backofentemperatur

Sie können die Backofentemperatur während einer laufenden Funktion oder eines laufen-den Programms prüfen.

1. Berühren Sie °C >>3sec .

   Die Temperatur-/Zeit-Anzeige zeigt die Backofentemperatur an.

Möchten Sie die die Backofentemperatur ändern, berühren Sie °C >>3sec erneut und stellen Sie die Temperatur mit ∨ oder ∧ ein.

2. Berühren Sie OK , um zur Anzeige der eingestellten Temperatur zurückzukehren, oder warten Sie fünf Sekunden, bis diese automatisch angezeigt wird.

Schnellaufheizfunktion

Die Funktion Schnellaufheizung verkürzt die Aufheizzeit.

Geben Sie kein Gargut in den Backofen, wenn die Funktion Schnellaufheizung aktiviert ist.

Aktivierung der Funktion Schnellaufheizung : Berühren Sie °C >>3sec länger als drei Sekunden. Wenn Sie die Funktion Schnellaufheizung einschalten, blinken die Balken im Display nacheinander, um anzuzeigen, dass die Funktion in Betrieb ist.

Die Funktion Schnellaufheizung steht nicht bei allen Backofenfunktionen zur Verfügung. Steht die Funktion Schnellaufheizung nicht für die eingestellte Funktion zur Verfügung, ertönt ein akustisches Signal.

Dampfgaren

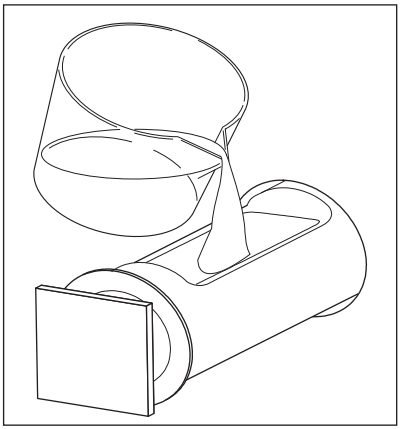

1. Füllen Sie den Wassertank in der Bedienleiste mit Wasser (800 ml).

   Der Wasservorrat reicht für ca. 40 Minuten.
2. Schalten Sie das Gerät ein.
3. Wählen Sie die Dampffunktion (siehe Tabelle „Backofenfunktion“) und die Temperatur.
4. Berühren Sie zur Einstellung der Funktion DAUER und ENDE (siehe „Einstellen der ENDZEIT“ oder „Einstellen der DAUER“). Nach ca. zwei Minuten ist der erste Dampf sichtbar. Bei Erreichen einer Temperatur von ca. 96 °C ertönt ein Signalton.

   Am Ende der Garzeit ertönt ein weiterer Signalton.
5. Schalten Sie den Signalton und das Gerät mit aus.

Wenn der Wassertank leer, ertönt ein Signalton.

Saugen Sie nach dem Abkühlen des Geräts das restliche Wasser mit dem Schwamm 150 aus dem Dampferzeuger auf und reinigen Sie ihn evtl. mit etwas Essig.
Lassen Sie zum vollständigen Trocknen die Backofentür offen.

Energie sparendes Kochen

Das Gerät verfügt über Funktionen, die Ihnen helfen, beim Kochen Energie zu sparen.

- Restwärme:
  - Bei eingeschalteter Backofenfunktion oder eingeschaltetem Programm: die Heizelemente schalten sich 10% vor Garende aus (die Lampe sowie das Gebläse bleiben eingeschaltet). Bedingung: die Gardauer ist länger als 30 Minuten oder Sie verwenden die Uhrfunktionen (Dauer, Ende, Zeitverzögerung).
  - Der Backofen ist ausgeschaltet: Sie können die Restwärme zum Warmhalten der Speisen benutzen. Anzeige: die Uhrzeit-/Restwärme-Anzeige zeigt die Temperatur und die Balken zeigen die sinkende Temperatur an.
- **Backofenbeleuchtung aus** - berühren Sie ☼ , um die Backofenbeleuchtung während des Garens auszuschalten;
- **Display aus** - Schalten Sie ggf. das Gerät aus. Berühren Sie ⏻ und ︿ gleichzeitig, bis sich das Display aus- oder einschaltet.
- **Öko-Funktionen** - Siehe „Backofenfunktion".

UHRFUNKTIONEN

SYMBOL	FUNKTION	BESCHREIBUNG
	GARZEITMESSER	Zum Hochzählen. Sie zeigt die Einschaltdauer des Backofens an. Diese Funktion hat keine Auswirkung auf den Gerätebetrieb.
	TAGESZEIT	Anzeige der Uhrzeit. Zum Ändern der Uhrzeit, siehe „Einstellen der Uhrzeit".
	DAUER	Einstellen der Einschaltdauer für den Backofen.
	ENDE	Einstellen der Abschaltzeit für den Backofen. Sie können die Funktionen Dauer und Ende gleichzeitig (zur Zeitverzögerung) benutzen, wenn das Gerät später automatisch ein- und ausgeschaltet werden soll.
	SET+GO	Zum späteren Einschalten des Geräts mit den voreingestellten Funktionen durch die Berührung eines Sensorfelds.

Garzeitmesser

Verwenden Sie den Garzeitmesser, um festzustellen, wie lange das Gerät bereits in Betrieb ist. Er schaltet sich ein, sobald der Backofen aufgeheizt wird.
Zurücksetzen des Garzeitmessers: Berühren Sie ⏻ wiederholt, bis ⏱ im Display blinkt. Berühren Sie ﹀ , bis das Display „00:00" anzeigt und der Garzeitmesser wieder die Zeit hochzählt.

Wurde Dauer oder Ende eingestellt, können Sie den Garzeitmesser nicht aktivieren.

Einstellen der DAUER

1. Schalten Sie das Gerät ein und wählen Sie die Backofenfunktion und Temperatur.
2. Berühren Sie ⏲ wiederholt, bis das Display ⊢→| anzeigt.

   ⊢→| blinkt im Display.

3. Berühren Sie zum Einstellen der Minuten ∧ oder ∨ .
4. Berühren Sie OK , um Ihre Auswahl zu bestätigen.
5. Berühren Sie zum Einstellen der Stunden ∧ oder ∨ .

Berühren Sie während des Einstellens der DAUER das Sensorfeld ⏲ oder OK , schaltet das Gerät auf die ENDE-Funktion.

6. Nach Ablauf der Zeit ertönt zwei Minuten lang ein Signalton.

   Das Symbol ⊢→| und die eingestellte Zeit blinken im Display. Das Gerät wird ausgeschaltet.

   Schalten Sie den Signalton durch die Berührung eines Sensorfeldes oder das Öffnen der Backofentür aus.
7. Schalten Sie das Gerät aus.

Einstellen der ENDZEIT

1. Schalten Sie das Gerät ein und wählen Sie die Backofenfunktion und Temperatur.
2. Berühren Sie ⏲ wiederholt, bis das Display →| anzeigt.

   →| blinkt im Display.
3. Stellen Sie ENDE mit der Taste ∧ oder ∨ ein (erst die Minuten und dann die Stunde(n)). Berühren Sie OK oder ⏲ zur Bestätigung.
4. Nach Ablauf der Zeit ertönt zwei Minuten lang ein Signalton.

   Das Symbol →| und die Zeiteinstellung blinken im Display. Das Gerät wird ausgeschaltet.
5. Schalten Sie den Signalton durch die Berührung eines Sensorfeldes oder das Öffnen der Backofentür aus.
6. Schalten Sie das Gerät aus.

Einstellen der Funktion SET+GO

Zum späteren Einschalten des Geräts mit den voreingestellten Funktionen durch die Berührung eines Sensorfelds.

1. Stellen Sie eine Backofenfunktion (oder ein Programm) sowie die Temperatur ein (siehe „Einstellen der Backofenfunktion“ und „Ändern der Backofentemperatur“).
2. Stellen Sie die DAUER ein (siehe „Einstellen der DAUER“).
3. Berühren Sie ⏲ wiederholt, bis ⏸ im Display blinkt.
4. Berühren Sie OK zum Einstellen der Funktion SET+GO.

   Das Display zeigt ⊢→| und ⏸ mit einem Punkt an. Dieser Punkt zeigt an, welche Uhrfunktion aktiviert ist.

5. Starten Sie die Funktion SET+GO durch die Berührung eines beliebigen Sensorfelds (außer EIN/AUS).

Die Funktion SET+GO lässt sich nur bei eingestellter DAUER aktivieren.

Prüfen Sie das Ergebnis (ausgewählte Modelle)

Haben Sie die Funktion ENDE oder DAUER aktiviert, ertönt 2 Minuten vor Ende des Garvorgangs ein Signalton und die Lampe schaltet sich ein. Das Gerät schaltet auf die Einstellung der Funktion ENDE oder DAUER um. Während dieser zwei Minuten können Sie das Ergebnis überprüfen und, falls erforderlich, die Zeit für das ENDE oder die DAUER verlängern.

Einstellen der Startzeitverzögerung

Die Funktionen DAUER ↦| und ENDE →| können gleichzeitig verwendet werden, wenn der Backofen zu einem späteren Zeitpunkt automatisch ein- und ausgeschaltet werden soll. Stellen Sie in diesem Fall zuerst die DAUER ↦| und dann das ENDE →| ein (siehe „Einstellen der DAUER“ und „Einstellen der ENDZEIT“).
Ist die Zeitverzögerung aktiviert, zeigt das Display das Symbol der Backofenfunktion permanent, ↦| mit einem Punkt und →| an. Der Punkt zeigt an, welche Uhrfunktion in der Uhrzeit-/Restwärme-Anzeige aktiviert ist.

Einstellen des KURZZEIT-WECKERS

Verwenden Sie den KURZZEIT-WECKER zum Einstellen einer Countdownzeit (maximal 23:59 Std.). Diese Funktion hat keine Auswirkung auf den Backofenbetrieb. Sie können den KURZZEIT-WECKER jederzeit einstellen, auch wenn der Backofen ausgeschaltet ist.

1. Berühren Sie 🔔 .
   🔔 und „00“ blinken im Display.
2. Stellen Sie den KURZZEIT-WECKER mit ∧ oder ∨ ein. Stellen Sie zuerst die Sekunden, dann die Minuten und Stunden ein.
3. Berühren Sie OK , oder warten Sie fünf Sekunden, bis sich der KURZZEIT-WECKER automatisch einschaltet.

4. Nach Ablauf der eingestellten Zeit ertönt zwei Minuten lang ein Signalton und „00:00“ sowie 🔔 blinken im Display.
5. Schalten Sie den Signalton durch die Berührung eines Sensorfeldes oder das Öffnen der Backofentür aus.

AUTOMATIKPROGRAMME

WARNUNG!
Siehe Kapitel „Sicherheitshinweise“.

Das Gerät verfügt über 25 Automatikprogramme und -rezepte. Verwenden Sie ein Automatikprogramm zur Zubereitung von Speisen, die Sie nicht kennen oder mit denen Sie keine Erfahrung haben. Die Rezepte der Automatikprogramme finden Sie im „Rezeptbuch".

Es gibt drei Arten von Automatikprogrammen:

- Automatikrezepte;
- Automatikprogramme mit Gewichtseingabe;
- Automatikprogramme mit Kerntemperatursensor.

Automatikrezepte

Einstellen eines Automatikrezepts:

1. Berühren Sie ☐ zweimal, bis das Display ⊢→| anzeigt.

   Das Display zeigt das Symbol und die Nummer des Automatikprogramms an.
2. Berühren Sie zur Auswahl der Automatikrezepte ∧ oder ∨ .
3. Berühren Sie OK , oder warten Sie fünf Sekunden, bis sich das Automatikrezept einschaltet.
4. Nach Ablauf der Zeit ertönt zwei Minuten lang ein Signalton. Das Symbol ⊢→| blinkt.

   Das Gerät wird ausgeschaltet.
5. Schalten Sie den Signalton durch die Berührung eines Sensorfeldes oder das Öffnen der Backofentür aus.

Automatikprogramme mit Gewichtseingabe

Wenn Sie das Fleischgewicht eingeben, berechnet das Gerät die Gardauer automatisch.

1. Berühren Sie ☐ wiederholt, bis das Display ⊢→| anzeigt.
2. Berühren Sie zur Eingabe des Gewichts ∧ oder ∨ (siehe „Rezeptbuch").

   Im Display erscheinen: die Gardauer, das Symbol Dauer ⊢→| , ein Standardgewicht und die Gewichtseinheit (kg, g).
3. Berühren Sie OK , oder warten Sie fünf Sekunden, bis die Einstellungen automatisch gespeichert werden.
4. Das Gerät startet. Das Symbol der Gewichtseinheit blinkt im Display. Während dieser Zeit können Sie das Standardgewicht mit ∧ oder ∨ ändern. Berühren Sie OK .
5. Nach Ablauf der Zeit ertönt zwei Minuten lang ein Signalton. ⊢→| blinkt.

   Das Gerät wird ausgeschaltet.
6. Schalten Sie den Signalton durch die Berührung eines Sensorfeldes oder das Öffnen der Backofentür aus.

Automatikprogramme mit Kerntemperatursensor

Die Kerntemperatur für die Gerichte ist fest in den Programmen mit Kerntemperatursensor eingestellt. Das Programm endet, wenn das Gerät die eingestellte Kerntemperatur erreicht hat.

1. Berühren Sie ☐ wiederholt, bis das Display folgendes anzeigt: ⊢→| .
2. Schliessen Sie den Kerntemperatursensor an (siehe hierzu „Der Kerntemperatursensor").
3. Berühren Sie zum Einstellen des Kerntemperatursensorprogramms ∧ oder ∨ .

Ist ein Kerntemperatursensorprogramm aktiviert, zeigt das Display die Gardauer, ⊢→| und an.

4. Berühren Sie OK , oder warten Sie fünf Sekunden, bis die Einstellungen automatisch gespeichert werden.
5. Nach Ablauf der Zeit ertönt zwei Minuten lang ein Signalton. ⊢→| blinkt.

   Das Gerät wird ausgeschaltet.
6. Schalten Sie den Signalton durch die Berührung eines Sensorfeldes oder das Öffnen der Backofentür aus.

Funktion Bevorzugtes Programm

Mit dieser Funktion können Sie Ihre Lieblingseinstellungen für Temperatur und Dauer für Backofenfunktion oder Programm speichern.

1. Stellen Sie die Temperatur und die Dauer für eine Backofenfunktion oder ein Programm ein.
2. Berühren Sie ☆ länger als drei Sekunden.

   Ein akustisches Signal ertönt.
3. Schalten Sie das Gerät aus.

Verwenden der Funktion Bevorzugtes Programm:

- **Aktivieren der Funktion Bevorzugtes Programm:** Berühren Sie ☆ . Das Gerät aktiviert Ihr bevorzugtes Programm.
- **Deaktivieren der Funktion Bevorzugtes Programm:** Berühren Sie ⏻ .

Sie können bei laufendem bevorzugtem Programm die Dauer und Temperatur ändern.

GEBRAUCH DES ZUBEHÖRS

WARNUNG!
Siehe Kapitel „Sicherheitshinweise“.

Kerntemperatursensor

Der Kerntemperatursensor misst die Temperatur im Inneren des Fleisches. Das Gerät wird ausgeschaltet, sobald das Fleisch die eingestellte Temperatur erreicht hat.

Zwei Temperaturen sind einzustellen:

- Die Backofentemperatur: siehe hierzu die Brattabelle im Rezeptbuch.
- Die Kerntemperatur: siehe hierzu die Tabelle für den Kerntemperatursensor im Rezeptbuch.

Verwenden Sie nur den mitgelieferten Kerntemperatursensor oder ein Originalersatzteil.

1. Schalten Sie das Gerät ein.

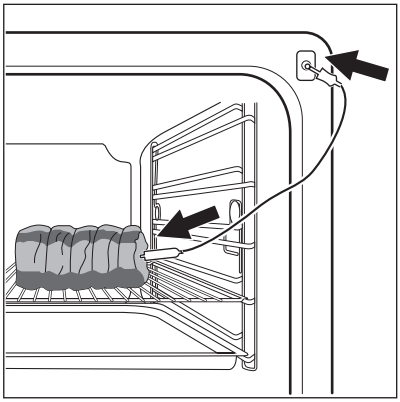

2. Stecken Sie die Spitze des Kerntemperatursensors (mit dem Symbol auf dem Griff) in die Mitte des Fleischstücks.
3. Stecken Sie den Stecker des Kerntemperatursensors in die Buchse an der Vorderseite des Geräts.

   Im Display wird ein blinkendes Symbol und die voreingestellte Kerntemperatur angezeigt. Die Temperatur beträgt 60 °C beim ersten Gebrauch und die jeweils zuletzt eingestellte Temperatur bei darauf folgenden Einsätzen.
4. Berühren Sie ︿ oder ﹀, um die Kerntemperatur einzustellen.
5. Berühren Sie OK oder die Einstellungen werden automatisch nach fünf Sekunden gespeichert.

Sie können die Kerntemperatur nur einstellen, wenn das Symbol blinkt. Wird im Display das Symbol dauerhaft angezeigt, bevor Sie die Kerntemperatur einstellen, stellen Sie mit °C >>3sec und ︿ oder ﹀ einen neuen Wert ein.

6. Stellen Sie die Backofenfunktion und, falls notwendig, die Backofentemperatur ein.

   im Display wird die aktuelle Kerntemperatur und angezeigt. Dies gibt das Verhältnis zwischen der eingestellten Backofentemperatur und der aktuellen Backofentemperatur an.

Der Kerntemperatursensor muss während des Garvorgangs im Fleisch und der Stecker in der Buchse bleiben.

Während das Gerät die voraussichtliche Endzeit berechnet, wird im Timer/Restwärme-Display der Wert des Garzeitmessers angezeigt. Nach der ersten Berechnung wird im Timer/Restwärme-Display - angezeigt, und danach die ungefähre Dauer der Garzeit.
Das Gerät berechnet während des Garens laufend die Dauer der Garzeit. Das Display wird regelmäßig mit neuen Garzeitwerten aktualisiert.

7. Wenn das Fleisch die eingestellte Kerntemperatur erreicht hat, blinken die Kerntemperatur und . Es ertönt für 2 Minuten ein Signal.

   Berühren Sie ein Sensorfeld, um das akustische Signal abzuschalten.
8. Ziehen Sie den Stecker des Kerntemperatursensors aus der Buchse heraus und nehmen Sie das Fleisch aus dem Ofen.

WARNUNG!
Seien Sie beim Herausnehmen des Kerntemperatursensors vorsichtig. Er ist heiß. Es besteht Verbrennungsgefahr!

9. Schalten Sie das Gerät aus.

Wenn Sie den Stecker des Kerntemperatursensors in die Buchse stecken, löschen Sie die Einstellungen für die Uhrfunktionen.

Wenn Sie mit dem Kerntemperatursensor garen, können Sie die im Temperatur-/Dauer-Display angezeigte Temperatur ändern. Wenn Sie den Kerntemperatursensor in die Buchse eingesteckt und eine Backofenfunktion und eine Temperatur eingestellt haben, wird im Display die aktuelle Kerntemperatur angezeigt.

Berühren Sie °C >>3sec wiederholt, um die anderen drei Temperaturen anzuzeigen:

- Die aktuelle Kerntemperatur
- Die eingestellte Backofentemperatur
- Die aktuelle Backofentemperatur.

Die eingestellte Kerntemperatur ändert sich zur aktuellen Kerntemperatur und die aktuelle Backofentemperatur ändert sich zur eingestellten Backofentemperatur.

Einsetzen des Backofenzubehörs

Das tiefe Blech und der Kombirost haben Seitenränder. Durch diese Ränder und die Form der Führungsstäbe wird das Kippen der Einschubteile verhindert.

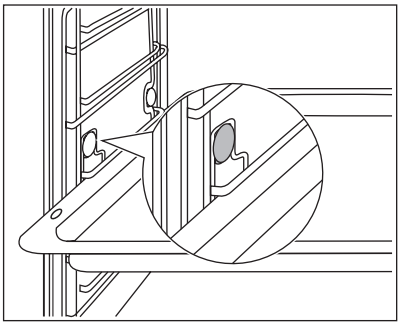

Kombirost und tiefes Blech gemeinsam einsetzen

Legen Sie den Kombirost auf das tiefe Blech. Schieben Sie das tiefe Blech zwischen die Führungsstäbe einer der Einsatzebenen.

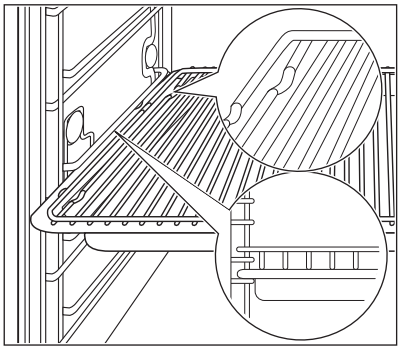

ZUSATZFUNKTIONEN

Kindersicherung

Das Gerät lässt sich nicht einschalten, solange die Kindersicherung aktiviert ist.

Aktivieren/Deaktivieren der Kindersicherung:

1. Schalten Sie das Gerät aus ⏻. Stellen Sie keine Backofenfunktion ein.
2. Berühren Sie gleichzeitig ⏻ und ∨ mindestens 2 Sekunden lang.

3. Ein akustisches Signal ertönt.

SAFE leuchtet im Display auf, wenn Sie eine Taste berühren.
Die Tür ist verriegelt, wenn der Backofen mit einer pyrolytischen Reinigung ausgerüstet ist.

Tastensperre

Die Tastensperre verhindert, dass Sie die Backofenfunktion versehentlich ändern.

Sie können die Tastensperre nur bei eingeschaltetem Gerät aktivieren.

Aktivieren der Tastensperre:

1. Schalten Sie das Gerät ein, sofern notwendig.
2. Nehmen Sie die erforderlichen Einstellungen vor.
3. Halten Sie ⏻ und ∨ gleichzeitig gedrückt.

   Loc leuchtet im Display auf. Die Tastensperre ist eingeschaltet.

Berühren Sie bei aktivierter Tastensperre ein Sensorfeld ertönt ein akustisches Signal.
Berühren Sie zum Ausschalten der Tastensperre gleichzeitig ⏻ und ∨ .

Die Tastensperre verhindert nicht, dass Sie das Gerät versehentlich ausschalten. Wenn Sie das Gerät ausschalten, ist die Tastensperre ausgeschaltet.

Menü Einstellungen

Mit dem Menü Einstellungen können Sie Funktionen aus dem Hauptmenü entfernen und neue hinzufügen (zum Beispiel können Sie die Restwärmeanzeige aktivieren oder deaktivieren). Das Menü Einstellungen verfügt über maximal acht Einstellungen (von SET1 bis SET7). Die Anzahl der Einstellungen variiert je nach Modell. In der nachfolgenden Tabelle finden Sie die möglichen Einstellparameter.

Menü Einstellungen

Anzeige der Einstellung	Beschreibung	Einstellmöglichkeit
SET1	SET + GO	ON/OFF
SET2	RESTWÄRMEANZEIGE	ON/OFF
SET3	TASTENTON	CLIC/BEEP/OFF
SET4	ALARMTON	ON/OFF
SET5	SERVICEMENU	ON/OFF
SET6	ZURÜCKSETZEN	YES/NO
SET7 1)	ZEITVERLÄNGERUNG	ON/OFF

1) Nur ausgewählte Modelle

Das Menü Einstellungen lässt sich nur bei ausgeschaltetem Gerät aufrufen.

Aktivieren des Menüs Einstellungen:

1. Schalten Sie das Gerät aus, sofern notwendig ⏻ .
2. Berühren Sie ☐ drei Sekunden lang.

Das Display zeigt „SET1“ und eine blinkende „1“ an.

3. Berühren Sie zur Einstellung ∧ / ∨ .
4. Berühren Sie OK .
5. Berühren Sie zur Änderung der Einstellung ∧ / ∨ .
6. Berühren Sie OK .

Automatische Abschaltung

Das Gerät schaltet sich aus Sicherheitsgründen nach einiger Zeit automatisch aus, wenn:

- eine Backofenfunktion eingestellt ist.
- Sie die Backofentemperatur nicht ändern.

Backofentemperatur	Abschaltzeit
30 °C - 120 °C	12,5 Std.
120 °C - 200 °C	8,5 Std.
200 °C - 230 °C C	5,5 Std.

Berühren Sie nach der automatischen Abschaltung ein Sensorfeld, um das Gerät wieder einzuschalten.

Die automatische Abschaltung funktioniert bei allen Backofenfunktionen mit Ausnahme von Licht, Niedertemperaturgaren, Kerntemperatursensor, Dauer, Ende und Zeitverzögerung.

Helligkeit des Displays

Die Helligkeit des Displays ändert sich in zwei Stufen:

- Nachthelligkeit - Ist das Gerät ausgeschaltet, verringert sich die Helligkeit des Displays zwischen 22:00 and 06:00 Uhr.
- Tageshelligkeit:
  - Wenn das Gerät eingeschaltet ist;
  - Wenn Sie eines der Sensorfelder während der Nachthelligkeit berühren (außer EIN/AUS), schaltet das Display für die nächsten 10 Sekunden auf Tageshelligkeit um;
  - Wenn das Gerät ausgeschaltet ist und Sie den Kurzzeit-Wecker einstellen. Sobald der Kurzzeit-Wecker abgelaufen ist, schaltet das Display zurück auf Nachthelligkeit.

Kühlgebläse

Wenn das Gerät in Betrieb ist, wird automatisch das Kühlgebläse eingeschaltet, um die Geräteflächen zu kühlen. Nach dem Abschalten des Geräts läuft das Kühlgebläse weiter, bis das Gerät abgekühlt ist.

REINIGUNG UND PFLEGE

WARNUNG!
Siehe Kapitel „Sicherheitshinweise“.

Hinweise zur Reinigung:

- Feuchten Sie ein weiches Tuch mit warmem Wasser und etwas Reinigungsmittel an und reinigen Sie damit die Vorderseite des Geräts.
- Verwenden Sie zum Reinigen der Metalloberflächen ein handelsübliches Reinigungsmittel.
- Reinigen Sie den Innenraum des Backofens nach jedem Gebrauch. So lassen sich Verschmutzungen leichter entfernen und es kann nichts einbrennen.
- Hartnäckige Verschmutzungen mit speziellen Backofenreinigern entfernen.
- Feuchten Sie ein weiches Tuch mit warmem Wasser und etwas Spülmittel an, reinigen Sie damit alle Zubehörteile nach jedem Gebrauch, und lassen Sie sie trocknen.
- Zubehörteile mit Antihaftbeschichtung dürfen nicht mit aggressiven Reinigungsmitteln, scharfkantigen Gegenständen oder im Geschirrspüler gereinigt werden. Andernfalls kann die Antihaftbeschichtung beschädigt werden.

Dampfreinigung

1. Entfernen Sie grobe Verschmutzungen vorher manuell.
2. Füllen Sie Wasser (ca. 250 ml) und 3 EL Essig direkt in den Dampferzeuger ein.
3. Aktivieren Sie die Dampfreinigungsfunktion (siehe Abschnitt „Backofenfunktionen“).

   Das Display zeigt die Dauer des Reinigungsvorgangs (15 Minuten) und die voreingestellte Temperatur (96 °C) an.

   Berühren Sie OK .

   Das Reinigungsprogramm startet.
4. Nach Abschluss der Dampfreinigung ertönt ein Signalton.

   Schalten Sie den Signalton durch die Berührung eines Sensorfeldes aus.
5. Wischen Sie den Backofen mit einem weichen Tuch aus.

   Saugen Sie das Wasser mit dem Schwamm 150 aus dem Dampferzeuger ab und reiben Sie ihn trocken.

   Lassen Sie die Backofentür zur vollständigen Trocknung eine Stunde offen.

Sie können den Start des Reinigungsprogramms mit der Funktion Ende verzögern (siehe „Einstellen der ENDZEIT“).

Einhängegitter

Die Einhängegitter können zur Reinigung der Seitenwände entfernt werden.

Entfernen der Einhängegitter

1. Gitter vorsichtig nach oben aus der vorderen Aufhängung ziehen.

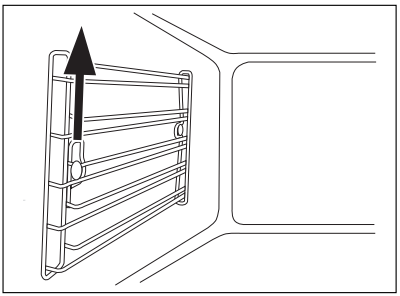

2. Das Gitter an der vorderen Aufhängung leicht nach innen schwenken.

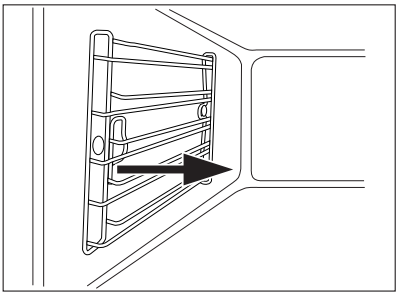

3. Gitter aus der hinteren Aufhängung herausziehen.

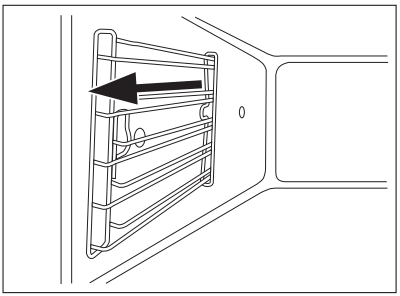

Einsetzen der Einhängegitter

Führen Sie zum Einsetzen der Einhängegitter die obigen Schritte in umgekehrter Reihenfolge durch.

Dampferzeugungssystem

VORSICHT!
Trocknen Sie den Dampferzeuger **nach jeder Benutzung** . Saugen Sie das Wasser mit dem Schwamm 150 auf.

Beseitigen Sie eventuelle Kalkrückstände mit Essigwasser.

VORSICHT!
Durch chemische Entkalkungsmittel können Schäden an der Emailbeschichtung des Backofens entstehen. Folgen Sie den Anweisungen des Herstellers!

Reinigung von Wassertank und Dampferzeuger:

1. Füllen Sie das Wasser-Essig-Gemisch (ca. 250 ml) **durch den Wassertank** in das Dampferzeugungssystem.

   Warten Sie etwa 10 Minuten.
2. Saugen Sie das Essigwasser mit dem Schwamm 150 auf.
3. Spülen Sie das Dampferzeugungssystem mit klarem Wasser (100-200 ml) über den Wassertank durch.
4. Saugen Sie das Wasser mit dem Schwamm 150 aus dem Dampferzeuger ab und reiben Sie ihn trocken.
5. Lassen Sie zur vollständigen Trocknung die Backofentür offen.

Backofenlampe

WARNUNG!
Es besteht die Gefahr eines elektrischen Schlags.
Backofenlampe und Glasabdeckung der Lampe können sehr heiß sein.

Bevor Sie die Backofenlampe austauschen:

- Schalten Sie das Gerät aus.
- Entfernen Sie die Sicherungen aus dem Sicherungskasten, oder schalten Sie den Schutzschalter aus.

VORSICHT!
Legen Sie ein Tuch auf den Boden des Backofens. Auf diese Weise schützen Sie die Glasabdeckung der Backofenlampe und den Innenraum des Backofens.

Auswechseln der Backofenlampe:

1. Die gläserne Lampenabdeckung befindet sich in der Backofendecke.

   Drehen Sie die Glasabdeckung entgegen dem Uhrzeigersinn, um sie zu entfernen.
2. Entfernen Sie den Metallring und reinigen Sie die Glasabdeckung.
3. Tauschen Sie ggf. die Backofenlampe gegen eine geeignete 300 °C-hitzebeständige Backofenlampe aus.

Verwenden Sie denselben Lampentyp.

4. Stecken Sie den Metallring auf die Glasabdeckung.
5. Bringen Sie die Glasabdeckung wieder an.

Auswechseln der Backofenlampe:

1. Die gläserne Lampenabdeckung befindet sich auf der linken Seite des Backofeninnenraums.

   Entfernen Sie das linke Einhängegitter.
2. Entfernen Sie die Abdeckung mit einem Torx-Schraubendreher 20.
3. Entfernen und reinigen Sie den Metallrahmen und die Dichtung.
4. Tauschen Sie ggf. die Backofenlampe gegen eine geeignete 300 °C-hitzebeständige Backofenlampe aus.

Verwenden Sie denselben Lampentyp.

5. Bringen Sie den Metallrahmen und die Dichtung wieder an und ziehen Sie die Schrauben fest.
6. Setzen Sie das linke Einhängegitter wieder ein.

Backofentür und Türglasscheiben

Hängen Sie die Backofentür aus, um sie zu reinigen.

VORSICHT!
Gehen Sie beim Aushängen der Tür vorsichtig vor. Die Tür ist schwer!

Aushängen der Backofentür

1. Öffnen Sie die Backofentür vollständig.
2. Drücken Sie die Klemmhebel (A) an beiden Türscharnieren.
3. Schließen Sie die Backofentür bis zur ersten Raststellung (Winkel ca. 70°).
4. Fassen Sie die Backofentür mit beiden Händen seitlich an und ziehen Sie sie schräg nach oben vom Backofen weg.

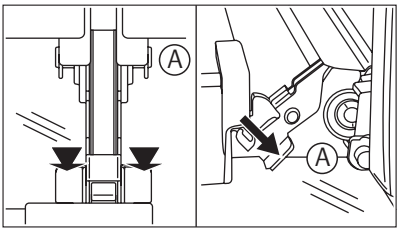

Führen Sie zum Anbringen der Tür die obigen Schritte in umgekehrter Reihenfolge durch.

Die Anzahl der Glasscheiben variiert von Modell zu Modell.

VORSICHT!
Legen Sie die Backofentür mit der Außenseite nach unten auf eine weiche und ebene Unterlage, um Kratzer zu vermeiden.

Abnehmen und Reinigen der Türglasscheiben

1. Hängen Sie die Backofentür aus.
2. Fassen Sie die Türabdeckung (B) an der Oberkante der Tür an beiden Seiten an. Drücken Sie sie nach innen, um den Schnappverschluss zu lösen.
3. Ziehen Sie die Türabdeckung nach vorne, um sie zu entnehmen.

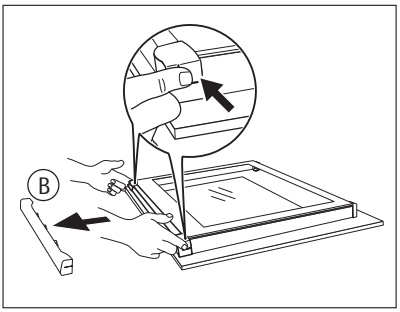

4. Fassen Sie die Glasscheiben der Tür nacheinander am oberen Rand an und ziehen Sie sie nach oben aus der Führung.
5. Reinigen Sie die Türgläser.

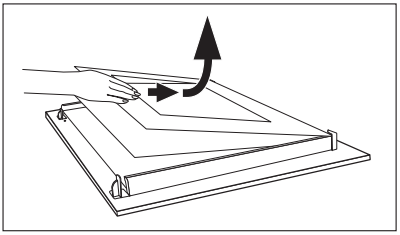

Führen Sie zum Einsetzen der Türgläser die obigen Schritte in umgekehrter Reihenfolge durch. Setzen Sie zuerst die kleinere Scheibe ein und dann die größere.

WAS TUN, WENN ...

WARNUNG!
Siehe Kapitel „Sicherheitshinweise".

Problem	Mögliche Ursache	Abhilfe
Das Gerät heizt nicht.	Das Gerät ist ausgeschaltet.	Schalten Sie das Gerät ein.
Das Gerät heizt nicht.	Die Uhrzeit ist nicht eingestellt	Stellen Sie die Zeit ein. Siehe „Erstes Einstellen der Uhrzeit".
Das Gerät heizt nicht.	Die notwendigen Einstellungen wurden nicht vorgenommen.	Vergewissern Sie sich, dass die Einstellungen richtig sind.
Das Gerät heizt nicht.	Die Abschaltautomatik ist aktiviert.	Siehe „Abschaltautomatik".
Das Gerät heizt nicht.	Die Sicherung hat ausgelöst.	Vergewissern Sie sich, ob die Sicherung der Grund für die Störung ist. Wenn die Sicherung mehrmals auslöst, wenden Sie sich an eine zugelassene Elektrofachkraft.
Die Backofenlampe funktioniert nicht.	Die Backofenlampe ist defekt.	Tauschen Sie die Backofenlampe aus.
Im Display erscheint F102.	Die Türverriegelung ist defekt.	• Schließen Sie die Tür richtig. • Schalten Sie das Gerät über die Haussicherung oder den Schutzschalter im Sicherungskasten aus und wieder ein. • Wenn im Display wieder „F102" erscheint, wenden Sie sich an den Kundendienst.

Problem	Mögliche Ursache	Abhilfe
Im Display erscheint ein Fehlercode, der nicht in der Liste steht.	Ein elektronischer Fehler ist aufgetreten.	• Schalten Sie das Gerät über die Haussicherung oder den Schutzschalter im Sicherungskasten aus und wieder ein. • Wenn der Fehlercode erneut im Display erscheint, wenden Sie sich an den Kundendienst.

Wenn Sie das Problem nicht selbst lösen können, wenden Sie sich an Ihren Fachhändler oder Kundendienst.
Die vom Kundendienst benötigten Daten finden Sie auf dem Typenschild. Dieses befindet sich auf dem vorderen Rahmen des Backofeninnenraums.

Wir empfehlen, dass Sie folgende Daten hier notieren:

Modell (MOD.) .....

Produktnummer (PNC) .....

Seriennummer (S.N.) .....

UMWELTTIPPS

Das Symbol auf dem Produkt oder seiner Verpackung weist darauf hin, dass dieses Produkt nicht als normaler Haushaltsabfall zu behandeln ist, sondern an einem Sammelpunkt für das Recycling von elektrischen und elektronischen Geräten abgegeben werden muss. Durch Ihren Beitrag zum korrekten Entsorgen dieses Produkts schützen Sie die Umwelt und die Gesundheit Ihrer Mitmenschen. Umwelt und Gesundheit werden durch falsches Entsorgen gefährdet. Weitere Informationen über das Recycling dieses Produkts erhalten Sie von Ihrem Rathaus, Ihrer Müllabfuhr oder dem Geschäft, in dem Sie das Produkt gekauft haben.

Verpackungsmaterial
Das Verpackungsmaterial ist umweltfreundlich und wieder verwertbar. Kunststoffteile sind mit internationalen Abkürzungen wie PE, PS usw. gekennzeichnet. Entsorgen Sie das Verpackungsmaterial in den dafür vorgesehenen Behältern der kommunalen Entsorgungsstellen.

www.aeg-electrolux.com/shop

892944979-D-372010