SERVICE MANUAL

CA-2010

INTEGRATED AMPLIFIER

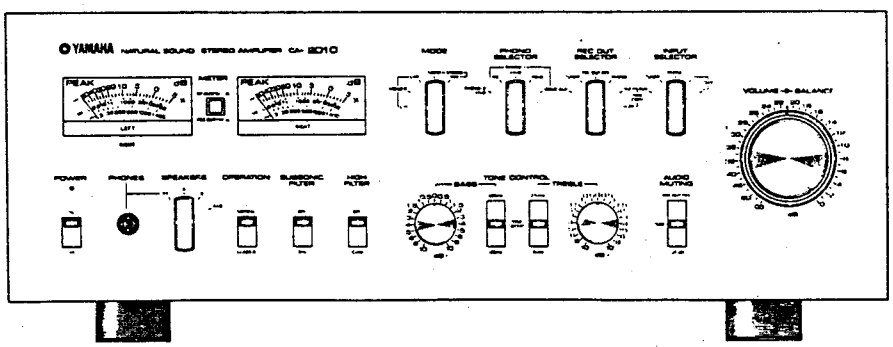

www.manualscenter.com

SINCE 1887 YAMAHA

NIPPON GAKKI CO., LTD. HAMAMATSU, JAPAN

① 20 Printed in Japan 477

www.manualscenter.com

ADJUSTMENT

Carry out adjustments on both the "L" and "R" channels.

1. ADJUSTMENT OF THE IDLING CURRENT IN THE MAIN AMPLIFIER
   1.1 With Class B operation (OPERATION switch at TP1 and TP2 of the main circuit board and adjust VR-302 so the reading is 25mV.
   302 so the reading is 25mV.
   (Refer Fig. 1)
   1.2 With Class A operation (OPERATION switch at CLASS A), connect tester between terminals TP1 and TP2 of the main circuit board and adjust VR-303 so the reading is 300mV.
   (Refer Fig. 1)
2. ADJUSTMENT OF THE MID-POINT POTENTIAL OF THE MAIN AMPLIFIER
   Connect tester between terminals TP1 and TP3 of the main circuit board and adjust VR-301 so the reading is 0V. (Refer Fig. 1)

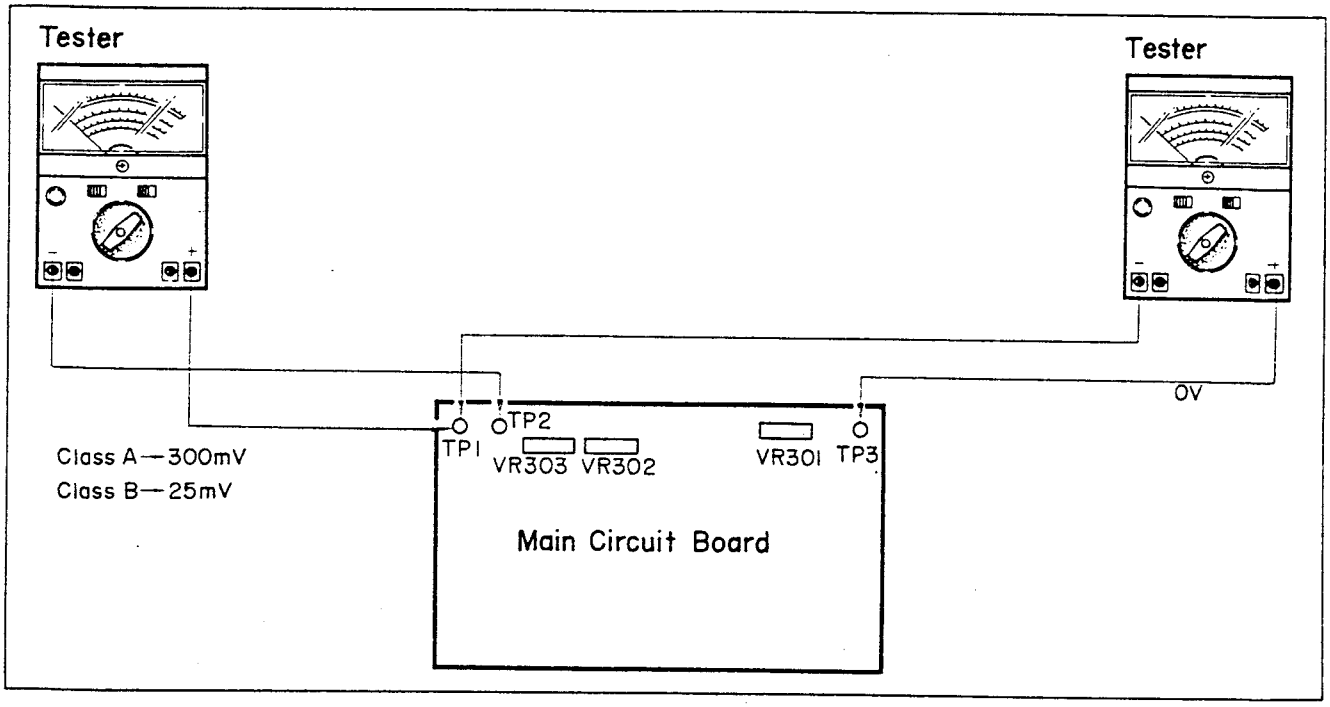

3. ADJUSTMENT OF DISTORTION IN THE MC AMPLIFIER
   Connect a low frequency oscillator to PHONO-1 terminal and apply a 20KHz 30V output signal (signal source impedance 22 ohms).
   Adjust VR-101 ("L" ch.) and VR-102 ("R" ch.) on the function circuit board for minimum distortion at the REC OUT terminals of TAPE 1 or TAPE 2. (Refer Fig. 2)

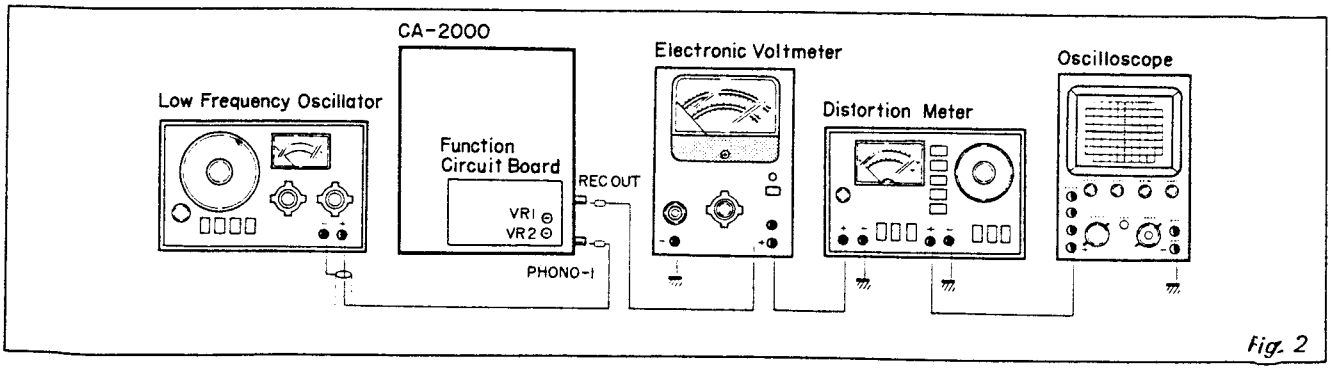

Fig. 2

www.manualscenter.com

4. ADJUSTMENT OF THE METERS

4.1 Adjust the "Zero Adjustment" screw at the lower part of the meter so the meter indicates "0" under no-signal conditions.

4.2 Connect an 8 ohm (over 150W) dummy resistor to the speaker output terminal and adjust VR-501 ("L" ch) and VR-502 ("R" ch) of the meter amplifier circuit board until the meter indicates 0dB at an output of 100W (28.28V, 1KHz). (Refer Fig. 3).

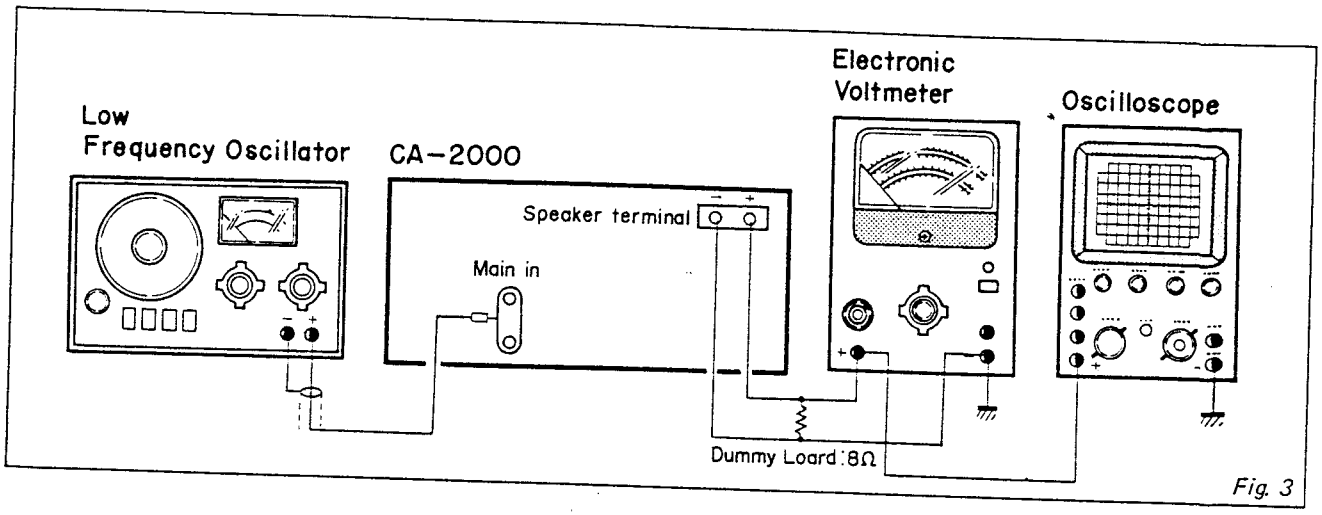

Fig. 3

www.manualscenter.com

PRINTED CIRCUIT BOARD

FUNCTION CIRCUIT BOARD

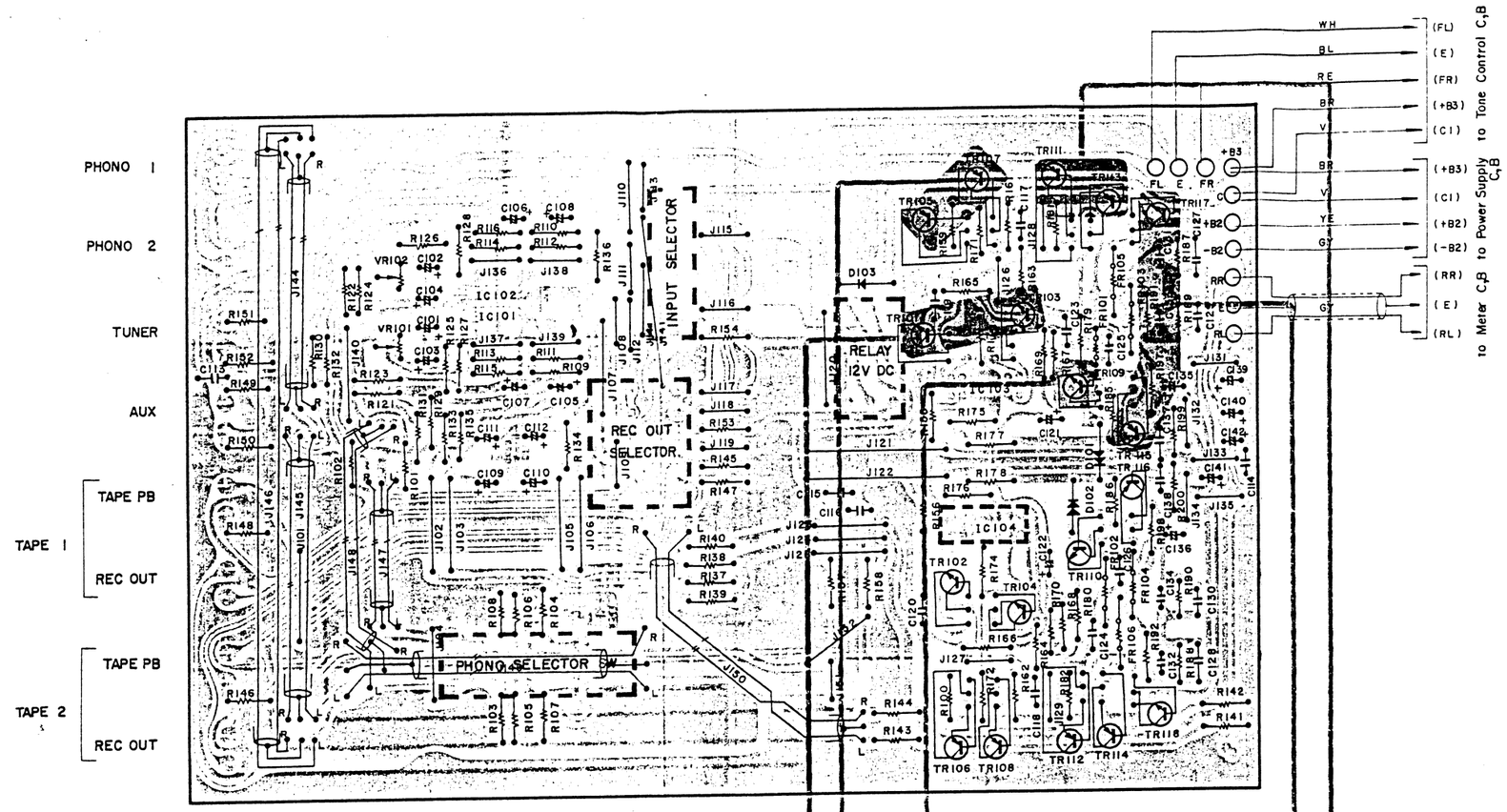

www.manualscenter.com

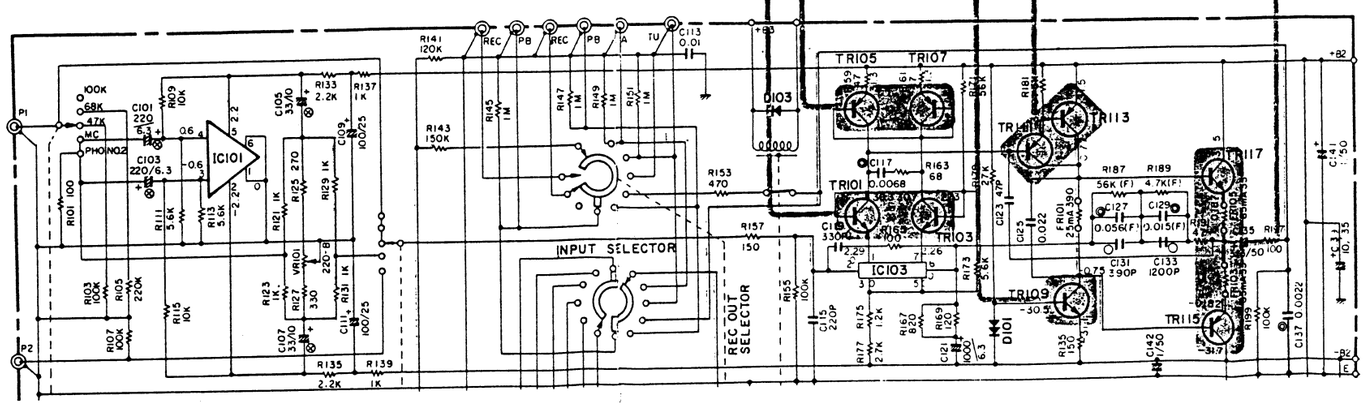

TONE CONTROL CIRCUIT BOARD

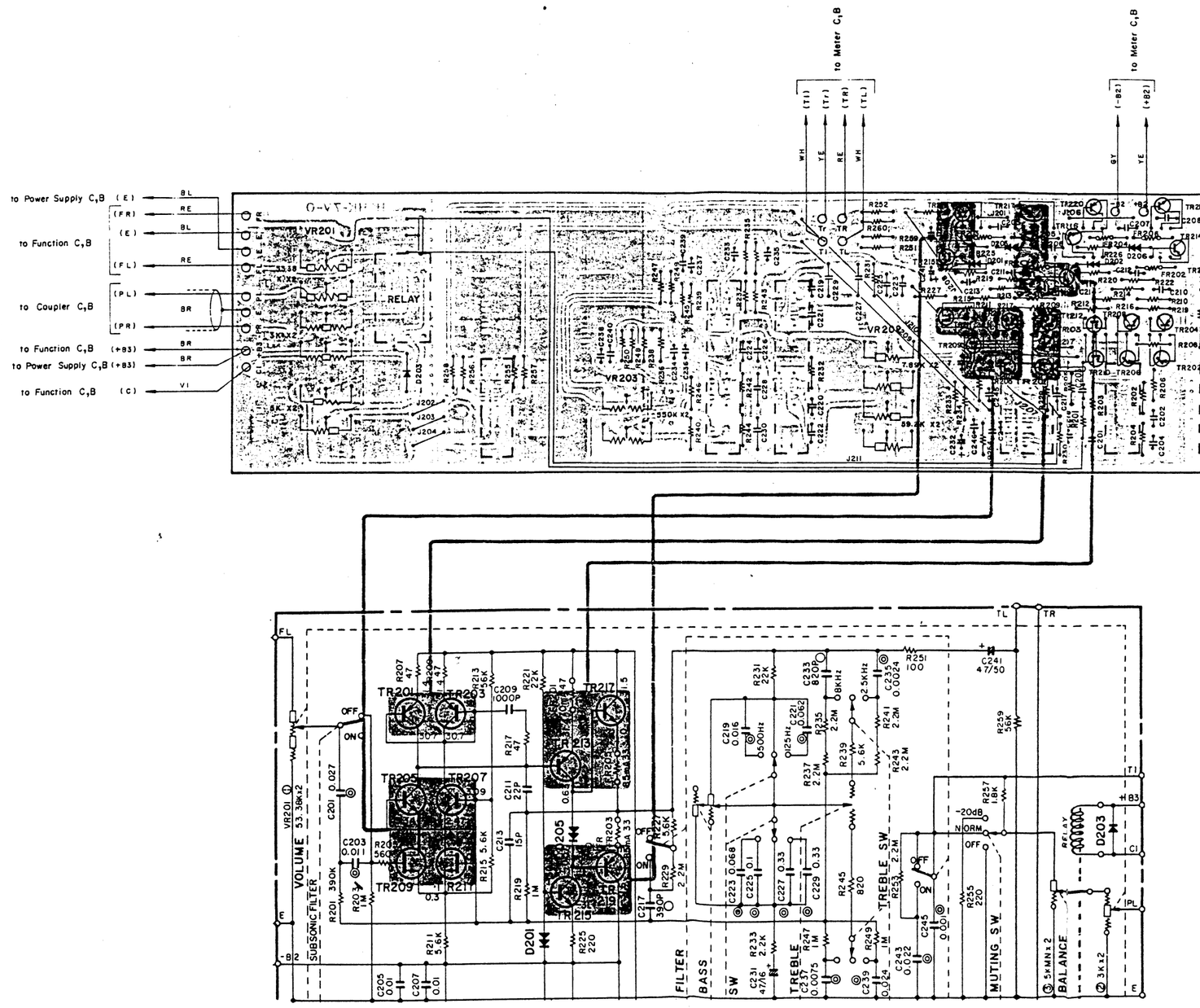

www.manualscenter.com

METER CIRCUIT BOARD

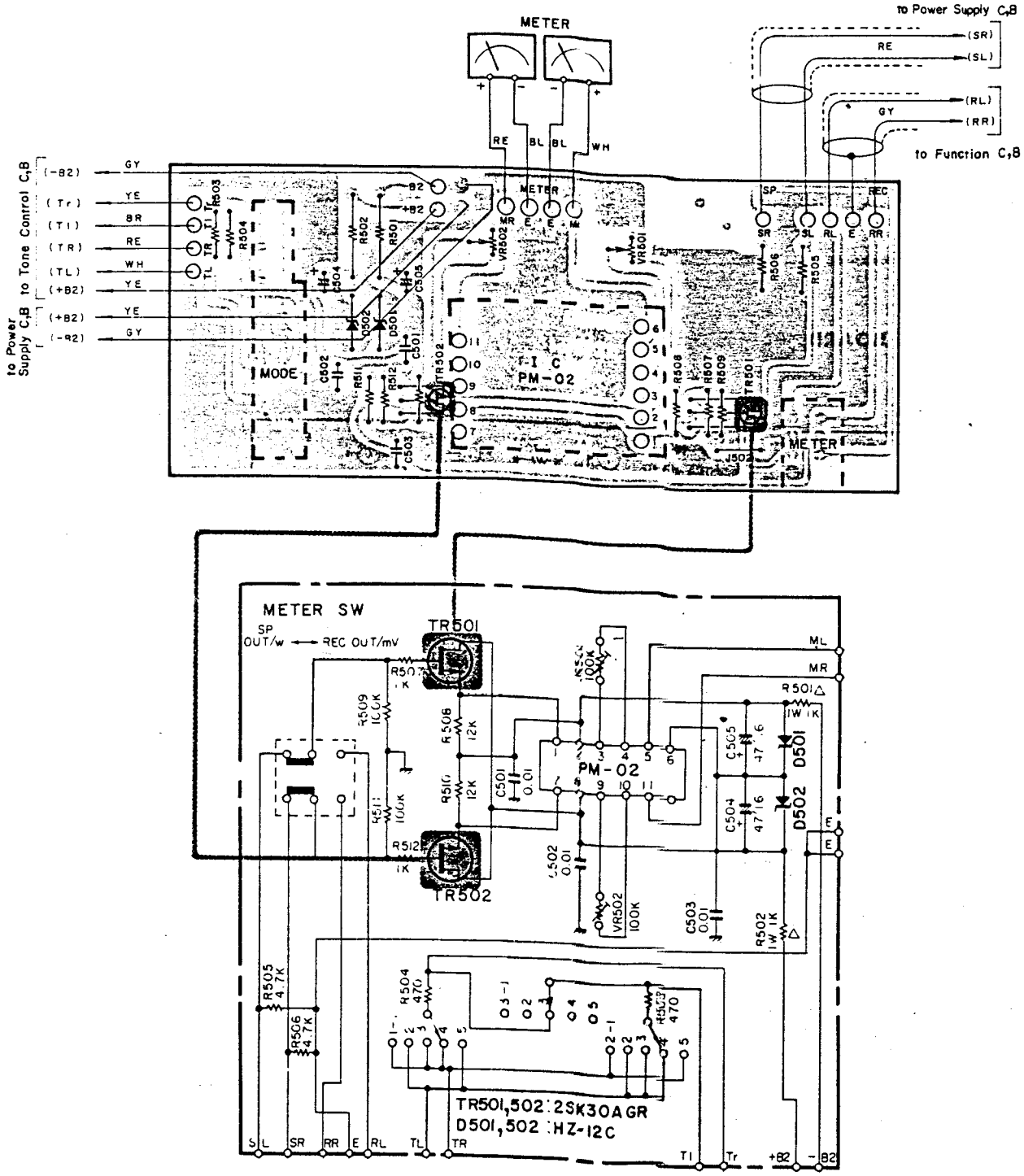

www.manualscenter.com

COUPLER CIRCUIT BOARD

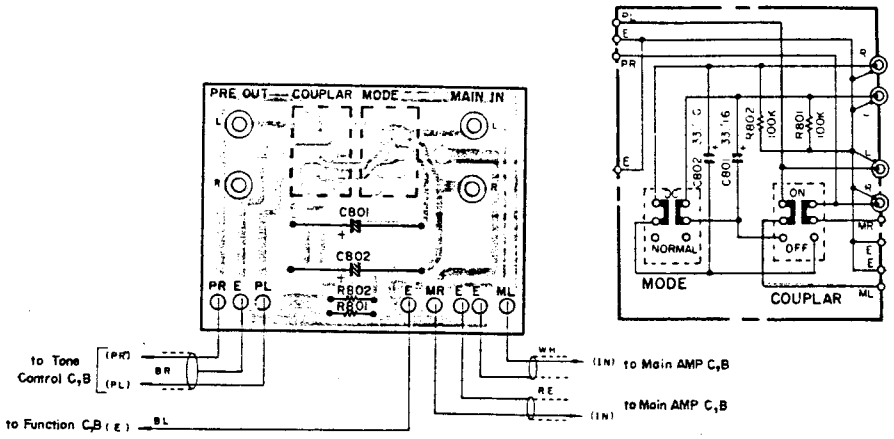

LAMP CIRCUIT BOARD

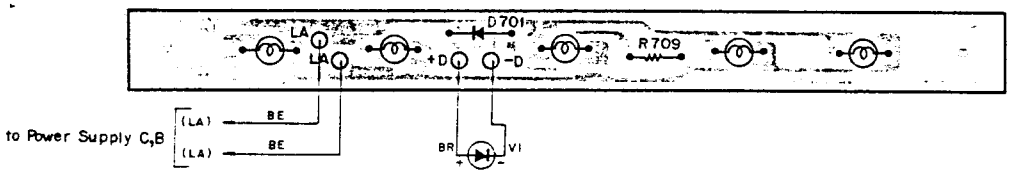

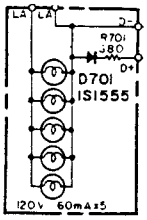

ELECTROLYTIC CAPACITOR CIRCUIT BOARD

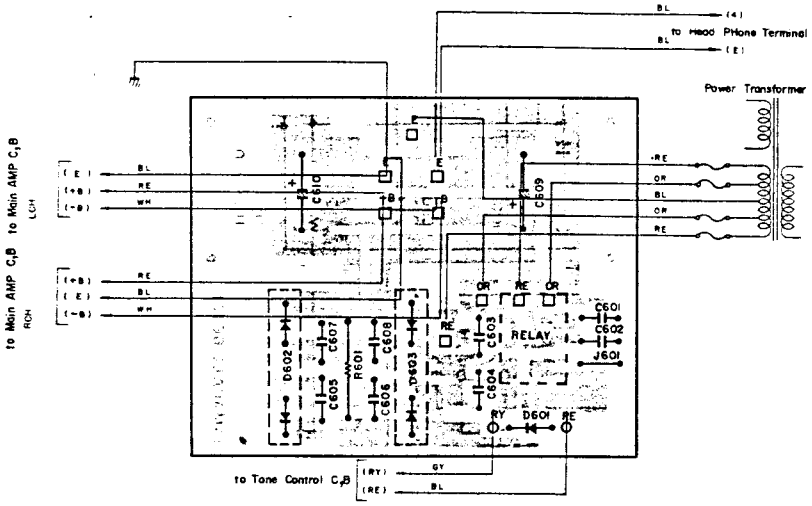

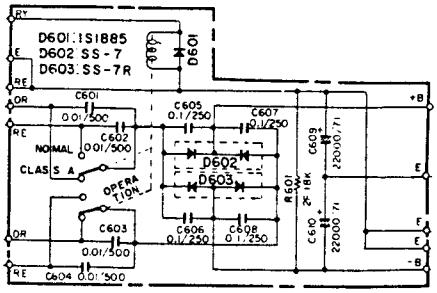

www.manualscenter.com

MAIN CIRCUIT BOARD

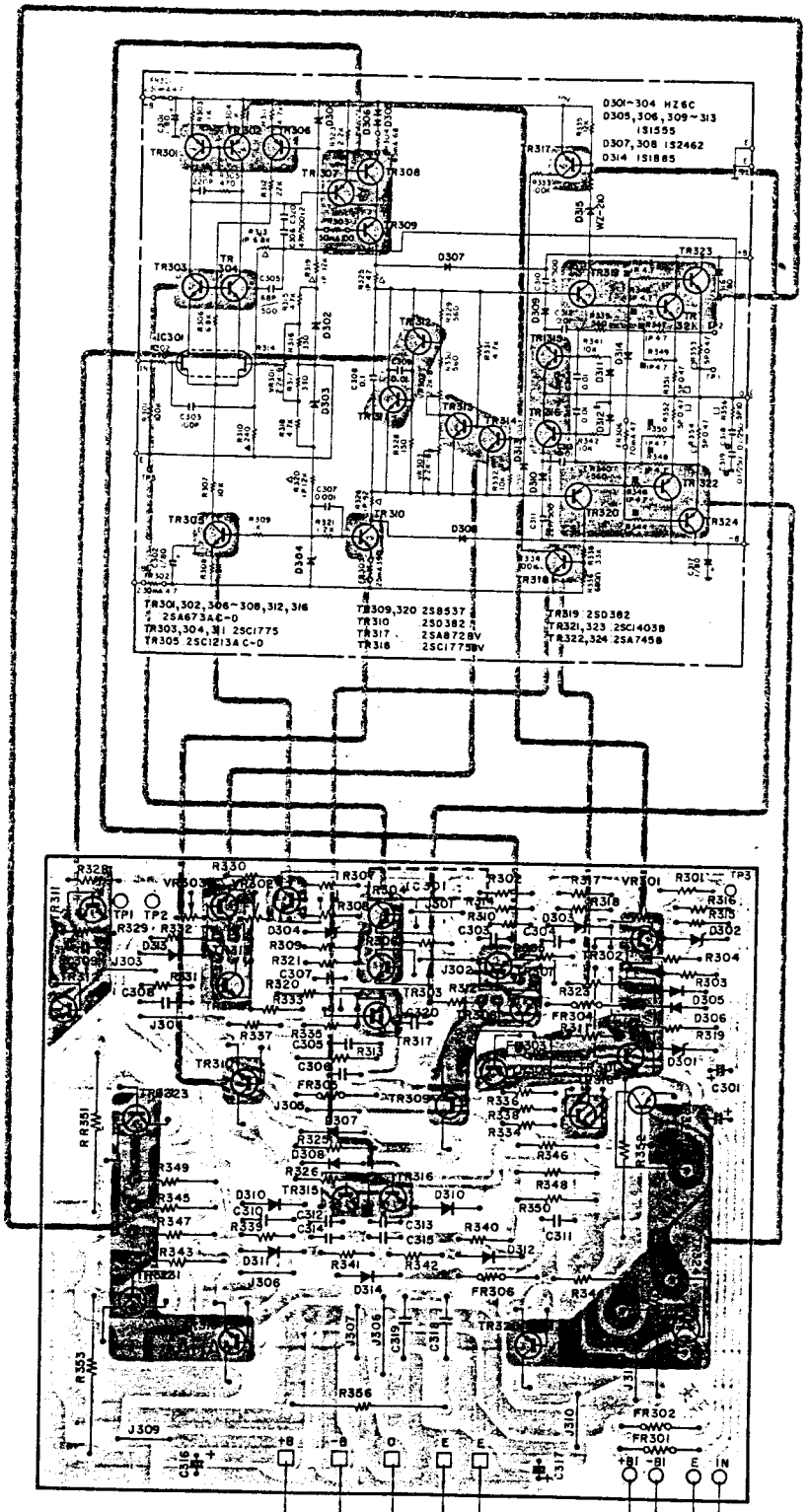

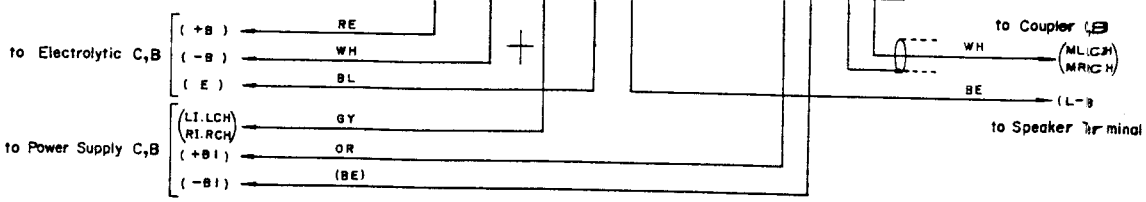

www.manualscenter.com

POWER SUPPLY CIRCUIT BOARD

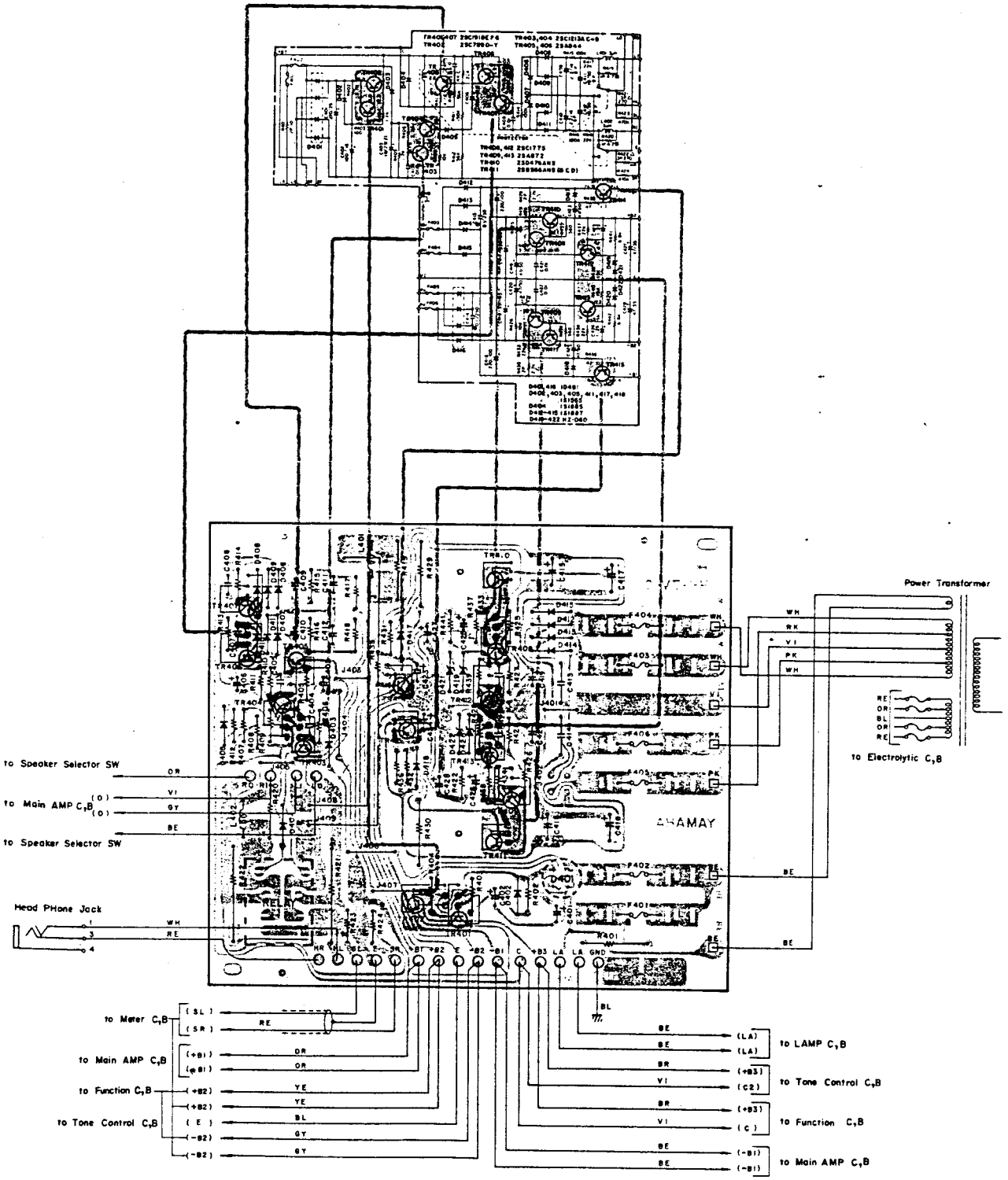

www.manualscenter.com

BLOCK DIAGRAM

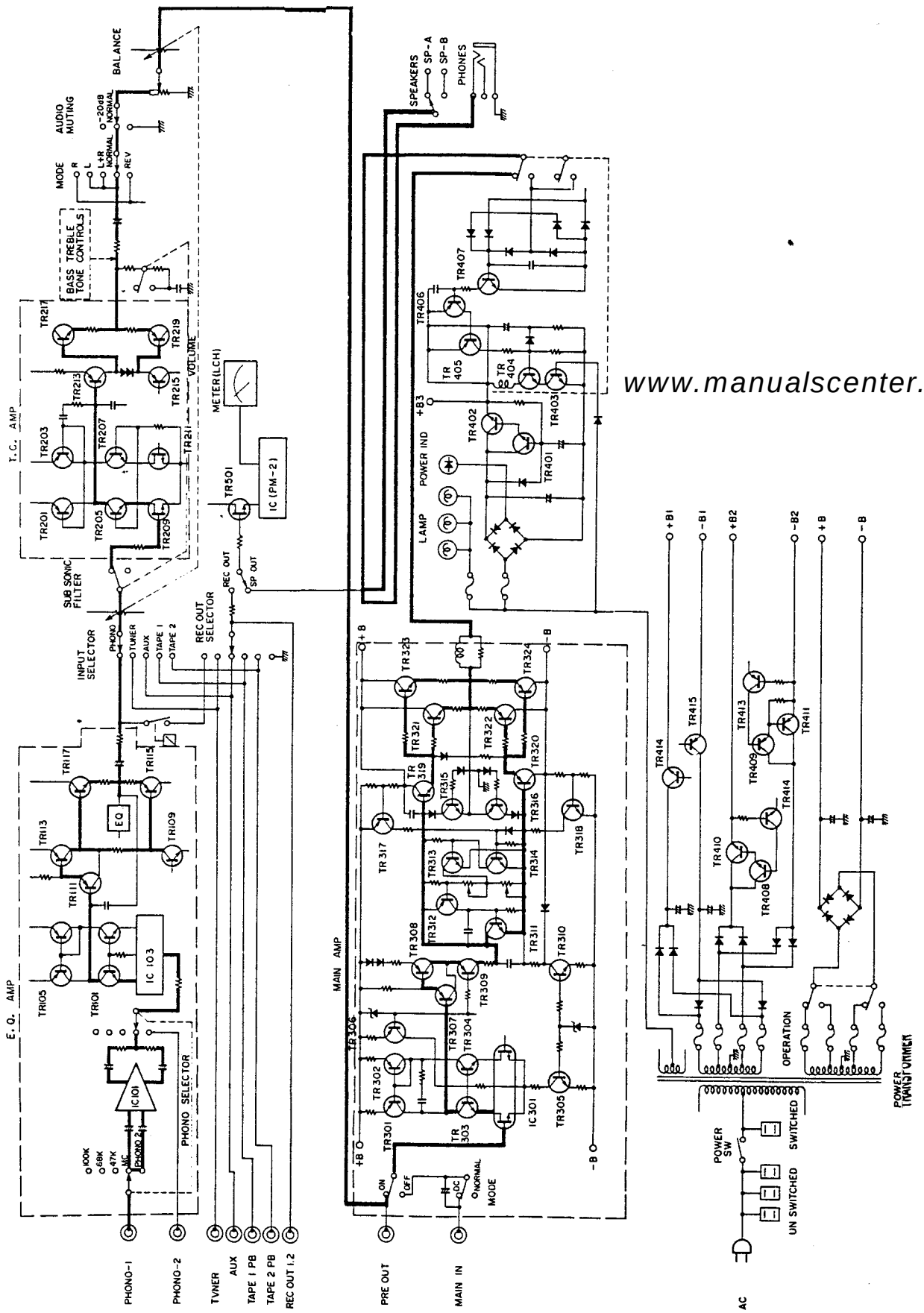

www.manualscenter.com

PARTIAL CHANGES MADE ACCORDING TO DESTINATION

▼ U.S. & CANADIAN MODELS

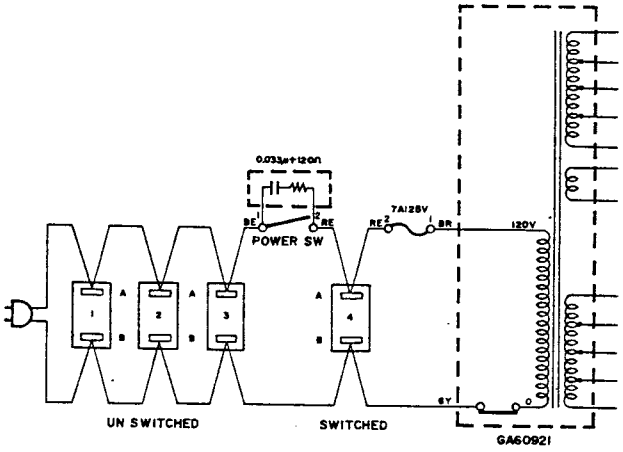

▼ AUSTRALIAN MODEL

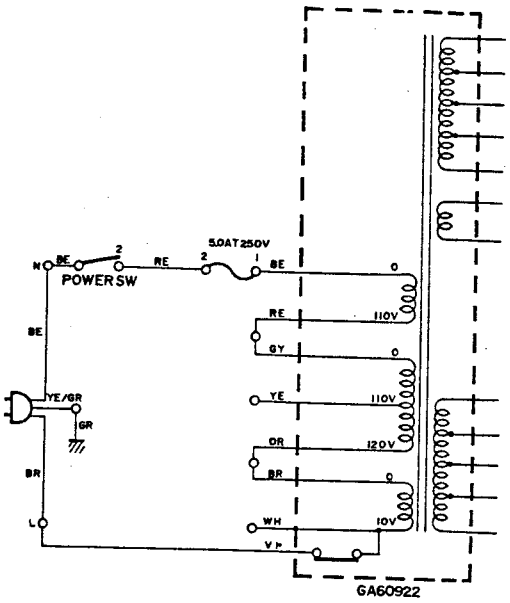

www.manualscenter.com

▼ GENERAL MODEL

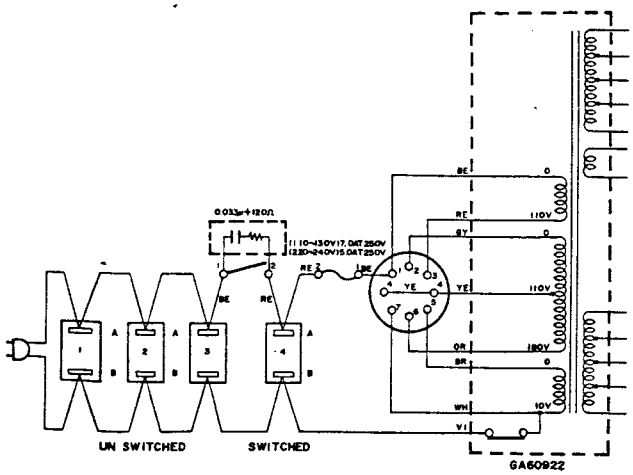

▼ EUROPEAN MODEL

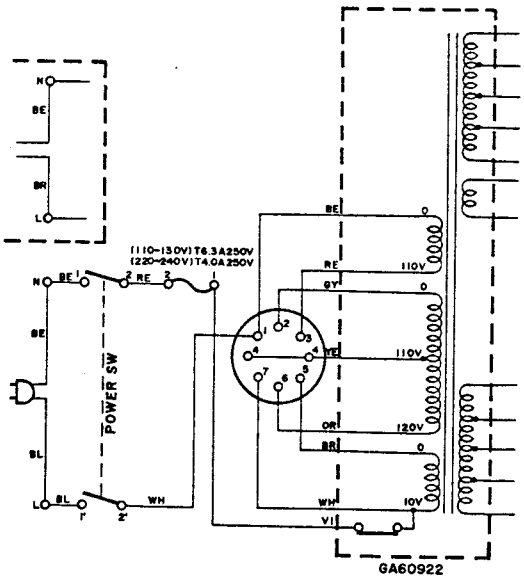

OVERALL SCHEMATIC DIAGRAM

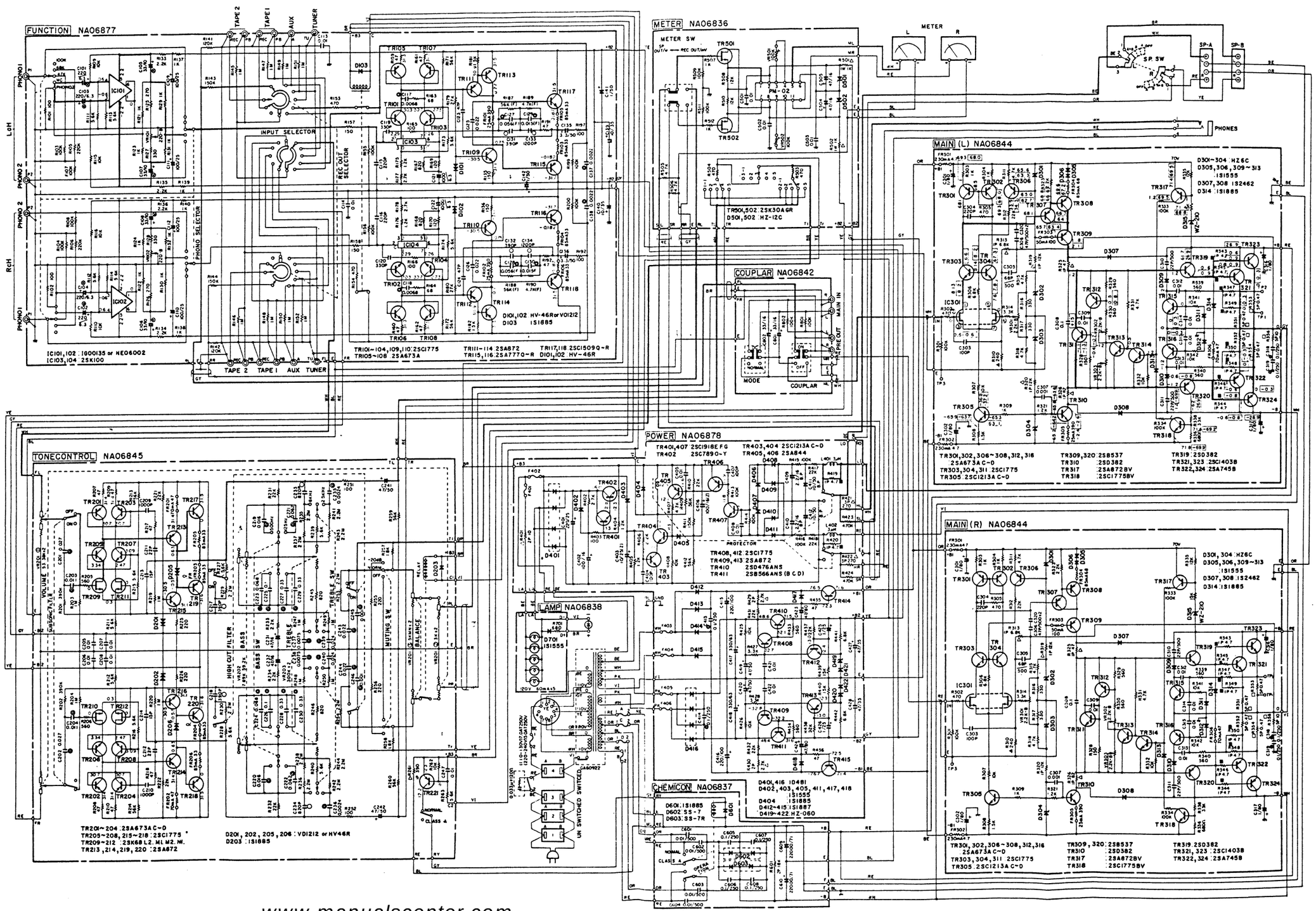

www.manualscenter.com

WIRING

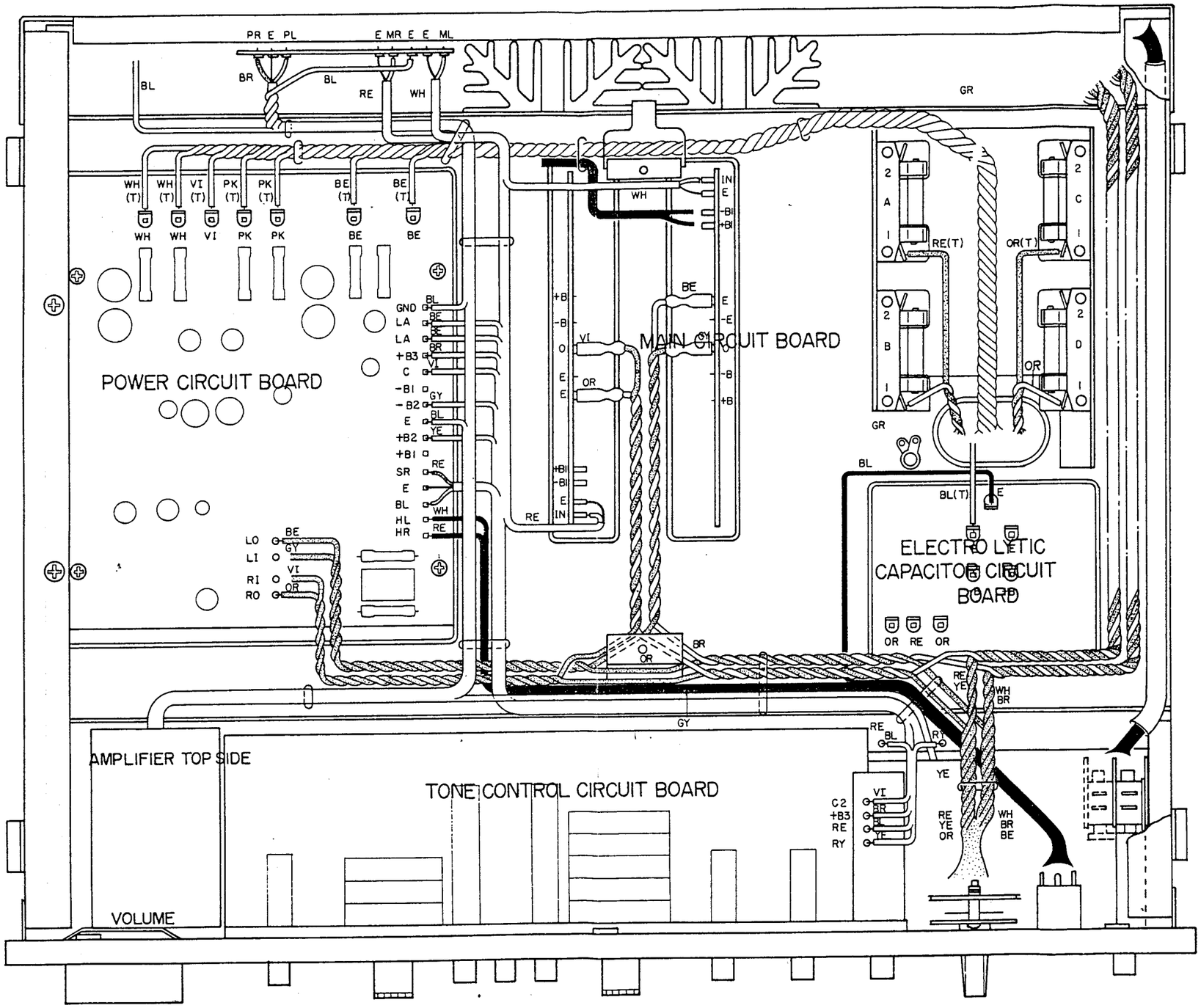

www.manualscenter.com

Ref. No.	Part No.	Description			Remarks	Common Models	
1	32 00 00 NB 07 78 30	FRONT PANEL		フロントパネル	R. U. C. A. E. B		
-A	42 00 00 CB 07 80 30	Shade Tape		遮光テープ			
-B	42 00 00 MZ 06 84 40	LED Ass'y		LED Ass'y			
-C	42 00 00 CB 07 90 20	Film for Apron		SWエプロン			
-D	32 00 00 CB 07 79 70	Push Button Frame		プッシュボタン枠			
-E	42 00 00 CB 07 90 00	Film for Apron		SWエプロン			
-F	42 00 00 CB 07 90 10	—do.—		〃			
2	32 00 00 BA 06 44 20	Switch Knob		SWツマミ			
3	42 00 00 EZ 00 01 90	Hexagonal Set Screw		六角セットネジ			
4	32 00 00 BA 06 88 10	Knob		ツマミ			
5	32 00 00 BA 06 92 50	Double Knob		ダブルツマミ			
6	32 00 00 BA 06 91 20	—do.—		〃			
7	42 00 00 JI 00 04 40	Peak Levek Meter		ピークレベルメーター			
8	32 00 00 BA 06 91 10	Meter Panel		メーターパネル			
9	32 00 00 CB 06 85 70	Lever Knob		レバーツマミ			
10	42 00 00 CB 06 87 20	Switch Apron	15 x 29	SWエプロン			
11	42 00 00 CB 06 87 30	—do.—	15 x 42	〃			
12	32 00 00 CB 06 85 80	Switch Bush		SW用ブッシュ			
13	42 00 00 EZ 00 04 10	Hexagonal Set Screw	M3 x 14	ホローセットクボミ先 M 3 × 14			
14	42 00 00 EZ 00 04 20	—do.—	M3 x 6	M 3 × 6			
15	32 00 00 AA 08 44 10	Joint Holder		ジョイントホルダー			
16	32 00 00 NB 07 78 50	Sub Shassis		サブシャーシユニット	R. C. A. E. B		
16	32 00 00 NB 07 78 60	—do.—		〃	U		
-A	42 00 00 CB 07 81 50	Safeguard Tape		保護テープ			
17	42 00 00 KA 20 03 90	Power Switch		電源SW	U. C. A		
17	42 00 00 KA 20 04 00	—do.—		〃	E. B		
17	42 00 00 FZ 00 01 10	Spark Killer Cap.		スパークキラーコン	U. E		
17	42 00 00 FZ 00 09 50	—do.—		〃	C		
18	32 00 00 CB 07 81 10	Lense (Lamp)		ランプレンズ			
19	32 00 00 CB 07 81 20	Collar Plate		カラープレート			
20	32 00 00 AA 08 34 90	Holder (Lamp)		レンズホルダー			
21	32 00 00 NA 06 83 80	Lamp C.B		ランプシート			
-A	42 00 00 JB 00 03 10	Pilot Lamp	12V 60mA	ランプ			
22	42 00 00 CB 06 88 80	Plastic Rivet		プラスティックリベット 3 φ × 5			
23	42 00 00 LB 30 04 80	Head-phone Jack		ヘッドホンジャック			
24	42 00 00 KA 50 08 80	Rotaly Switch (Speaker)		SP切換SW			
25	32 00 00 AA 08 34 70	Switch Stay		SWステイ			
26	32 00 00 NA 06 82 60	Tone Control C.B		トーンコン・シート	U		
26	32 00 00 NA 06 82 70	—do.—		〃	R. C. E. A		
-A	42 00 00 HY 00 05 50	Variable Resistor (Vol. Control)		メインVR			
-B	42 00 00 KA 20 05 70	Lever Switch		レバーSW			
-C	42 00 00 HY 00 05 70	Variable Resistor		TREBLE トーンVR			
-D	42 00 00 KA 20 05 50	Lever Switch		レバーSW			
-E	42 00 00 HY 00 05 60	Variable Resistor		BASS トーンVR			
-F	42 00 00 KA 20 05 40	Lever Switch		レバーSW			
-G	42 00 00 KA 20 05 80	—do.—		〃			
27	32 00 00 AA 08 57 90	Switch Stay		延長シャフトユニット			
28	32 00 00 CB 07 80 40	Push Button Silver		プッシュボタン			
29	32 00 00 NA 06 83 60	Meter C.B		メーターシート			

Ref. No.	Part No.	Description			Remarks	Common Models	
-A	42 00 00 KA 80 01 90	Push Switch		プッシュSW			
29-B	32 00 00 iG 00 13 60	I.C (PM-02)		iC PM-02			
-C	42 00 00 KA 50 08 70	Rotary Switch		ロータリーSW			
30	32 00 00 CB 07 79 40	Joint		ジョイント			
31	32 00 00 BA 06 90 90	Shaft		シャフト			
32	32 00 00 AA 08 57 50	Switch Stay		SWステイ			
-A	42 00 00 KA 50 07 90	Rotary Switch		ロータリーSW			
-B	42 00 00 KA 50 07 80	—do.—		〃			
-C	42 00 00 KA 50 07 70	—do.—		〃			
33	42 00 00 ED 03 00 60	Binding Head Screw	M3 x 6	ZMC2-Y	ZMC2-Y		
34	42 00 00 ED 03 00 40	—do.—	M3 x 4	〃	ZMC2-Y		
35	42 00 00 ED 03 01 40	—do.—	M3 x 14	FCM3-BI	FCM3-BI		

www.manualscenter.com

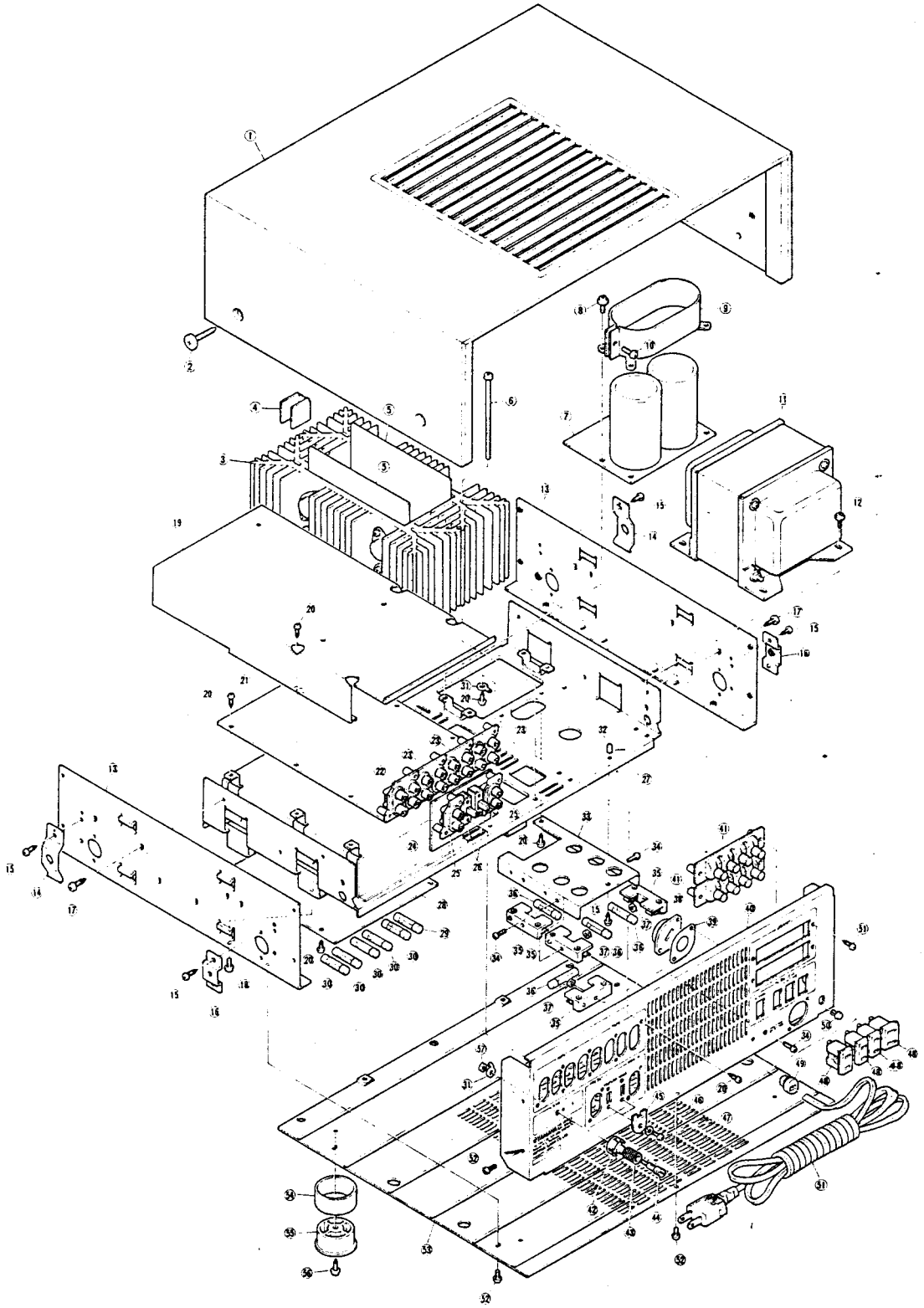

www.manualscenter.com

UL & CSA MODEL

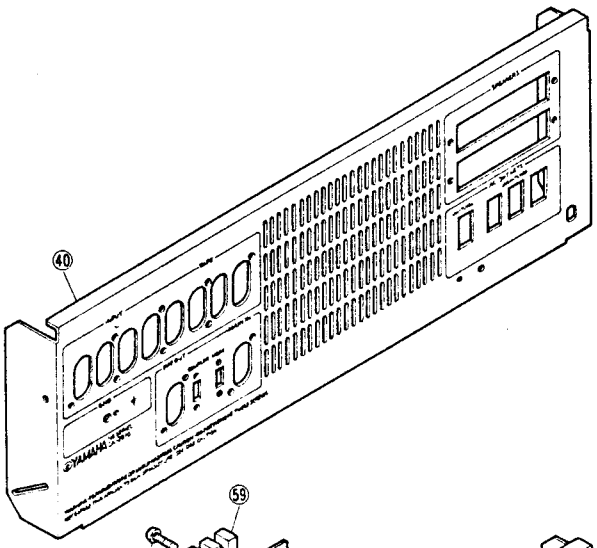

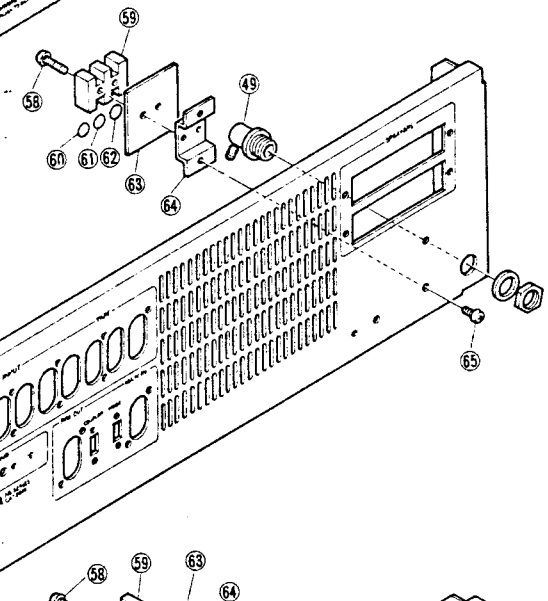

AUSTRALIAN MODEL

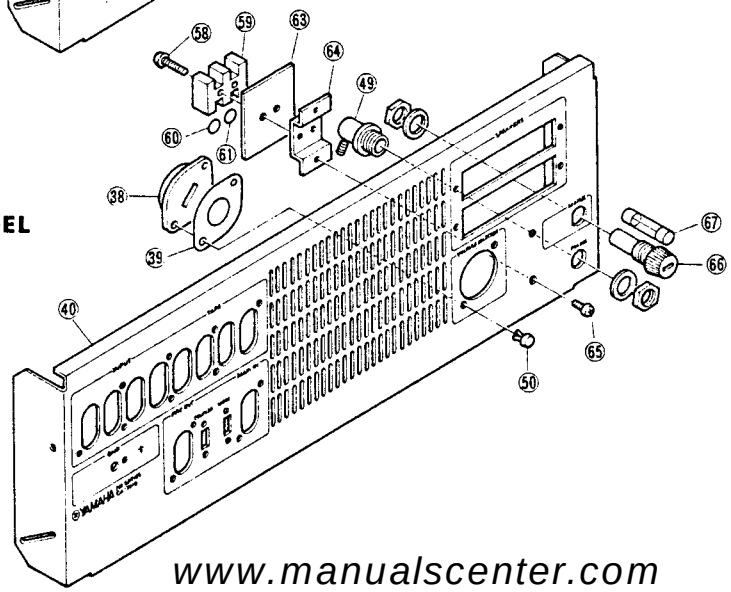

EUROPEAN & B.S MODEL

www.manualscenter.com

Ref. No.	Part No.	Description			Remarks	Common Models	
1	32 00 00 86 61 42 20	Cabinet		外　　装	R. A. E. B		
1	32 00 00 86 61 42 30	—do.—		〃	U. C		
2	32 00 00 AA 03 32 60	Cabinet Fixing Screw		止　メ　ネ　ジ			
3	32 00 00 BA 06 79 70	Heat Sink		放　熱　器			
4	32 00 00 BA 06 91 40	—do.—		〃			
5	32 00 00 NA 06 84 30	Main C.B		メ イ ン シ ー ト	U		
5	32 00 00 NA 06 84 40	—do.—		〃	J. R. C. A. E. B		
6	42 00 00 EZ 00 02 90	Pan Head Screw	M5 x 120	な べ 小 ネ ジ M 5 × 120	FCM3-BI		
7	32 00 00 NA 06 83 70	Electrolytic Cap. C.B		ケミコンシート			
8	42 00 00 EZ 00 02 60	BW Head Tapping Screw	M3 x 8	BWヘッドタッピンネジ M 3 × 8	ZMC2-BI		
9	32 00 00 AA 08 57 20	Band Electrolytic Cap.		ケミコンバンド			
10	42 00 00 EC 40 10 20	Binding Head Screw	M4 x 10	バインド小ネジM4×10	FCM3-BI		
11	42 00 00 GA 60 92 10	Power Transformer		電 源 ト ラ ン ス	U. C		
11	42 00 00 GA 60 92 20	—do.—		〃	R. A. E. B		
12	42 00 00 EZ 00 03 90	BW Head Tapping Screw	M4 x 8	B W ヘッド小ネジ M 4 × 8	FCM3-BI		
13	32 00 00 AA 08 57 10	Side Frame		サイドフレーム			
14	32 00 00 AA 08 57 70	Spring Metal		スプリング金具			
15	42 00 00 EI 33 00 60	Bind Tapping Screw	M3 x 6	バインドタッピンネジ M 3 × 6	FCM3-BI		
16	32 00 00 AA 08 57 80	Case Stay		ケ ー ス ス テ イ			
17	42 00 00 EI 34 00 80	Bind Tapping Screw	M4 x 8	バインドタッピングネジ M 4 × 8	FCM3-BI		
18	42 00 00 ED 34 00 80	Binding Head Screw	M4 x 8	バインド小ネジM4×8	FCM3-BI		
19	32 00 00 AA 08 33 30	Switch Cover		シ ー ル ド ケ ー ス			
20	42 00 00 EI 33 00 80	Binding Head Screw	M3 x 8	バインドタッピンネジ M 3 × 8	FCM3-BI		
21	32 00 00 NA 06 83 20	Function C.B		ファンクションシート	U		
21	32 00 00 NA 06 83 30	—do.—		〃	R. C. A. E. B		
22	42 00 00 LB 40 03 40	Pin Jack	PC4PL	ピ ン ジ ャ ッ ク PC4PL型改良			
23	40 00 00 LB 40 03 10	—do.—	L-Type	〃			
24	32 00 00 NA 06 84 20	Coupler C.B		カ プ ラ ー シ ー ト			
25	42 00 00 LB 20 09 60	Pin Jack	2P	ピンジャック 2 P			
26	42 00 00 KA 40 02 10	Slide Switch		ス ラ イ ド S W			
27	32 00 00 AA 08 57 00	Main Chassis		メ イ ン シ ャ ー シ			
28	32 00 00 NA 06 87 80	Power Supply C.B		電 源 シ ー ト	J. R. A		
28	32 00 00 NA 06 87 90	—do.—		〃	U. C		
28	32 00 00 NA 06 88 00	—do.—		〃	E. B		
29	42 00 00 NB 00 03 10	Fuse	0.5AT 250V	ヒ　ュ　ー　ズ	R. A		
29	42 00 00 KB 00 07 10	—do.—	500mAT 250V S	〃	B. E		
29	42 00 00 KB 00 10 10	—do.—	0.5A 250V UL	〃	U. C		
30	42 00 00 KB 00 03 30	—do.—	1.0AT 250V	〃	R. A		
30	42 00 00 KB 00 07 30	—do.—	1.0AT 250V S	〃	B. E		
30	42 00 00 LB 00 10 20	—do.—	1.0AT 250V UL	〃	U. C		
31	42 00 00 LA 00 02 80	Lug Terminal	M3	ア ー ス ラ グ			
32	42 00 00 CB 07 82 50	Screw Cover		ビ ス カ バ ー			
33	32 00 00 AA 08 57 60	Fuse Stay		ヒュズステー			
34	42 00 00 ED 33 00 80	Binding Head Screw	M3 x 8	バインド小ネジM3×8	FCM3-BI		
35	42 00 00 LB 20 08 40	Fuse Holder		ヒューズホルダー	R. U. C. A. J		
35	42 00 00 LB 20 09 40	—do.—		〃	E. B		
36	42 00 00 KB 00 01 80	Fuse	10A 125V	ヒ　ュ　ー　ズ	R. A. J		
36	42 00 00 KB 00 13 90	—do.—	—do.—	U L タイムラグ	U. C		
36	42 00 00 KB 00 07 70	—do.—	—do.—	Ⓢ タ イ ム ラ グ	E. B		

www.manualscenter.com

Ref. No.	Part No.	Description			Remarks	Common Models	
37	42 00 00 EV 10 33 00	Hexagonal Nut	M3				
38	42 00 00 LB 20 02 60	Voltage Selector		電圧切換器	R. E. B		
39	32 00 00 CB 07 64 00	Isolation Plate for Voltage Selector		VS絶縁板			
40	32 00 00 NB 07 79 40	Rear Panel		リアパネルユニット	R		
40	32 00 00 NB 07 79 50	—do.—		〃	U		
40	32 00 00 NB 07 79 60	—do.—		〃	A		
40	32 00 00 NB 07 79 70	—do.—		〃	E. B		
40	32 00 00 NB 07 90 40	—do.—		〃	C		
41	42 00 00 LA 00 18 42	Speaker Terminal	4P	4Pスピーカーターミナル			
42	32 00 00 CB 07 81 70	Saucer		受皿			
43	32 00 00 BB 06 48 20	Hand Clip		ハンドグリップ			
44	32 00 00 BB 06 48 10	GND Bolt		GNDボルト			
45	32 00 00 CB 06 86 80	Coupler Stopper		カプラーストッパー			
46	42 00 00 EV 20 33 00	Plain Washer	M3	平座金ミガキ丸M3			
47	42 00 00 EC 32 60 40	Truss Head Screw	M2.6 x 4	トラス小ネジ M 2.6 × 4			
48	42 00 00 LB 20 07 10	A.C Socket Spring Type		ACコンセント	J. R. U. C		
49	42 00 00 CB 06 86 30	Cord Stopper		コードストッパー	R. U. C		
50	32 00 00 CB 06 88 80	Plastic Rivet		プラスチックリベット			
51	42 00 00 MC 00 03 40	A.C Cord	SPT-1, POT-64	電源コード	R. U. C		
51	42 00 00 MG 00 05 00	—do.—	SA-1	〃	A		
51	42 00 00 MG 00 04 60	—do.—	VM0077	〃	E		
52	42 00 00 ED 33 00 60	Binding Head Screw	M3 x 6	バインド小ネジ M 3 × 6	FCM3-BI		
53	32 00 00 AA 08 33 20	Bottom Cover		ボトムカバー			
54	32 00 00 BA 06 86 40	Ring		リング			
55	32 00 00 CB 07 79 50	Leg		脚			
56	42 00 00 EI 03 00 80	Binding Head Screw	M3 x 8	バインドタッピン M 3 × 8	ZMC2-Y		
57	42 00 00 EV 10 13 00	Hexagonal Nut	M3	六角ナット M3			
58	42 00 00 ED 03 01 60	Binding Head Screw	M3 x 16	バインド小ネジ	ZMC2-Y, B. A. E		
59	42 00 00 LA 00 10 40	Connection Terminal	3P	3P中継端子台			
60	42 00 00 CA 06 06 80	Mark	Charge	充電マーク			
61	42 00 00 CA 06 06 70	—do.—	Neutral	中立マーク			
62	42 00 00 CA 06 06 90	—do.—	Earth	アースマーク			
63	32 00 00 CB 07 49 70	Isolation Plate		絶縁板			
64	32 00 00 AA 08 20 10	Stay for Connection Terminal		端子ステイ			
65	42 00 00 EI 03 00 00	Binding Head Screw	M3 x 6	バインド小ネジ	FCM3-BI		
66	42 00 00 LB 20 05 90	Fuse Holder		ヒューズホルダー			
67	42 00 00 KB 00 07 90	Fuse Time Lug	4.0AT 250V	ヒューズ			

www.manualscenter.com

Ref. No.	Part No.	Description			Remarks	Common Models	
	32 00 00 NA 06 82 30	Power Supply C.B		電源シート	U. C		
	32 00 00 NA 06 82 40	–do.–		〃	E. B		
	32 00 00 NA 06 82 50	–do.–		〃	J. R. A		
	42 00 00 FJ 23 81 00	Electrolytic Cap.		ケミコン タテ	100/16		
	42 00 00 FJ 14 82 20	–do.–		〃	220/25		
	42 00 00 FJ 17 83 30	–do.–		〃	330/63		
	42 00 00 FJ 28 74 70	–do.–		〃	47/80		
	42 00 00 FJ 29 82 20	–do.–		〃	220/100		
	42 00 00 FM 09 62 20	Bipolar Electrolytic Cap.		ケミコン (B·P)	2.2/16		
	42 00 00 FM 11 71 00	–do.–		〃	10/50		
	42 00 00 FM 39 81 00	–do.–		〃	100/16		
	42 00 00 FM 40 71 00	–do.–		〃	10/25		
	42 00 00 FZ 00 06 80	Metalized Film Resistor		金属被膜抵抗	0.1/250		
	42 00 00 GD 90 00 50	Air Core Coil		空心コイル	3μH		
	42 00 00 HL 42 41 00	Metal Oxide Resistor		酸金抵抗	2P 10Ω		
	42 00 00 HL 42 62 70	–do.–		〃	2P 2.7K		
	42 00 00 HL 43 52 70	–do.–		〃	3P 270Ω		
	42 00 00 HZ 00 07 10	Incombustible Resistor		不燃性抵抗	1P 4.7Ω		
	42 00 00 iA 08 44 00	Transistor	2SA844	トランジスタ			
	42 00 00 iA 08 72 00	–do.–	2SA872	〃			
	42 00 00 iB 05 36 00	–do.–	2SB536	〃			
	42 00 00 iB 05 66 00	–do.–	2SB566ANS	〃	(B. C. D)		
	42 00 00 iD 05 26 30	–do.–	2SD526	〃	(O ~ Y)		
	42 00 00 iC 12 13 30	–do.–	2SC1213A	〃	(C. D)		
	42 00 00 iC 17 75 00	–do.–	2SC1775	〃			
	42 00 00 iC 19 18 00	–do.–	2SC1918	〃	(E ~ G)		
	42 00 00 iD 03 81 00	–do.–	2SD381	〃			
	42 00 00 iD 04 76 00	–do.–	2SD476ANS	〃	(B ~ D)		
	42 00 00 iF 00 00 40	Diode	1S1555	ダイオード			
	42 00 00 iH 00 04 20	–do.–	1S1885	〃			
	42 00 00 iH 00 03 30	–do.–	1S1887	〃			
	42 00 00 iH 00 04 70	–do.–	1D4B1	〃			
	42 00 00 iF 00 05 70	Zener Diode	HZ-06C	ツェナーダイオード			
	42 00 00 KB 00 03 10	Fuse Withstand Current	0.5AT 250V	ヒューズ	J. R. A		
	42 00 00 KB 00 07 10	–do.– S Time Lug	500mAT 250V	〃	E. B		
	42 00 00 KB 00 10 10	–do.– UL	0.5A 250V	〃	U. C		
	42 00 00 KB 00 03 30	–do.– Withstand Current	1.0AT 250V	〃	J. R. A		
	42 00 00 KB 00 07 30	–do.– S Time Lug	1.0AT 250V	〃	E. B		
	42 00 00 KB 00 10 20	–do.– UL	1.0A 250V	〃	U. C		
	32 00 00 BA 06 91 40	Heat Sink		放熱器			

www.manualscenter.com

Ref. No.	Part No.	Description			Remarks	Common Models
	42 00 00 KC 00 03 10	Relay		リ レ ー		
		Binding Head Screw	M3 x 8	バインド小ネジ	FMN3-3m	
		Hexagonal Nut	M3	六角ナット		
	32 00 00 NA 06 84 30	Main C.B		メインシート	U	
	32 00 00 NA 06 84 40	—do.—		〃	J. R. C. A. E. B	
	42 00 00 FH 61 12 20	Ceramic Cap.	100P/500	セラコン		
	42 00 00 FH 61 16 80	—do.—	68P/500	〃		
	42 00 00 FH 61 14 70	—do.—	47P/500	〃		
	42 00 00 FJ 18 61 00	Electrolytic Cap.		ケミコンタテ	1/80	
				〃		
	42 00 00 FZ 00 06 80	Metalized Milar Cap.		メタライズドマイラーC	0.047/400	
		Metal Film Resistor		金属被膜抵抗	240Ω	
	42 00 00 HL 41 44 70	Metal Oxide Resistor		酸金抵抗	1P 47Ω	
	42 00 00 HL 41 48 20	—do.—		〃	1P 82Ω	
	42 00 00 HL 41 66 80	—do.—		〃	1P 6.8K	
	42 00 00 HL 41 71 20	—do.—		〃	1P 12K	
	42 00 00 HM 55 24 70	Cement and Ceramic Mold Resistor		セメント抵抗	5P 0.47Ω	
	42 00 00 HM 55 41 00	—do.—		〃	5P 10Ω	
	42 00 00 HY 00 03 80	Metal Glaze	V. R	メタルグレーズVR	CR29R, B-2.2K	
	42 00 00 HW 19 44 70	Fuse Resistor	70mA 47Ω	ヒューズ抵抗	J. R. C. B. A. E	
	42 00 00 HW 29 44 70	—do.—	—do.—	〃	U	
	42 00 00 HW 10 46 80	—do.—	85mA 68Ω	〃	J. R. C. B. A. E	
	42 00 00 HW 20 46 80	—do.—	—do.—	〃	U	
	42 00 00 HW 19 51 00	—do.—	50mA 100Ω	〃	J. R. C. B. A. E	
	42 00 00 HW 29 51 00	—do.—	—do.—	〃	U	
	42 00 00 HW 19 53 90	—do.—	25mA 390Ω	〃	J. R. C. B. A. E	
	42 00 00 HW 29 53 90	—do.—	—do.—	〃	U	
	42 00 00 HW 19 34 70	—do.—	230mA 4.7Ω	〃	J. R. C. B. A. E	
	42 00 00 HW 29 34 70	—do.—	—do.—	〃	U	
	42 00 00 HZ 00 07 10	Incombustible Resistor		不燃性抵抗	1P 4.7Ω	
	42 00 00 iA 06 73 10	Transistor	2SA673A	トランジスタ	(C. D)	
	42 00 00 iA 07 45 30	—do.—	2SA745B	〃	(O ~ Y) 140V > Vcbo	
	42 00 00 iA 08 72 20	—do.—	2SA872	〃	BV	
	42 00 00 iB 05 37 10	—do.—	2SB537	〃	150V > Vcbo	
	42 00 00 iC 12 13 30	—do.—	2SC1213A	〃	(C. D)	
	42 00 00 iC 14 03 30	—do.—	2SC1403B	〃	(O ~ Y) 140V > Vcbo	
	42 00 00 iC 17 75 00	—do.—	2SC1775	〃		

www.manualscenter.com

Ref. No.	Part No.	Description			Remarks	Common Models
	42 00 00 iC 17 75 20	Transistor	—do.—	トランジスタ	BV	
	42 00 00 iD 03 82 10	—do.—	2SD382	〃	150V > Vcbo	
	32 00 00 iE 10 07 70	FET	2SK99A	FET		
	42 00 00 iF 00 00 40	Diode	1S1555	ダイオード		
	42 00 00 iF 00 07 50	—do.—	1S2462	〃		
	42 00 00 iH 00 02 40	—do.—	1S1885	〃		
	42 00 00 iF 00 05 70	Zener Diode	HZ6C	ツェナーダイオード		
	42 00 00 iF 00 02 80	—do.—	WZ210	〃		
	32 00 00 BA 06 79 70	Heat Sink		放熱板		
	32 00 00 BB 06 30 80	Pusher for Transistor		Tr プッシャー		
	42 00 00 iL 00 02 30	Base for Transistor		マイカベース	AC201	
	42 00 00 LB 30 02 70	Socket for Transistor		Tr ソケット	〃	
		Binding Head Screw	M3 x 8	バインド小ネジ	FNM3-3m	
		Hexagonal Nut	M3	六角ナット	BNM1-3m	
	32 00 00 NA 06 83 20	Function C.B		ファンクションシート	U	
	32 00 00 NA 06 83 30	—do.—		〃	R. C. A. E. B	
	42 00 00 FD 11 23 90	Polystyrene Capacitor		スチコン	390P/50	
					〃	
	42 00 00 FJ 21 91 00	Electrolytic Capacitor		ケミコンタテ	1000/6.3	
	42 00 00 FJ 14 81 00	—do.—		〃	100/25	
	42 00 00 FZ 00 10 40	Tantalum Capacitor		タンタルコンデンサ	100/6.3	
	42 00 00 FD 12 81 00	—do.—		〃	100/10	
	42 00 00 FZ 00 07 20	UPF Capacitor		UPFコンデンサ	0.015/50	
	42 00 00 FZ 00 07 30	—do.—		〃	0.056/50	
	42 00 00 HT 41 00 10	Solid Type VR.		ソリッドVRφ10	B-220Ω	
	42 00 00 HU 87 64 70	Metal Film Resistor		金属被膜抵抗	4.7K	
	42 00 00 HU 87 75 60	—do.—		〃	56K	
	42 00 00 HW 19 43 30	Fuse Resistor	85mA 33Ω	ヒューズ抵抗	R. C. B. A. E	
	42 00 00 HW 29 43 30	—do.—	—do.—	〃	U	
	42 00 00 HW 19 53 90	—do.—	25mA 390Ω	〃	R. C. B. A. E	
	42 00 00 HW 29 53 90	—do.—	—do.—	〃	U	
	42 00 00 iA 06 73 10	Transistor	2SA673A	トランジスタ	(C. D)	
	42 00 00 iA 07 77 30	—do.—	2SA777	〃	(Q. R)	
	42 00 00 iA 08 72 00	—do.—	2SA872	〃		
	42 00 00 iC 15 09 30	—do.—	2SC1509	〃	(Q. R)	

www.manualscenter.com

Ref. No.	Part No.	Description			Remarks	Common Models	
	42 00 00 1C 17 75 00	Transistor	2SC1775	〃			
	32 00 00 1E 10 06 00	Dual FET	2SK100	F E T			
	42 00 00 1F 00 05 30		HV46R	バリスタ			
	42 00 00 1F 00 07 70		VD1212	〃			
	42 00 00 1G 00 13 50	I.C	#00135	I C			
	42 00 00 1H 00 02 40	Diode	1S1885	ダイオード			
	42 00 00 KC 00 03 00	Lead Relay	RL6442-H132	リードリレー			
	32 00 00 NA 06 82 60	Tone Control C.B		トーンコンシート	U		
	32 00 00 NA 06 82 70	—do.—		〃	R. C. A. E. B		
	42 00 00 FD 11 23 90	Polystyren Capacitor	390P/50	スチコンタテ			
	42 00 00 FD 11 28 20	—do.—	820P/50	〃			
	42 00 00 HL 41 53 90	Metal Oxide Resistor		酸金抵抗	1P 390Ω		
	42 00 00 HW 19 43 30	Fuse Resistor	85mA 33Ω	ヒューズ抵抗	R. C. B. A. E		
	42 00 00 HW 29 43 30	—do.—	—do.—	〃	U		
	42 00 00 HW 19 44 70	—do.—	70mA 47Ω				
	42 00 00 HW 29 44 70	—do.—	—do.—				
	42 00 00 1A 06 73 10	Transistor	2SA673A	トランジスタ	(C. D)		
	42 00 00 1A 08 72 00	—do.—	2SA872	〃			
	42 00 00 1C 17 75 00	—do.—	2SC1775	〃			
	42 00 00 1E 10 05 50	FET	2SK68A	F E T	L2, M1, M2, N1		
	42 00 00 1F 00 05 30	Varistor	HV46R	バリスタ			
	42 00 00 1F 00 07 70	〃	VD1212	〃			
	42 00 00 1H 00 02 40	Diode	1S1885	ダイオード			
	42 00 00 KC 00 03 00	Lead Relay	RL6442H132	リードリレー			
	32 00 00 NA 06 83 60	Meter C.B		メーターシート			
	42 00 00 HL 41 61 00	Metal Oxide Resistor		酸金抵抗	1P, 1K		
	42 00 00 HT 41 00 90	Solid Type VR	10φ B-4.7K	ソリッドVRヨコ型			
	42 00 00 1E 00 00 20	FET	2SK30A GR	F E T			
	42 00 00 1F 00 05 50	Zener Diode	HZ12C	ツェナーダイオード			
	42 00 00 1G 00 13 60	I.C	PM-02	I C			
	32 00 00 NA 06 83 70	Electrolytic Cap. C.B		ケミコンシート			

www.manualscenter.com

Ref. No.	Part No.	Description			Remarks	Common Models	
	42 00 00 FH 23 41 00	Ceramic Capacitor		セラコン	0.01/500 YZ(P)		
	42 00 00 FZ 00 04 30	Electrolytic Capacitor		ケミコンラグ型	22000/71		
	42 00 00 FZ 00 06 80	Metalized Mylar Cap.		メタライズド・マイラーコンデンサ	0.1/250		
	42 00 00 HL 42 71 80	Metal Oxide Resistor		酸金抵抗	2P 18K		
	42 00 00 1H 00 02 40	Diode	1S1885	ダイオード			
	42 00 00 1H 00 04 30	—do.—	SS-7	〃			
	42 00 00 1H 00 04 40	—do.—	SS-7R	〃			
	42 00 00 KC 00 03 10	Relay	AP5421	リレー	HL2-P DC12V		
	32 00 00 NA 06 83 80	Lamp C.B		ランプシート			
	42 00 00 1F 00 00 40	Diode	1S1555	ダイオード			
	32 00 00 NA 06 84 20	Coupler C.B		カプラーシート			
	42 00 00 FK 13 73 30	Electrolytic Cap.	33/16	ケミコン			
	42 00 00 KA 40 02 10	Slide Switch		スライドSW			

www.manualscenter.com