Sehr geehrter Kunde,

Sie haben sich für ein Faxgerät entschieden, das mit Hilfe eines Inkfilms auf Normalpapier druckt und außerdem den Gebrauch zusätzlicher Geräte, insbesonders schnurlosen Telefonen, erleichtert. Zusätzlich ist Ihr Gerät mit Funktionen ausgestattet, durch die Ihnen die Installation sowie die Handhabung sehr vereinfacht werden.

Versenden und empfangen von Faxen

Zum Versenden von mehrseitigen Faxen können Sie bis zu zehn Seiten in den Papiereinzug einlegen. Wenn das Papier aufgebraucht ist, werden bei Geräten mit Faxspeicher Faxe in diesen Speicher empfangen .

Weitere (schnurlose) Telefone

Ihr Gerät bietet Ihnen alle Möglichkeiten beim Einsatz mit zusätzlichen Geräten, wie z.B. Telefonen, schnurlosen Telefonen, externen Anrufbeantwortern oder auch mit jedem anderen zugelassenen Telekommunikationsgerät. Sie können Gespräche vom Faxgerät zu einem (schnurlosen) Telefon weiterleiten und umgekehrt. Ebenso kann von einem weiteren Telefon aus der Faxempfang eingeleitet sowie bei Geräten mit eingebautem Anrufbeantworter dieser gestoppt und ein Gespräch begonnen werden.

Hilfe-Taste

Wenn Sie **INSTALL/HELP** kurz drücken, erhalten Sie eine ausgedruckte Beschreibung aller wichtigen Funktionen.

Einfache und schnelle Installation

Sobald Sie **INSTALL/HELP** länger als zwei Sekunden drücken, wird von Ihrem Faxgerät eine Seite ausgedruckt, die Ihnen zusammen mit der Anzeige bei der Installation Ihres Geräts behilflich ist. Nachdem Sie alle Schritte der Installation ausgeführt haben, stellt sich Ihr Gerät automatisch ein. Möchten Sie ein zusätzliches (schnurloses) Telefon zu einem späteren Zeitpunkt anschließen, so führen Sie einfach EASY INSTALL wie oben beschrieben erneut durch. Die Einstellungen Ihres Geräts werden dann angepaßt.

Faxweiche und Timer ⏲

Ihr Faxgerät wechselt durch die Timerfunktion ⏲ automatisch zwischen dem Modus ☼ und ☾. Die eingebaute Uhr sorgt dafür, daß Ihr Gerät um 22 Uhr zu ☾ und um 6 Uhr zurück zu ☼ wechselt. Sie können diese Zeiten natürlich auch Ihren individuellen Bedürfnissen anpassen oder ⏲ ausschalten. Auf der Anzeige können Sie sehen, in welchem Modus Sie sich gerade befinden.

Modus Tag ☼ und Nacht ☾

☼ und ☾ bewirken ein unterschiedliches Verhalten ihres Faxgeräts abhängig von der Tageszeit. Tagsüber wird angenommen, daß Anrufe klingeln sollen. Nach einer gewissen Zeit schaltet sich der Faxempfang automatisch ein und auf dem (eingebauten oder externen) Anrufbeantworter können Nachrichten hinterlassen werden. In der Nacht wird davon ausgegangen, daß man so wenig wie möglich gestört werden will. Der Faxempfang erfolgt still und Anrufe klingeln leiser. Sie können alle Einstellungen entsprechend Ihrer individuellen Wünsche verändern.

! Setzen Sie Ihr Faxgerät niemals Regen oder einer anderen Art von Feuchtigkeit aus, um der Gefahr eines Stromschlages bzw. Feuerentwicklung vorzubeugen.

! Trennen Sie das Gerät bei einem Gewitter sowohl vom Netzstecker als auch von der Telefonbuchse. Sollte Ihnen das nicht möglich sein, bedienen Sie das Gerät nicht und telefonieren Sie auch nicht. Es besteht in diesem Fall die Gefahr von Blitzschlägen für den Bedienenden und/oder die Beschädigung des Geräts. Ausgenommen hiervon ist das von der Basisstation getrennte Schnurlostelefon.

! Am Boden der vorderen Inkfilmwanne befindet sich eine Klappe. Um einem möglichen Stromstoß vorzubeugen, darf die Klappe nicht geöffnet werden. Das Öffnen der Klappe ist ausschließlich autorisiertem Servicepersonal vorbehalten.

Sicherheitshinweise

- Beachten Sie alle Warnhinweise und Anleitungen und befolgen Sie diese genau.
- Schließen Sie den Telefon- und Netzstecker niemals in Feuchtträumen an, außer die Steckdosen sind speziell für Feuchträume entwickelt. Berühren Sie weder Netzstecker, Netzanschluß noch Telefondose mit nassen Händen.
- Berühren Sie niemals Telefon- bzw. Netzkabel, die nicht isoliert sind, außer die Telefonkabel wurden von der Telefonleitung bzw. die Netzkabel von der Netzspannung getrennt.
- Installieren Sie das Gerät niemals in der Nähe von Heizkörpern oder Klimaanlagen. Vermeiden Sie den Betrieb unter direkter Sonneneinstrahlung.
- Stellen Sie das Gerät auf eine ebene Unterlage und halten Sie zu anderen Geräten und Gegenständen einen Mindestabstand von 10 cm.
- Stellen Sie Ihr Gerät stabil und standsicher auf. Das Herabfallen des Faxgeräts kann schwerwiegende Gerätebeschädigungen und/ oder Verletzungen von Personen, insbesondere von Kleinkindern, nach sich ziehen.
- Sorgen Sie für freie Luftzirkulation rund um das Gerät. Betreiben Sie es nicht in geschlossenen Kästen, Schränken, Laden, etc. Lassen Sie rund um die Lüftungsöffnungen des Faxgeräts 10 cm Freiraum. Decken Sie das Gerät keinesfalls ab (Tischtücher, Papier, Mappen, etc.). Stellen Sie das Gerät nicht auf Betten, Decken, Polster, Sofas, Teppiche oder andere weiche Unterlagen, da die Gefahr von Überhitzung und als Folge Brandgefahr besteht.
- Sorgen Sie für eine sichere Kabelverlegung (Stolpergefahr, Beschädigung der Kabel bzw. des Geräts).
- Trennen Sie das Faxgerät vom Strom- und Telefonnetz, bevor Sie die Oberfläche des Geräts reinigen.
- Verwenden Sie keinesfalls flüssige oder gasförmige Reinigungsmittel (Sprays, Scheuermittel, Polituren, etc.).
- Lassen Sie keinesfalls Flüssigkeiten in das Gerät gelangen. Dies bringt die Gefahr von elektrischen Schlägen oder anderen Verletzungen für Personen sowie ernsten Schäden am Gerät mit sich. Sollten doch Flüssigkeiten ins Gerät gelangen, ziehen Sie sofort den Netzstecker und lassen Sie Ihr Gerät inspizieren.
- Bei Bruch der Anzeige kann eine schwach ätzende Flüssigkeit austreten. Vermeiden Sie unbedingt Haut- und Augenkontakt.
- Im Falle einer Beschädigung des Gehäuses oder des Netzkabels ziehen Sie bitte den Netzstecker. Das Gehäuse Ihres Faxgeräts darf nur von einer autorisierten Servicestelle geöffnet werden.
- Ihr Gerät ist nach den Normen UL 1950, EN 60950 bzw. IEC 950 geprüft und darf nur an den diesen Normen konformen Telefonnetzen betrieben werden.

Internationale Garantie

Sehr geehrter Kunde,

danke, daß Sie sich für ein PHILIPS-Produkt entschieden haben. PHILIPS Geräte entsprechen dem neuesten Stand der Technik und werden nach strengsten Qualitätsnormen gefertigt. Sollten Sie ausnahmsweise einen Grund zur Beanstandung haben, so garantiert PHILIPS – zusätzlich zu Ihren Gewährleistungsansprüchen gegenüber Ihrem Verkäufer – innerhalb von 12 Monaten ab Kaufdatum, daß die Produkte ohne Lohn- und Materialkosten repariert werden.

Die Ansprüche entsprechend dieser Garantiezusage setzen voraus, daß das Gerät ordnungsgemäß entsprechend der Gebrauchsanweisung für seinen bestimmungsgemäßen Gebrauch verwendet wurde. Die Garantie wird aufgrund der Vorlage der Originalrechnung bzw. Zahlungsbestätigung, welche das Datum des Kaufes und den Namen des Händlers, sowie die vollständige Modell- und Produktionsnummer zu tragen hat, gewährt.

Die Garantie wird nicht gewährt, wenn:

- die vorstehend erwähnten Dokumente auf irgendeine Art geändert oder unleserlich gemacht wurden.
- die Modell- und Produktionsnummer am Gerät geändert, gelöscht, entfernt oder auf andere Art unleserlich gemacht wurde.
- Reparaturen, Adaptierungen oder Modifikationen am Gerät von Personen oder Gesellschaften ohne entsprechende Befugnis vorgenommen wurden, oder .
- Schäden durch äußere Einflüsse (Blitz, Wasser, Feuer u.ä.) oder unsachgemäße Behandlung entstanden sind.

Wir machen Sie darauf aufmerksam, daß das Gerät nicht als defekt angesehen werden kann, wenn eine Modifikation oder Adaptierung am Gerät vorgenommen werden muß, um einen Einsatz des Geräts zu ermöglichen, für den das Gerät in seiner ursprünglichen Spezifikation nicht vorgesehen war (z.B. Anpassung an eine andere Empfangs- oder Anschlußnorm).

Wenn Ihr PHILIPS-Markenprodukt nicht ordnungsgemäß funktioniert, ersuchen wir Sie, sich an Ihren PHILIPS-Händler zu wenden oder das Gerät in eine PHILIPS-Service-Annahmestelle zu bringen. Durch die Inanspruchnahme der Garantie wird die Garantiezeit weder verlängert, noch wird eine neue Garantiefrist für das Produkt in Lauf gesetzt.

Um Ihnen unnötige Mühen zu ersparen, empfehlen wir Ihnen, die Bedienungsanleitung Ihres Geräts sorgfältig zu lesen, bevor Sie sich mit Ihrem Händler oder der Service-Annahmestelle in Verbindung setzen. Wenn Sie weitere Fragen haben, wenden Sie sich bitte schriftlich oder telefonisch an Ihre Kundeninformationsstelle.

Inhaltsverzeichnis

Kurzübersicht 1

Sicherheitshinweise 2
Internationale Garantie 2

1 Einführung 3

Geräteübersicht 4
Gerätebeschreibung 4
Übersicht der Funktionen 5
Tastenbelegung 6

2 Installation 8

Standort 8
Anschluß des Faxgeräts 8
Wechseln des Inkfilms 10
Inkfilm entfernen 10
Inkfilm einlegen 10
Papier einlegen 11
Papier entfernen 12
Papierstau 12
Easy Install 12
Anschluß weiterer Geräte 13
Ton- oder Pulswahl /Nebenstellenanlage 14

3 Grundeinstellung 15

HILFE-Funktion 15
Uhrzeit und Datum 15
Nummerneingabe 15
Nameneingabe 15
Korrektur 15
Sprache der Anzeige 16
Art des Klingelsignals 16
Lautstärke des Klingelns 16
Lautsprecherlautstärke 16

4 Faxweiche 17

Anschlußart: SERIELL 17
Anschlußart: PARALLEL 17
Modus 17
Modus 18
Modus ohne eingebauten Anrufbeantworter 19
Modus mit eingebautem Anrufbeantworter 20
Faxempfang: EXPERTE 20

5 Telefon 21

Telefonieren 21
Kurzwahl 1-9 21
Telefonbuch A-Z 21
Telefonnummernliste 22
Gespräche weiterleiten 22
Stummschalten 22

6 Fax 23

Dokumente einlegen 23
Faxen 23
Auflösung 23
Sende- und Fehlerbericht 23
Überseefunktion 24
Verkleinerung 24
Faxjournal 24
Abrufen von Faxberichten 24
Auf Abruf senden 24
Später senden 24

7 Anrufbeantworter 25

Ein- und ausschalten 25
Ansage aufnehmen 25
Aufnahmedauer 25
Nachrichten abhören 25
Lautstärke beim Abhören 25
Nachrichten löschen 25
Nachrichten weiterleiten 25
Gespräch mitschneiden 26
Memo 26
Fernabfrage 27

8 Weitere Funktionen 28

Kopieren 28

9 Störungen 29

Servicecode 32
Pflegehinweise 32
Verschmutzung durch Senden oder Kopieren 32
Verschmutzung durch empfangene Faxe 33

10 Anhang 34

Technische Daten 34
Glossar 34

Index 35

Geräteübersicht

Folgende Teile sind in der Verpackung enthalten:

1 Telefonkabel mit Stecker
2 Netzkabel mit Netzstecker
3 Telefonhörer
4 Spiralkabel für Telefonhörer
5 Faxgerät
6 Papierhalter
7 Inkfilm
8 Papier
9 Bedienungsanleitung
10 Installationshilfe
11 Adapterkabel (nur in Deutschland und in der Schweiz)

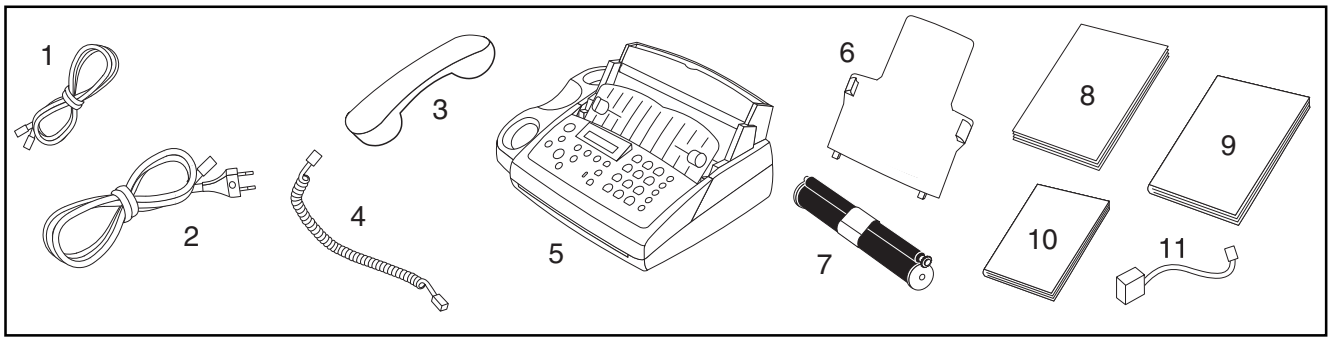

Gerätebeschreibung

1 Netzkabel mit Stecker
2 Papiernachfüllklappe
3 Papiereinzug
4 Papierhalter
5 Spiralkabel für den Telefonhörer
6 Telefonhörer
7 Bedienungspaneel
8 Dokumentenauslaß
9 Dokumenteneinzug
10 Dokumentbreitenadapter
11 Papierauslaß
12 Vordere Inkfilmwanne
13 Hintere Inkfilmwanne
14 Graue Druckerwalze
15 Blaue Riegel zum Öffnen der Inkfilmabdeckung
16 Inkfilmabdeckung

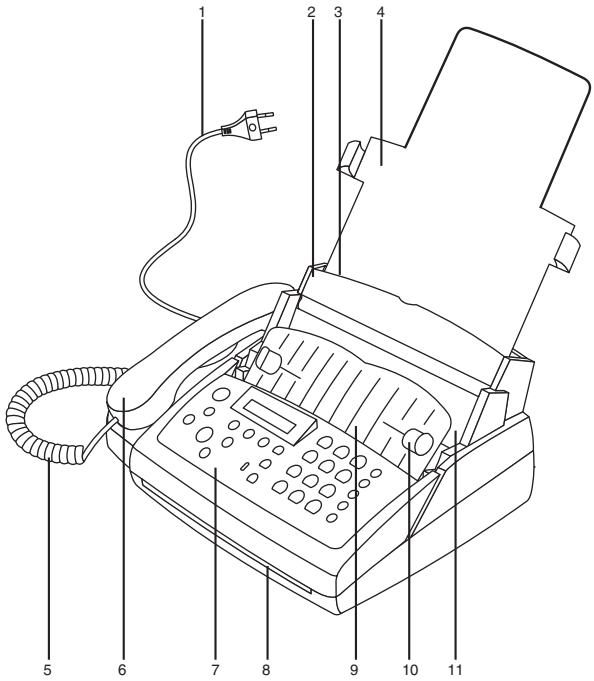

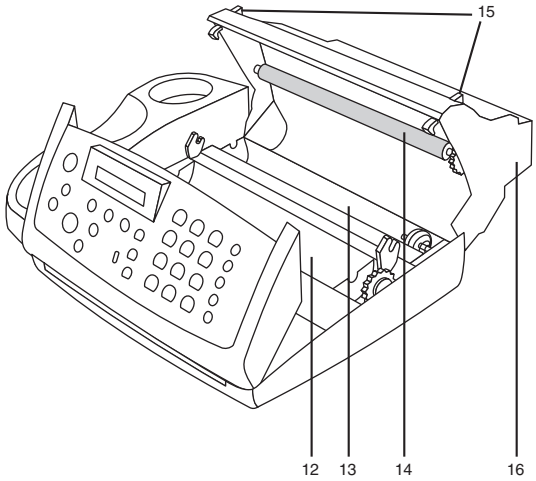

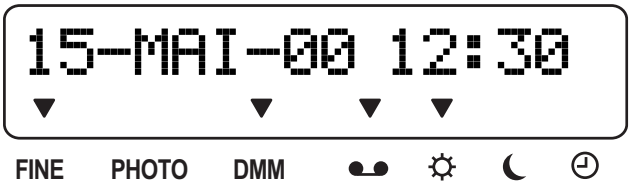

Die Pfeile auf der Anzeige geben den aktuellen Betriebszustand an:

FINE/PHOTO
zeigt an, ob Sie mit einer besseren Bildqualität oder Graustufen senden bzw. kopieren. Erscheint keiner der beiden Pfeile, so befindet sich Ihr Gerät im Standardmodus. Um die Auflösung zu verändern, drücken Sie **FINE/PHOTO**.

DMM
ist sichtbar, wenn sich Faxe im Dokumentenspeicher befinden.

*)
zeigt an, daß der Anrufbeantworter eingeschaltet ist.

/ /
drei verschiedene Pfeile auf der Anzeige zeigen die aktuelle Betriebsart an. Sie können mit / / die gewünschte Betriebsart wählen.

*) nur für Gerät mit eingebautem Anrufbeantworter

Übersicht der Funktionen

Drucken Sie eine Funktionsliste aus, indem Sie dreimal **FUNCTION** drücken.

1 Einstellung

11 Sprache setzen
(Sprache der Anzeige wählen) 16

12 Zeit/Datum
(Einstellung von Uhrzeit und Datum) 15

13 Ihre Telefonnummer
(Eingabe Ihrer Telefonnummer) 15

14 Ihr Name
(Eingabe Ihres Namens) 15

15 Wahlmodus
(Einstellung Wahlmodus und Nebenstellenbetrieb) 14

16 Nummern speichern
(Speichern von Namen und Nummern im Telefonbuch) 21

2 Fax

21 Langsam
(Faxübertragung mit halber Geschwindigkeit) 24

22 Abrufempfang
(Abrufen eines Faxes) 24

23 Senden auf Abruf
(Faxe von Ihrem Gerät abrufen lassen) 24

24 Später senden
(Faxe zu einem späteren Zeitpunkt versenden) 24

25 Verkleinern
(verkleinert empfangene Faxe) 24

3 Faxweiche

31 Tag
(Einstellung der Betriebsart) 18

32 Nacht
(Einstellung der Betriebsart) 19

33 Timer
(Einstellung der Betriebsart) 17

34 Easylink
(Codes in Verwendung mit zusätzlichen Telefonen) 28

4 Verschiedenes

41 Faxjournal
(Liste der letzten zehn Faxsendungen) 24

42 Nummernliste
(Ausdruck aller gespeicherten Namen und Nummern) 22

43 Sendebericht
(Ausdruck des Sendeprotokolls) 23

44 Klingeltypen
(Auswahl aus fünf Klingelarten) 16

45 Servicecode
(Löschen von persönlichen Einstellungen) 32

5 Anrufbeantworter

(nur bei eingebautem Anrufbeantworter)

51 Aufnahmezeit
(Einstellung der Aufnahmedauer pro Nachricht) 25

52 Zugangscode
(Codes zur Fernabfrage des Anrufbeantworters, zum Weiterleiten von Nachrichten) 27

53 VIP-Code
(Läuten trotz aktiviertem Anrufbeantworter) 26

54 Memo-Modus
Extern (Mitteilung für den Anrufer ohne Möglichkeit, eine Nachricht zu hinterlassen) 26
Intern (Nachricht für Mitbewohner) 27

55 Weiterleiten
(Nachrichten an eine andere Telefonnummer weiterleiten) 26

Tastenbelegung

Gerät ohne eingebauten Anrufbeantworter

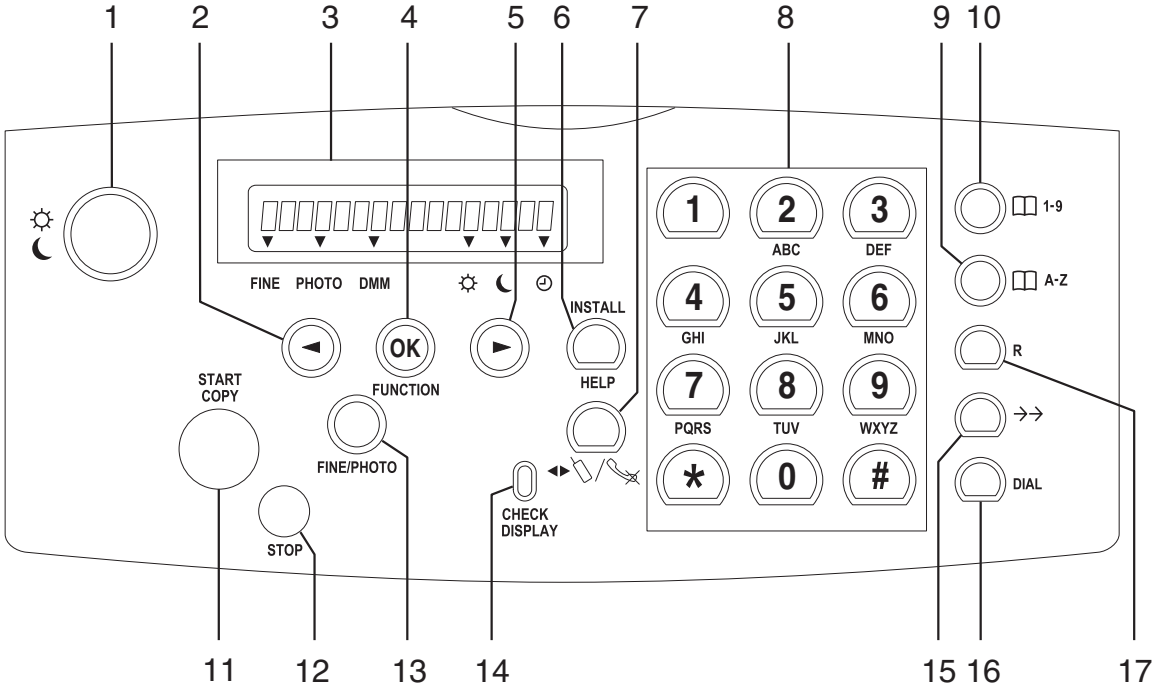

Gerät mit eingebautem Anrufbeantworter

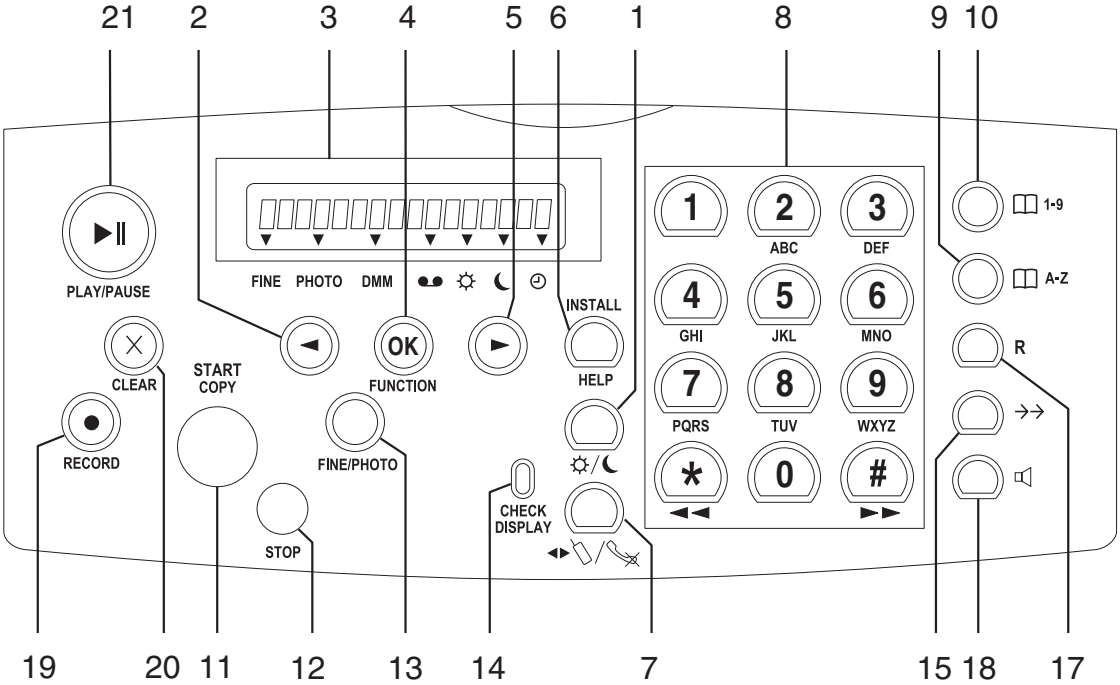

1 ☼ / ☾ / ⏻
zum Umschalten der Betriebsart
kurz drücken: wechseln zwischen ☼ und ☾
lang drücken (zwei Sekunden): ein- und ausschalten des Modus ⏻

2 ◄
kurz drücken: Auswahl von Optionen / Lautstärke verstellen / Löschen eines Zeichens
lang drücken (zwei Sekunden): Löschen einer ganzen Zeile

3 **Anzeige**
siehe auch **1 Einführung** / Gerätebeschreibung

4 FUNCTION/OK
Aufrufen von Funktionen / Bestätigung von Eingaben / schnelles Abrufen von Faxen

5 ►
Auswahl von Optionen / Verstellen der Lautstärke / Eingabe von Leerzeichen bei Namen

6 INSTALL/HELP
kurz drücken: Ausdruck einer Anleitung zur Bedienung der wichtigsten Funktionen
lang drücken (zwei Sekunden): Ausdruck einer Easy-Install-Anleitung

7 🎤/📞
vorübergehendes Stummschalten des Mikrofons während des Gesprächs / Weiterleiten eines Gesprächs vom Faxgerät zu einem weiteren Telefon (nur bei **seriellem** Anschluß)

8 Tastenfeld zur Eingabe von Zahlen und Buchstaben

9 📖 A-Z
kurz drücken: Aufrufen eines Nameneintrages
lang drücken (zwei Sekunden): Speichern eines Namens

10 📖 0-9
kurz drücken: schneller Aufruf einer Rufnummer
lang drücken (zwei Sekunden): Speichern einer Rufnummer

11 START/COPY
Starten der Faxübertragung oder Kopieren

12 STOP
unterbricht Vorgänge

13 FINE/PHOTO
Einstellen einer besseren Bildqualität beim Senden und Kopieren (für Texte und Zeichnungen – FINE, für Fotos – PHOTO)

14 CHECK DISPLAY
blinkt diese Lampe, lesen Sie bitte die Anzeige

15 →→
kurz drücken: Wiederholen der fünf zuletzt gewählten Nummern / Einfügen einer Wählpause zwischen zwei Ziffern
lang drücken (zwei Sekunden)*: Durchsicht der Anruferliste

16 DIAL
Wählen bei aufgelegtem Hörer

17 **R**
für Sonderfunktionen, z.B. beim Betrieb an einer Nebenstellenanlage sowie zur Verwendung von einigen Funktionen, welche von Ihrer Postdienststelle zur Verfügung gestellt werden (Makeln, Anklopfen, ...)

18 🔈 **
Wählen bei aufgelegtem Hörer und Freisprechen

19 RECORD **
kurz drücken: Wiedergabe der Ansagetexte
lang drücken (zwei Sekunden): Aufnahme eines neuen Ansagetextes

20 CLEAR **
Löschen von Nachrichten / Einträgen

21 PLAY/PAUSE **
Abspielen von Nachrichten. Die Taste blinkt, wenn neue Nachrichten bzw. Memos aufgezeichnet wurden.

*) nur bei Gerät mit Faxspeicher in D und Ö

**) nur bei Gerät mit eingebautem Anrufbeantworter

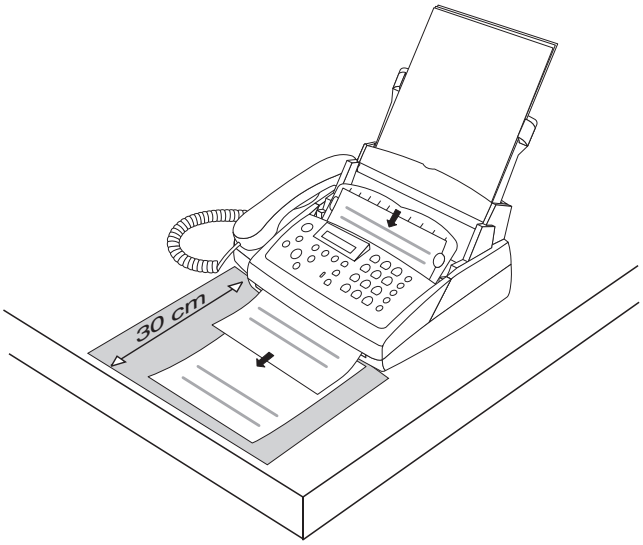

! Bei Ausfall der Netzspannung funktioniert weder der Telefon- noch der Faxbetrieb.

! Das Faxgerät wurde ausschließlich für den Gebrauch im jeweiligen Verkaufsland gebaut. Es entspricht den dortigen Bestimmungen der Telefongesellschaften.

Standort

1 Das Faxgerät soll sicher und stabil auf einer ebenen, glatten, horizontalen Oberfläche stehen (keine Unterlagen wie Teppiche u.ä.).

2 Vermeiden Sie unbedingt direkte Sonneneinstrahlung (Wärmeempfindlichkeit des Inkfilms), unmittelbare Nähe zu Heizungen, Radio- und Fernsehgeräten, Klimaanlagen, Staub, Wasser und Chemikalien.

3 Um einen Wärmestau zu vermeiden, darf das Gerät nicht abgedeckt werden. Stellen Sie es so auf, daß ausreichende Luftzirkulation rund um das Gerät gewährleistet ist.

4 Da sich der Dokumentenauslaß auf der Gerätevorderseite befindet, sollten keine Gegenstände vor das Gerät gestellt werden. Um einen Rückstau der Dokumente zu vermeiden, sollte im Bereich des Dokumentenaustrittes die Oberfläche möglichst glatt sein. Gummiartige Oberflächen sind nicht empfehlenswert.

5 Falls Sie ein Schnurlostelefon benutzen wollen, halten Sie einen Abstand von mindestens 15 cm zwischen Faxgerät und Basisstation des Schnurlosgeräts ein, da sonst akustische Störungen in Ihrem Telefonhörer auftreten können.

Anschluß des Faxgeräts

An die Telefonleitung

Schließen Sie das Telefonkabel an das Faxgerät an, indem Sie es in die mit **LINE** gekennzeichnete Buchse an der **Unterseite des Geräts** stekken. Legen Sie das Kabel in die dafür vorgesehene Rille ein.

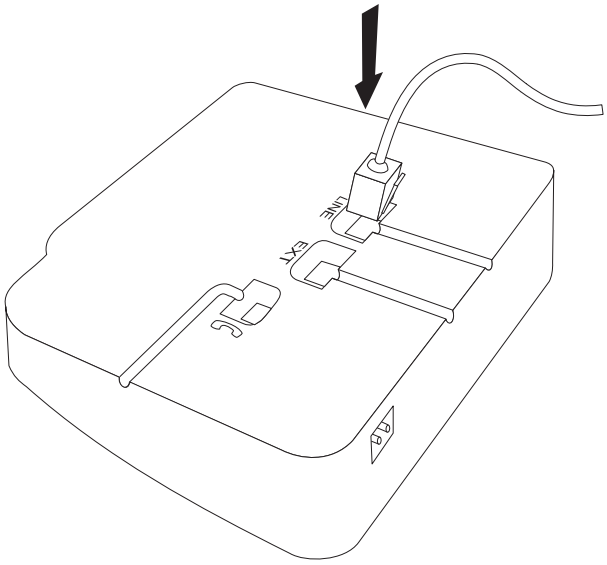

Deutschland

Stecken Sie den Telefonstecker in die linke Telefonbuchse mit der Bezeichnung **N**. Bitte vermeiden Sie die Verwendung von Adaptern, Verteilern oder Verlängerungen. Diese können zu Funktionsbeeinträchtigungen führen.

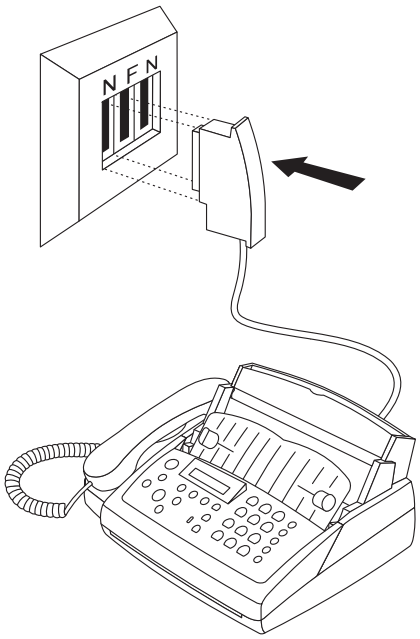

Österreich

Stecken Sie den Telefonstecker in die Buchse, die mit einem Dreieck △ bezeichnet ist.

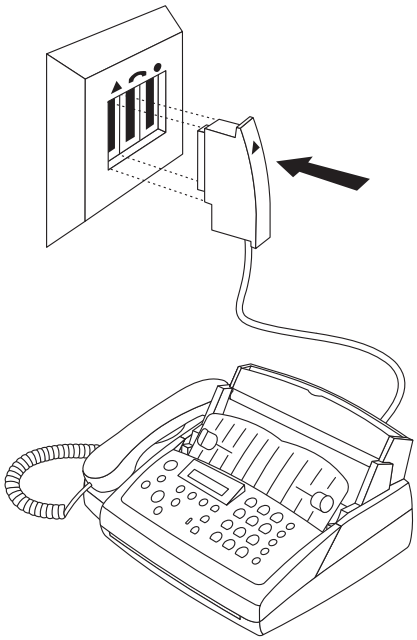

Schweiz

Stecken Sie den Telefonstecker in die Buchse. Besitzen Sie eine ältere Telefondose, verwenden Sie bitte einen handelsüblichen Adapter. Haben Sie eine Doppeldose, so stecken Sie den Telefonstecker in die obere Buchse der Dose.

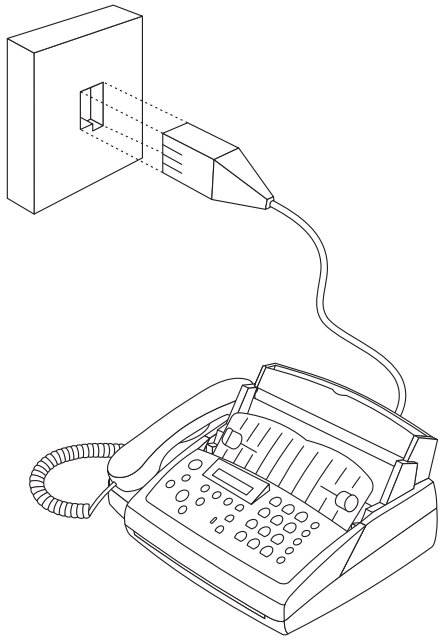

Spiralkabel an den Telefonhörer

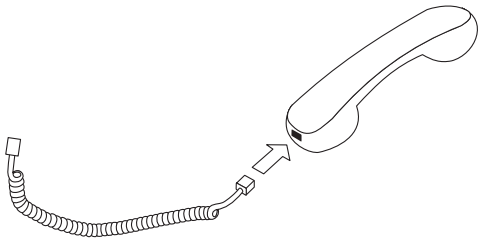

Hörer an das Faxgerät

Stecken Sie das andere Ende des Spiralkabels in die mit einem Telefonhörer bezeichnete Buchse **an der Unterseite des Geräts**, und drükken Sie es in die dafür vorgesehene Kabelrille.

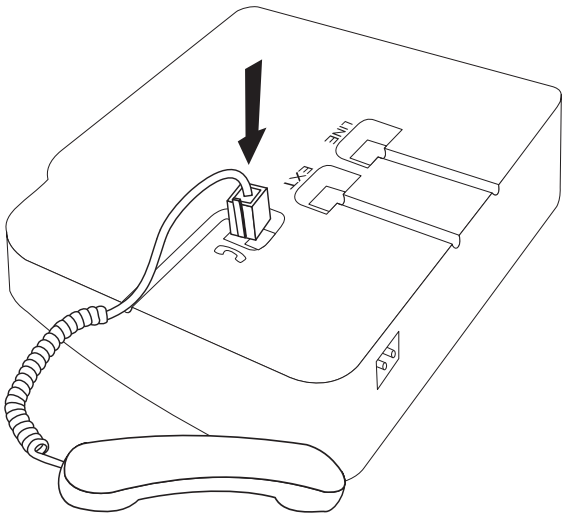

An die Netzspannung

! Bitte beachten Sie, daß der Hörer aufgelegt sein muß, bevor Sie Ihr Gerät an die Netzspannung anschließen.

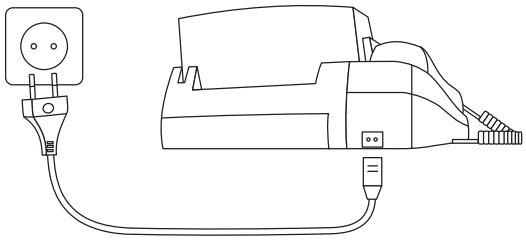

1 Nachdem Sie Ihr Gerät an die Netzsteckdose angeschlossen haben, führt Ihr Gerät einen Test durch. Danach fordert es Sie zur Eingabe von Uhrzeit und Datum auf.

2 Verwenden Sie die Zifferntasten zur Eingabe der Uhrzeit. Drücken Sie danach **OK**.

3 Geben Sie Jahr, Monat und Tag ein und drücken Sie anschließend jeweils **OK**.

Wechseln des Inkfilms

Ist der Inkfilm aufgebraucht oder ist kein Inkfilm im Faxgerät, blinkt **CHECK DISPLAY** und auf der Anzeige erscheint:

```
KEIN INKFILM
```

1 Bevor Sie einen neuen Inkfilm einlegen, entfernen Sie bitte immer das Papier aus dem Papiereinzug! Befolgen Sie außerdem die Anweisung auf Ihrer Inkfilmverpackung!

2 Um die beste Qualität zu erreichen, verwenden Sie bitte ausschließlich Inkfilme wie auf Ihrer Originalrolle beschrieben. Aus Sicherheitsgründen verwenden Sie keine anderen Fabrikate, da diese Ihr Faxgerät beschädigen können.

3 Öffnen Sie das Faxgerät, indem Sie vorsichtig das Bedienungspaneel an der Aussparung in der Mitte anheben. Wenn Sie einen leichten Klick hören, ist das Paneel eingerastet.

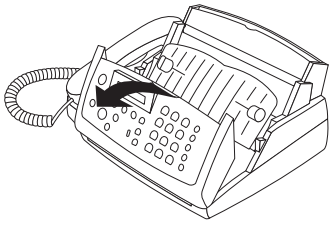

Inkfilm entfernen

Sollten Sie beim Wechseln des Inkfilms bemerken, daß sich die graue Druckerwalze schwarz gefärbt hat, müssen Sie diese reinigen (siehe **Störungen** / Pflegehinweise).

1 Öffnen Sie die Inkfilmabdeckung, indem Sie mit beiden Händen die blauen Riegel nach hinten drücken.

2 Klappen Sie danach die Inkfilmabdeckung vorsichtig nach hinten.

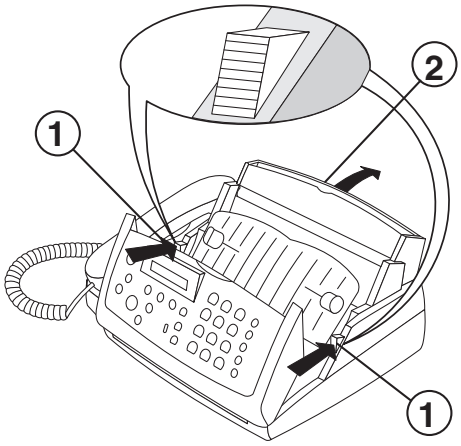

3 Drücken Sie die leere Rolle des Inkfilms nach rechts gegen die Feder.

4 Heben Sie nun die Rolle an der linken Seite hoch, um sie aus ihrem Sitz herauszuheben.

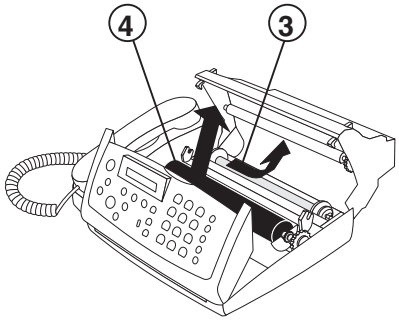

5 Nehmen Sie die beiden Inkfilmrollen heraus. Sie können nicht mehr wiederverwendet werden. Die Entsorgung erfolgt mit Ihrem Restmüll. Legen Sie einen neuen Inkfilm ein, da Ihr Faxgerät sonst nicht betriebsbereit ist.

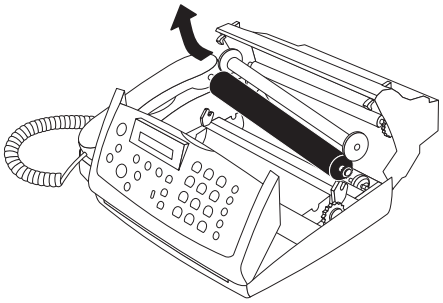

Inkfilm einlegen

1 Entfernen Sie vorsichtig den Fixierungsstreifen von dem neuen Inkfilm. Der Inkfilm darf nicht beschädigt werden.

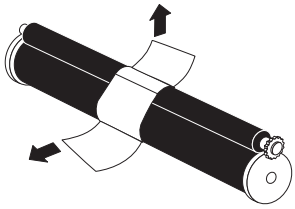

2 Halten Sie den Inkfilm so, daß sich die große Rolle unten befindet und das blaue Zahnrad der kleinen Rolle rechts ist. Legen Sie den Inkfilm in die hintere Inkfilmwanne, indem Sie das rechte blaue Ende der großen Rolle gegen die rechte blaue Federachse drücken.

3 Legen Sie danach das linke schwarze Ende der großen Rolle auf die linke Achse.

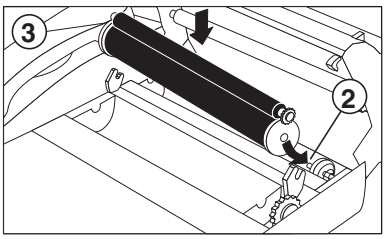

4 Nehmen Sie nun die kleine Rolle und legen Sie diese in die dafür vorgesehene Rille in die vordere Inkfilmwanne.

5 Drehen Sie das Zahnrad der kleinen Rolle nach vor, um sie zu spannen. Achten Sie darauf, daß die Folie keine Falten wirft.

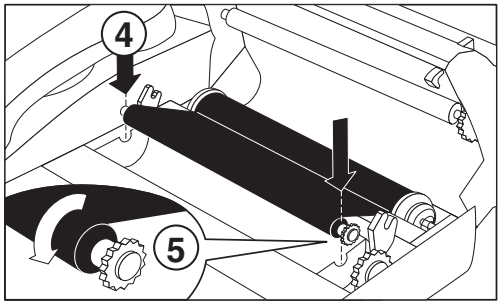

6 Schließen Sie die Inkfilmabdeckung, indem Sie diese nach vorne klappen. Achten Sie darauf, daß beide Riegel eingerastet sind.

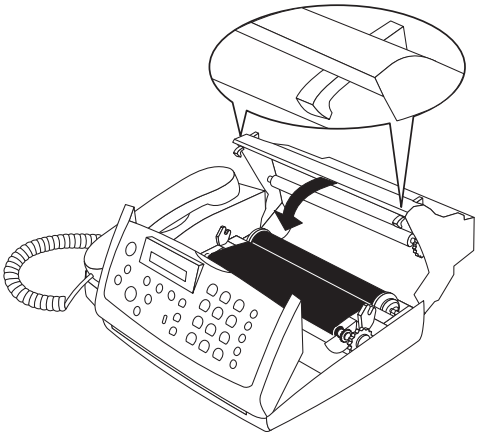

7 Danach schließen Sie das Bedienungspaneel.

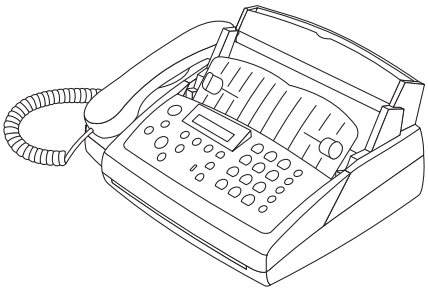

Da sich am Beginn des Inkfilms ein Silberstreifen befindet, kann die Druckqualität der ersten Seiten beeinträchtigt werden.

Papier einlegen

Bevor Sie Dokumente kopieren können, müssen Sie Papier in Ihr Faxgerät einlegen. Verwenden Sie bitte ausschließlich das Standardformat A4 – 210 x 297 mm. Das Gerät funktioniert mit normalem Schreib- und Kopierpapier und ist optimiert für glattes 80g/m^2-Papier. Je glatter die Papieroberseite ist, desto besser wird der Ausdruck.

Ist kein Papier im Faxgerät, blinkt **CHECK DISPLAY** und auf der Anzeige erscheint:

```
KEIN PAPIER
```

1 Stecken Sie den Papierhalter in die dafür vorgesehenen Öffnungen hinter dem Papiereinzug. Sie hören ein Geräusch, wenn der Papierhalter eingerastet ist.

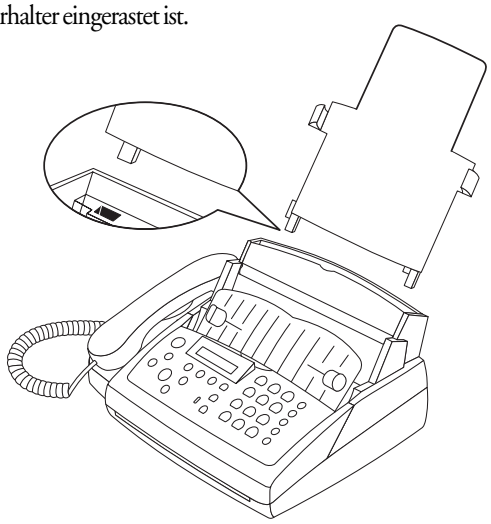

2 Um zu vermeiden, daß mehrere Blätter gleichzeitig eingezogen werden, fächern Sie das Papier auf und richten Sie es auf einer glatten Oberfläche aus, bevor Sie es in den Papiereinzug legen.

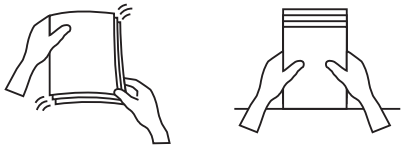

3 Klappen Sie die Papiernachfüllklappe bis zum Anschlag nach vor.

4 Stecken Sie maximal 50 Blätter A4 Papier bis zum Anschlag in den Papiereinzug.

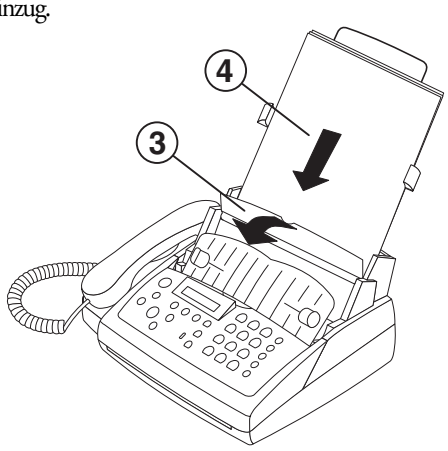

5 Schließen Sie die Papiernachfüllklappe.

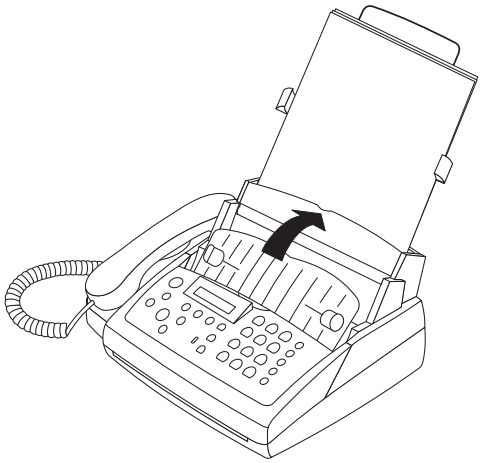

! Füllen Sie kein Papier nach, wenn das Gerät gerade druckt! Verwenden Sie kein bereits einseitig bedrucktes Papier! Beides könnte zu einem Papierstau führen.

Papier entfernen

1 Klappen Sie die Papiernachfüllklappe nach vor.

2 Ziehen Sie danach das Papier heraus.

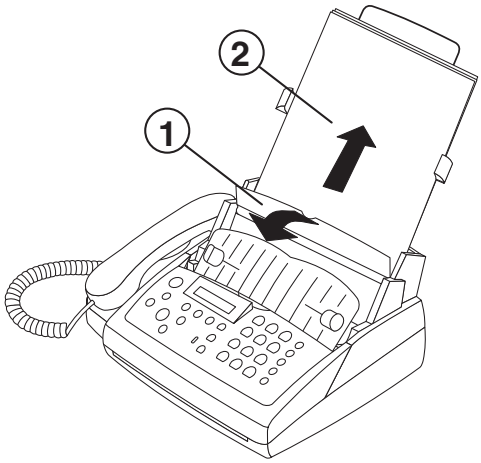

3 Schließen Sie die Papiernachfüllklappe.

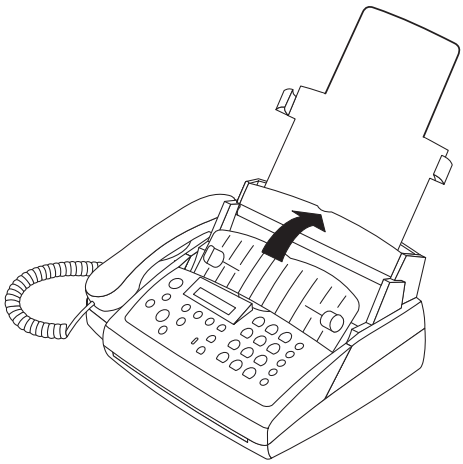

Papierstau

Öffnen Sie das Bedienungspaneel sowie die Inkfilmabdeckung. Lassen Sie die Papiernachfüllklappe geschlossen, so können Sie das Papier leichter entfernen. Ziehen Sie das Papier vorsichtig von innen heraus. Die Inkfilmrolle muß vor dem Schließen der Inkfilmabdeckung gespannt werden, indem Sie das Zahnrad der vorderen Inkfilmrolle nach vorne drehen.

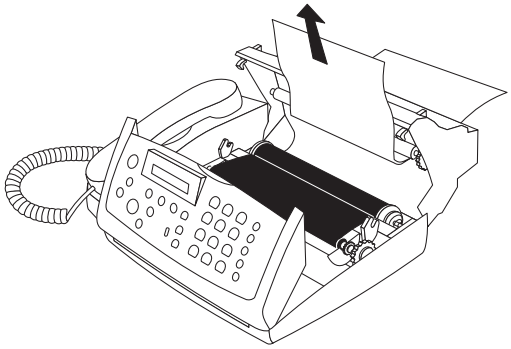

! Ziehen Sie das Papier nicht von oben heraus, da das Papier zerreißen kann und somit das Funktionieren Ihres Geräts beeinträchtigt.

Easy Install

Mit Hilfe von Easy Install stellt sich Ihr Gerät optimal auf Ihre persönlichen Gegebenheiten ein.

1 Halten Sie **INSTALL/HELP** zwei Sekunden gedrückt. Ihr Faxgerät druckt eine Seite mit der Überschrift EASY INSTALL. Ziehen Sie diese mit einem leichten Zug heraus.

2 Danach führt Sie Ihr Gerät durch die ersten Einstellungen, wie z.B. die Eingabe des Wahlmodus, Ihrer Nummer, Ihres Namens, sowie die Konfiguration von möglichen weiteren Geräten (ideale Einstellung der Faxweiche).

Wenn Sie nachträglich zusätzliche Telefone anschließen, empfehlen wir Ihnen, EASY INSTALL nochmals durchzuführen.

Anschluß weiterer Geräte

Sie können an einem einzigen Telefonanschluß zusätzlich zu Ihrem Faxgerät weitere Geräte, wie z.B. **weitere Telefone, Schnurlostelefone, Anrufbeantworter, Gebührenzähler oder Modems** betreiben.

An derselben Telefondose
(nicht in der Schweiz)

Möchten Sie weitere Telekommunikationsgeräte an derselben Telefondose anschließen, beachten Sie bitte die Reihenfolge laut Tabelle (siehe unten).

Wenn Ihre Telefondose nicht der unten abgebildeten entspricht und Sie direkt an dieser mehr als ein weiteres Telekommunikationsgerät anschließen möchten, wenden Sie sich bitte an Ihre Telefongesellschaft.

Anschluß direkt an das Faxgerät
(nicht in Österreich)

Sollten Sie an Ihrer Wanddose keine freie Buchse zur Verfügung haben, können Sie mit dem beigepackten Adapterkabel ein zusätzliches Telefon (z.B. Schnurlostelefon) an die mit **EXT.** gekennzeichnete Buchse am Boden des Faxgeräts anschließen.

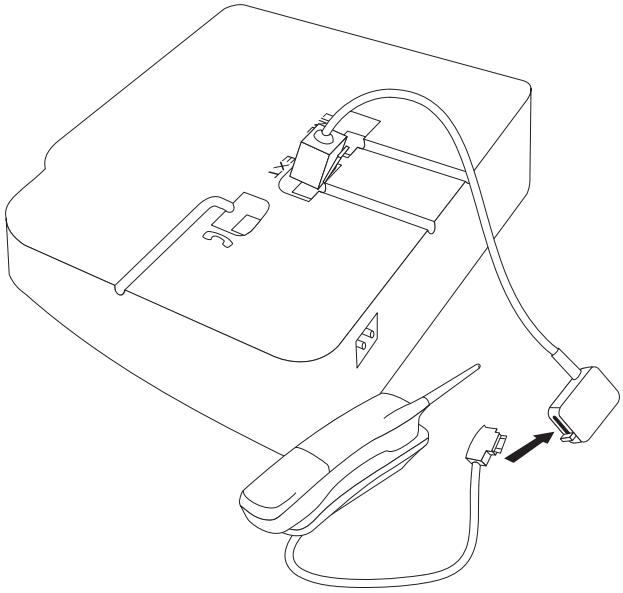

Schweiz – Gebührenzähler

Weitere Geräte werden über das beigelegte Adapterkabel an die mit EXT. gekennzeichnete Buchse am Boden des Faxgeräts angeschlossen. Möchten Sie einen **Gebührenzähler** benützen, schließen Sie diesen über einen Serieadapter an. Das Faxgerät wird dann ausnahmsweise bei dem Telefonsymbol angeschlossen (in Serie **hinter** dem Gebührenzähler).

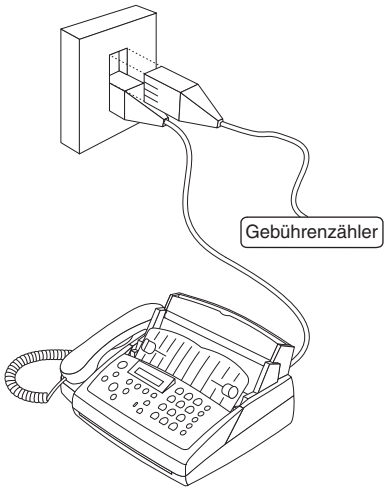

Wenn Sie spezielle Zusatzeinrichtungen mit Ihrem Faxgerät verwenden wollen, kontaktieren Sie bitte den jeweiligen Händler.

Wenn Sie Faxe über Modem empfangen möchten, müssen Sie Ihr Faxgerät auf ☼ setzen und in Funktion 31 folgendes einstellen:

FAXEMPF.:MANUELL

Telefondose Deutschland:

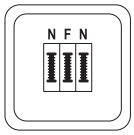

Telefondose Österreich:

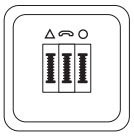

Deutschland	N	F	N
Österreich	△	⌒	O
Variante 1	Faxgerät	(Schnurlos)Telefon bzw. Anrufbeantworter	(Schnurlos)Telefon
Variante 2	Faxgerät	(Schnurlos)Telefon bzw. Anrufbeantworter	PC-Modem
Variante 3	Gebührenzähler	(Schnurlos)Telefon bzw. Anrufbeantworter	Faxgerät
Variante 4	Gebührenzähler	PC-Modem	Faxgerät

Anschluß an ISDN

Ihr Faxgerät ist kein ISDN-Fax (Gruppe 4), sondern ein analoges Faxgerät (Gruppe 3). Es kann daher nicht direkt an einem ISDN-Anschluß betrieben werden, sondern man benötigt dafür entweder einen (Analog)-Adapter oder eine ISDN-Anlage mit Anschlüssen für analoge Endgeräte. Entnehmen Sie weitere Informationen der ISDN-Bedienungsanleitung.

Anschluß an eine Nebenstellenanlage

Nebenstellenanlagen sind in allen größeren Betrieben üblich. Auch die immer häufiger in Privathaushalten verwendeten ISDN-Anlagen sind Nebenstellenanlagen. Um von einem Anschluß (Nebenstelle) einer solchen Anlage eine Verbindung zum öffentlichen Telefonnetz zu erhalten, muß man vor jedem Anruf eine Kennziffer für die Amtsholung wählen.

Ein weiteres Telefon, das gemeinsam mit Ihrem Faxgerät an einem normalen Telefonanschluß angeschlossenen ist, darf also nicht mit einer Nebenstelle an einer solchen Anlage verwechselt werden.

Schließen Sie Ihr Faxgerät an eine Nebenstelle an, müssen in Funktion 15 die richtigen Einstellungen gewählt werden.

Ton- oder Pulswahl / Nebenstellenanlage

In Funktion 15 können Sie sowohl zwischen Ton- und Pulswahl wählen als auch den Anschluß an eine Nebenstellenanlage einstellen.

Es gibt zwei verschiedene Wahlverfahren. Ältere Telefonanschlüsse arbeiten meist mit **Pulswahl**, modernere mit der schnelleren **Tonwahl**. Sie können den Wahlmodus Ihres Faxgeräts ändern. Sollten Sie nicht wissen, wie Ihr Anschluß funktioniert, fragen Sie bei Ihrer Telefongesellschaft nach.

Um verschiedene Telefondienste in Anspruch nehmen zu können, ist es nötig, Tonwahlsignale zu senden. Erfordert Ihr Telefonanschluß jedoch die Einstellung auf Pulswahl, so können Sie ⊛ oder # drücken, um kurzzeitig auf Tonwahl umzuschalten. Alle nachfolgenden Ziffern werden dann im Tonwahlverfahren ausgesendet. Sobald Sie den Hörer auflegen, ist Ihr Faxgerät wieder auf Pulswahl eingestellt.

! Sollten Sie zu Ihrem Telefon- bzw. Faxpartner keine Verbindung herstellen können, ändern Sie den Wahlmodus.

1 Wählen Sie Funktion 15, indem Sie **FUNCTION** drücken und danach die Ziffern ①⑤ eingeben. Drücken Sie **OK**.

2 Wählen Sie mit ◄/► Puls- oder Tonwahl. Drücken Sie **OK**.

```
WAHLMODUS:  PULS
```

```
WAHLMODUS:   TON
```

3 Mit ◄/► können Sie den Nebenstellenbetrieb einschalten. Drücken Sie **OK**.

```
NEBENST.:   NEIN
```

```
NEBENST.:     JA
```

4 Drücken Sie die Taste, die notwendig ist, um die Amtsleitung zu erreichen (diese Amtskennziffer muß vom Hersteller angegeben werden). Dies ist entweder ⓪, **R** (bei manchen Anlagen auch als FLASH bezeichnet) oder eine andere Ziffer. Drücken Sie **OK**.

5 Drücken Sie **OK**. Ihr Faxgerät überprüft, ob die Amtsleitung erreicht werden kann.

6 ... ist die Überprüfung erfolgreich, erscheint kurz:

```
TEST OK
```

7 ... ist die Überprüfung nicht erfolgreich, erscheint kurz:

```
TEST NICHT OK
```

8 Sie werden nochmals zur Eingabe aufgefordert. Zum Erreichen der Amtsleitung ändern Sie entweder den Wahlmodus oder die Kennziffer. Haben Sie den richtigen Wahlmodus sowie die richtige Amtskennziffer eingegeben, doch auf der Anzeige erscheint trotzdem

```
TEST NICHT OK
```

dann löschen Sie die Amtskennziffer, indem Sie ◄ drücken.

Falls bei Ihrer Nebenstellenanlage **R** als Amtskennziffer angegeben ist und die Amtsholung sich dennoch als nicht möglich erweist, dann ist Ihre Anlage nicht vorschriftskonform. Am Faxgerät müssen deshalb bestimmte technische Einstellungen verändert werden. Bitte wenden Sie sich an unser telefonisches Kundenservice.

! Sollten Sie einmal eine falsche Taste gedrückt haben, drücken Sie STOP sooft wie notwendig, um zur Ausgangsposition zurückzukehren.

Wollen Sie sich die ursprünglichen Einstellungen Ihres Geräts merken, empfehlen wir Ihnen, eine Funktionsliste auszudrucken, bevor Sie Einstellungen am Gerät verändern (drücken Sie dreimal **FUNCTION**).

Möchten Sie Ihre individuellen Einstellungen löschen, so können Sie dies in Funktion 45 Servicecode durchführen (siehe **Störungen** / Servicecode).

Zur Jahrtausendwende schaltet Ihr Faxgerät automatisch von 99 auf 00.

„Ihr Name" und „Ihre Telefonnummer" werden am oberen Rand (die ersten 4 mm) jeder Seite zusammen mit Datum, Uhrzeit und Seitennummer mitgesendet, wenn Sie sie in der jeweiligen Funktion eingegeben haben.

HILFE-Funktion

1 Drücken Sie kurz **INSTALL/HELP**. Sie erhalten einen Ausdruck mit einer kurzen Beschreibung über die wichtigsten Funktionen.

Uhrzeit und Datum

1 Wählen Sie **Funktion 12**, indem Sie **FUNCTION** drücken und danach die Ziffern ① und ② eingeben.

2 Drücken Sie **OK**. Verwenden Sie das Tastenfeld zur Eingabe von Uhrzeit und Datum. (Beispiel: ①⑤③⓪ für 15.30 Uhr etc.)

3 Drücken Sie **OK**. Geben Sie nun den richtigen Monat und das richtige Jahr ein. Bestätigen Sie jede einzelne Eingabe mit **OK**. (Beispiel: ⓪⑤ **OK** ⑨⑨ **OK** für Mai 1999)

Nummerneingabe

Bei Telefon- und Faxnummern können Sie mit der Taste ⊛ oder ⊛ das im internationalen Telefonverkehr übliche Zeichen „+" eingeben und mit ► ein Leerzeichen einfügen. Sie können maximal 20 Stellen für Ihre Nummer verwenden.

1 Wählen Sie **Funktion 13**.

2 Drücken Sie **OK**.

3 Geben Sie Ihre Telefon- oder Faxnummer ein (Vorwahlen: Deutschland +49, Österreich +43, Schweiz +41).

4 Drücken Sie **OK**. Ihre Nummer ist nun gespeichert.

Nameneingabe

Bei der Nameneingabe (maximal 32 Stellen) schreiben die Zifferntasten Buchstaben. Jede Taste ist mit mehreren Zeichen belegt (siehe Tabelle auf der folgenden Seite). Mit jedem Druck auf eine Zifferntaste rufen Sie das nächste Zeichen aus der Tabelle auf. Nach dem letzten Zeichen fängt die Reihe wieder von vorne an.

1 Wählen Sie **Funktion 14**.

2 Drücken Sie **OK**.

3 Geben Sie über das Tastenfeld Ihren Namen ein. Mit ► springt die Einfügemarke eine Position nach rechts.

4 Bestätigen Sie mit **OK**. Ihr Name ist nun gespeichert.

Korrektur

Haben Sie in Funktion 13 oder 14 (NICHT in Funktion 16 Nummer speichern) einen falschen Buchstaben oder eine falsche Ziffer eingegeben, können Sie den Fehler - sowohl während der Eingabe als auch später - korrigieren. Wenn Sie die Korrektur später durchführen, müssen Sie erneut die Funktion aufrufen, welche die Eingabe von Telefonnummer und Namen ermöglicht.

1 Mit ◄ wird das Zeichen links von der Einfügemarke gelöscht. Wenn Sie ◄ länger als zwei Sekunden drücken, löschen Sie die ganze Zeile.

2 Geben Sie die richtigen Zeichen ein. Bestätigen Sie mit **OK**.

drücken	1mal	2mal	3mal	4mal	5mal	6mal	7mal	8mal	9mal	10mal	11mal	12mal	13mal	14mal	15mal	16mal
0	Leer stelle	.	-	0	+	?	/	:	*	%	!	(	)	[	]	¨
1	1															
2	A	B	C	2	a	b	c	Ä	Å	Æ	Ç	ä	å	æ	ç	
3	D	E	F	3	d	e	f									
4	G	H	I	4	g	h	i									
5	J	K	L	5	j	k	l									
6	M	N	O	6	m	n	o	Ñ	Ö	ñ	ö					
7	P	Q	R	S	7	p	q	r	s							
8	T	U	V	8	t	u	v	Ü	ü							
9	W	X	Y	Z	9	w	x	y	z							

Sprache der Anzeige

1 Um die Sprache der Anzeige und der Berichte auszuwählen, wählen Sie **Funktion 11** und drücken Sie **OK**.

2 Wählen Sie mit ◄/► die gewünschte Sprache und bestätigen Sie mit **OK**.

Art des Klingelsignals

Sie können aus fünf verschiedenen Klingelsignalen wählen.

1 Rufen Sie dazu **Funktion 44** auf und drücken Sie **OK**.

2 Wählen Sie mit ① bis ⑤ das gewünschte Signal.

3 Bestätigen Sie Ihre Einstellung mit **OK**.

Lautstärke des Klingelns

Sie können die Lautstärke des Klingelsignals verändern, wenn sich das Gerät im Bereitschaftsmodus befindet oder es gerade läutet. Bitte beachten Sie, daß im Modus ☼ bzw. ☾ verschiedene Lautstärken eingestellt sind (siehe **Faxweiche**).

1 Mit ◄/► wird die aktuelle Einstellung ungefähr drei Sekunden lang angezeigt.

2 Um den angezeigten Wert zu verändern drücken Sie ◄/► so lange, bis die gewünschte Lautstärke erreicht ist.

Lautsprecherlautstärke

1 Um die Lautstärke des Lautsprechers zu verstellen, drücken Sie **DIAL** (ohne eingebauten Anrufbeantworter) oder 🔊 (mit eingebautem Anrufbeantworter).

2 Mit ◄/► wird die aktuelle Einstellung der Lautstärke angezeigt. Sie können den angezeigten Wert verändern, indem Sie ◄/► solange drücken, bis die gewünschte Lautstärke erreicht ist.

3 Schließen Sie Ihre Eingabe mit **STOP** ab.

Die intelligente Faxweiche ermöglicht Ihnen, an einem einzigen Telefonanschluß zu telefonieren, zu faxen und weitere Geräte zu verwenden.

Im Modus ☼ läutet das Faxgerät, wenn Sie einen Telefonanruf oder ein Fax erhalten. Im Modus M hingegen möchten Sie nicht gestört werden. Faxe werden daher still, ohne Läuten Ihres Gerätes, empfangen. Wenn der Modus ⏲ aktiviert ist, schaltet das Gerät mit Hilfe einer eingebauten Uhr automatisch zwischen ☼ und ☾ um.

Die Faxweiche bietet Ihnen sämtliche Möglichkeiten zum Anschluß von weiteren Geräten. Wenn Sie mehrere Steckplätze für Telefone haben, sind diese entweder seriell oder parallel installiert. Mit Hilfe von EASY INSTALL (halten Sie **INSTALL/HELP** für zwei Sekunden gedrückt) erkennt Ihr Gerät die Anschlußart und stellt sich automatisch auf diese ein.

Anschlußart: SERIELL

Hat das Gerät einen seriellen Anschluß erkannt, so werden alle Anrufe zuerst von der intelligenten Faxweiche in Faxe und Telefonsgespräche getrennt. Gespräche klingeln dann auch an weiteren Telefonen.

Anschlußart: PARALLEL

Ein paralleler Telefonanschluß erlaubt nicht die volle Funktionalität der intelligenten Faxweiche. Bei dieser Anschlußart erreicht ein Anruf gleichzeitig das Faxgerät sowie jedes weitere Telefon. Dadurch ist es dem Faxgerät nicht mehr möglich, weitere Telefone zu steuern. Auch das Weiterleiten von Gesprächen zwischen Faxgerät und weiterem Telefon ist nicht möglich.

Modus ⏲

Ihr Gerät befindet sich von Werk aus im Modus ⏲, das heißt es wechselt selbständig zwischen ☼ und ☾. Die werkseitige Voreinstellung sieht vor, daß sich Ihr Gerät um 22 Uhr auf ☾ und um 6 Uhr wieder auf ☼ umschaltet.

⏲ aus- und einschalten

1 Möchten Sie die Funktion ⏲ ausschalten, so drücken Sie ☼/☾/⏲ für zwei Sekunden, bis Sie einen Bestätigungston hören und der Pfeil bei ⏲ erlischt. Auf der Anzeige erscheint nur noch der Pfeil bei ☼ oder ☾.

2 Wenn Sie Funktion ⏲ einschalten möchten, drücken Sie ☼/☾/⏲ für zwei Sekunden, bis Sie einen Bestätigungston hören und auf der Anzeige der Pfeil bei ⏲ erscheint.

⏲ einstellen und überprüfen

1 Wählen Sie **Funktion 33**, indem Sie zuerst **FUNCTION**, zweimal ③ und dann **OK** drücken.

2 Geben Sie die Uhrzeit ein, zu der Ihr Gerät automatisch zu ☼ wechseln soll und bestätigen Sie mit **OK**.

3 Geben Sie die Uhrzeit ein, zu der Ihr Gerät automatisch zu ☾ wechseln soll. Bestätigen Sie Ihre Einstellungen mit **OK**.

Modus ☼

Wenn Sie Ihr Gerät nur in ☼ betreiben möchten (⏻ ausgeschaltet), halten Sie ☼/☾/⏻ zwei Sekunden gedrückt, bis Sie einen Bestätigungston hören und der Pfeil bei ⏻ erlischt.

1 In **Funktion 31** können Sie einstellen, wie sich Ihr Gerät bei Faxempfang verhält.

2 Wählen Sie mit ◄/► eine der nachstehend beschriebenen Einstellungen und bestätigen Sie mit **OK**.

Sie können ein Telefongespräch am weiteren Telefon entgegennehmen, selbst wenn sich der Anrufbeantworter schon eingeschaltet hat. Ist Ihr Faxgerät seriell angeschlossen, wird nach dem Abheben am weiteren Telefon der Anrufbeantworter automatisch ausgeschaltet. Bei parallelem Anschluß können Sie den Ansagetext durch zweimaliges Drücken von ⊛ abschalten.

Einstellung	Anschluß: Seriell	Anschluß: Parallel
FAXEMPF.:SCHNELL	**Faxe** werden automatisch nach ein- bis zwei Klingelsignalen empfangen.	
	Bei **Telefonanrufen** verhält sich Ihr Faxgerät wie ein gewöhnliches Telefon und beginnt sofort zu klingeln.	
	Weitere Telefone läuten genauso oft wie das Faxgerät.	**Weitere Telefone** läuten ein- bis zweimal.
FAXEMPF.:NORMAL	**Faxe** werden erst nach mehreren Klingelsignalen automatisch empfangen.	
Vorteile: Der Anrufer zahlt erst Telefongebühren, wenn man das Gespräch entgegennimmt oder der Faxempfang beginnt.	Bei **Gesprächen** verhält sich Ihr Faxgerät wie ein gewöhnliches Telefon und beginnt sofort zu klingeln.	
	Weitere Telefone läuten genauso oft wie Ihr Faxgerät.	**Weitere Telefone** klingeln, bis sich der Anrufbeantworter einschaltet oder der Faxempfang beginnt.
FAXEMPF.:MANUELL	Bei **Faxempfang** verhält sich Ihr Faxgerät wie ein gewöhnliches Telefon. Heben Sie den Hörer ab und erkennen Sie, daß es sich um einen Faxanruf handelt (Pfeifton oder Stille), drücken Sie **START** und legen Sie den Hörer nach zwei Sekunden wieder auf.	
Vorteile: Sie haben die Möglichkeit, Faxe über Ihren Computer oder ein anderes Gerät zu empfangen (die eingebaute Faxweiche ist ausgeschaltet).	Bei **Gesprächen** verhält sich Ihr Faxgerät wie ein gewöhnliches Telefon und beginnt sofort zu läuten.	
	Weitere Telefone läuten gleichzeitig mit dem Faxgerät. Heben Sie am weiteren Telefon ab, und erkennen Sie, daß es sich um einen Faxanruf handelt (Pfeifton oder Stille), können Sie den Faxempfang einleiten, indem Sie am weiteren Telefon ⊛ und ⑤ drücken.	
FAXEMPF.:EXPERTE	Hier können Sie Ihre persönlichen Einstellungen vornehmen. Siehe Unterkapitel Faxempfang: EXPERTE.	

mit eingebautem Anrufbeantworter

3 Haben Sie Funktion 31 gewählt und die vorher beschriebenen Einstellungen für den Faxempfang durchgeführt, so können Sie nun den eingebauten Anrufbeantworter ein- und ausschalten und das in der Tabelle beschriebene Verhalten des Anrufbeantworters einstellen.

4 Wählen Sie mit ◄/►.

5 Bestätigen Sie Ihre Einstellung mit **OK**.

AB: AN/LAUT	Ihr Anrufbeantworter schaltet sich automatisch nach einer hohen Anzahl von Klingelsignalen ein.
AB: INTELLIGENT	Ihr Anrufbeantworter schaltet sich bei einem Telefonanruf automatisch nach dem fünften Klingelsignal ein. Nach der ersten neuen Nachricht, die ein Anrufer hinterläßt, wird der Anrufbeantworter Ihres Gerätes automatisch auf zwei Klingelzeichen reduziert. Nachdem Sie Ihre neuen Nachrichten abgehört haben, schaltet sich der Anrufbeantworter beim nächsten Anruf wieder nach fünf Klingelsignalen ein. Über die Fernabfrage haben Sie die Möglichkeit zu prüfen, ob sich neue Nachrichten auf Ihrem Anrufbeantworter befinden (wenn sich Ihr Anrufbeantworter schon nach zwei Klingelsignalen einschaltet, wissen Sie sofort, daß neue Nachrichten hinterlassen wurden).
AB: AUS	Ihr Anrufbeantworter ist ausgeschaltet.

Modus ☾

ohne eingebauten Anrufbeantworter

Wenn Sie Ihr Gerät nur im Modus ☾ betreiben möchten (⏲ ausgeschaltet), halten Sie ☼/☾/⏲ zwei Sekunden gedrückt, bis Sie einen Bestätigungston hören und der Pfeil bei ⏲ erlischt.

1 Gehen Sie in **Funktion 32** und wählen Sie mit ◄/► eine der unten beschriebenen Einstellungen.

2 Drücken Sie **OK**, um die gewünschte Einstellung zu bestätigen.

Einstellung	Anschluß: Seriell	Anschluß: Parallel
FAXEMPF.: LEISE	**Faxe** werden automatisch und lautlos empfangen.	
	Bei **Telefonanrufen** läutet Ihr Faxgerät leise.	
	Weitere Telefone läuten nur bei Gesprächen.	**Weitere Telefone** läuten ein- bis zweimal.
FAXEMPF.: LÄUTET	**Faxe** werden automatisch nach ungefähr fünf leisen Klingelsignalen empfangen.	
	Bei **Telefonanrufen** läutet Ihr Faxgerät leise.	
	Weitere Telefone läuten genauso oft wie das Faxgerät.	**Weitere Telefone** klingeln, bis der Faxempfang beginnt.
FAXEMPF.:EXPERTE	Hier können Sie Ihre persönlichen Einstellungen vornehmen. Siehe Unterkaptitel Faxempfang: EXPERTE.	

Modus ☾

mit eingebautem Anrufbeantworter

Der Faxempfang in ☾ erfolgt immer still. Der Anrufbeantworter ist in dieser Funktion immer eingeschaltet.
Wenn Sie Ihr Gerät nur in ☾ betreiben möchten (⏲ ausgeschaltet), halten Sie ☼/☾/⏲ zwei Sekunden gedrückt, bis Sie einen Bestätigungston hören und der Pfeil bei ⏲ erlischt.

1 Um das Läuteverhalten Ihres Anrufbeantworters einzustellen, wählen Sie **Funktion 32**.

2 Wählen Sie mit ◄/► eine der unten beschriebenen Einstellungen.

3 Drücken Sie **OK**, um die Einstellung zu bestätigen.

Anzeige	Konfiguration: Seriell	Konfiguration: Parallel
AB: LÄUTEN 3 Mit ◄/► können Sie aus vier Klingelsignalen wählen.	**Faxe** werden automatisch und lautlos empfangen.	
	Bei **Telefongesprächen** läutet Ihr Faxgerät je nach Einstellung ein- bis viermal, danach schaltet sich der Anrufbeantworter ein.	
	Weitere Telefone verhalten sich wie das Fax.	**Weitere Telefone** läuten ein- bis zweimal.
AB: STILL	**Faxe** werden automatisch und lautlos empfangen.	
	Bei **Telefongesprächen** schaltet sich der Anrufbeantworter sofort ein. Nachrichten werden lautlos aufgezeichnet. Ihr Gerät klingelt nicht.	
	Weitere Telefone läuten nicht.	**Weitere Telefone** läuten mind. einmal.
	Bitte beachten Sie, daß Sie bei Notfällen in diesem Modus nicht über das Telefon erreichbar sind (außer Sie haben Funktion 53 VIP CODE aktiviert)!	
AB: EXPERTE	Hier können Sie Ihre persönlichen Einstellungen vornehmen. Siehe Unterkapitel Faxempfang: EXPERTE.	

Faxempfang: EXPERTE

Im EXPERTE-Modus können Sie das Läuteverhalten Ihres Faxgerätes sowie weiterer Geräte selbst einstellen:

1 Wählen Sie **Funktion 31** TAG bzw. **32** NACHT und bestätigen Sie mit **OK**.

2 Drücken Sie sooft ►, bis auf der Anzeige der Modus EXPERTE erscheint. Bestätigen Sie mit **OK**.

3 Mit ◄/► können Sie einstellen, wie oft Ihr Faxgerät und weitere Telefone bei einem Telefonanruf läuten. Bestätigen Sie mit **OK**.

4 Mit ◄/► können Sie wählen, wieviele von den oben eingestellten Klingelsignalen für den Anrufer gebührenfrei sind (diese sind auch bei weiteren Telefonen hörbar). Geben Sie bei GEBÜHRENFREI: 0 ein, werden Faxe lautlos empfangen.

5 Bei Geräten mit **eingebautem** Anrufbeantworter können Sie zusätzlich mit ◄/► diesen ein- oder ausschalten. Außerdem können Sie wählen, ob der Anrufer beim Hinterlassen der Nachricht gehört oder der Lautsprecher stummgeschalten wird. Bestätigen Sie mit **OK**.

6 Wenn Sie einen **externen** Anrufbeantworter angeschlossen haben, vergewissern Sie sich, daß bei diesem eine um mindestens zwei geringere Anzahl von Klingelsignalen eingestellt ist als auf dem Faxgerät. Bei seriellem Anschluß muß bei LÄUTEN GESAMT, bei parallelem Anschluß muß bei GEBÜHRENFREI eine höhere Anzahl an Klingelsignalen eingestellt werden als an Ihrem Anrufbeantworter. Stellen Sie Ihr Faxgerät laut nachstehender Tabelle ein:

Anrufbeantworter (extern)	Faxgerät
1 x klingeln	3 x klingeln
2 x klingeln	4 x klingeln
3 x klingeln	5 x klingeln

Der eingebauter Anrufbeantworter kann in ☾ nicht ausgeschaltet werden .

Wenn Sie eine falsche Ziffer eingeben, können Sie diese mit der Taste ◄ entfernen, bevor Sie den Hörer abnehmen.

Mit →→ können Sie die letzten fünf Nummern abermals aufrufen. Drücken Sie die Taste sooft, bis die gewünschte Nummer auf der Anzeige erscheint.

Mit **R** können Sie viele der neuen Dienste der Telekom benutzen (Anklopfen, Makeln etc.). Weitere Informationen erhalten Sie bei Ihrer Telefongesellschaft (Deutschland: 01171; Österreich: 0800 100 105).

Haben Sie Ihr Gerät nicht an die Netzspannung angeschlossen, ist kein Betrieb – auch nicht Telefonieren – möglich.

Telefonieren

1 Wählen Sie die gewünschte Nummer.

2 Heben Sie den Hörer ab. Wenn Sie bei aufgelegtem Hörer wählen wollen, drücken Sie **DIAL/**🔊. Sobald sich der andere Teilnehmer meldet, heben Sie den Hörer ab und sprechen.

Sie können auch zuerst den Hörer abheben und dann die Nummer wählen.

Kurzwahl 📖 1-9

Für häufig gewählte Nummern stehen Ihnen Kurzwahltasten zu Verfügung.

Nummern speichern

1 Drücken Sie 📖 **1-9** zwei Sekunden lang.

2 Drücken Sie eine Zifferntaste von **1–9**.

3 Geben Sie über das Tastenfeld einen Namen ein. Drücken Sie danach **OK**.

4 Geben Sie die Telefonnummer ein, die Sie speichern wollen, und drücken Sie danach **OK**.

Kurzwahl verwenden

1 Drücken Sie 📖 **1-9** und danach eine Taste von **1** bis **9**. Der gespeicherte Name bzw. die Telefonnummer erscheint auf der Anzeige.

2 Nehmen Sie den Hörer ab oder wenn Sie ein Fax schicken wollen, drücken Sie **START**.

Einträge korrigieren

1 Drücken Sie 📖 **1-9** und danach eine Taste von 1 bis 9. Der gespeicherte Name bzw. die Telefonnummer erscheint auf der Anzeige.

2 Drücken Sie 📖 **1-9** zwei Sekunden lang.

3 Mit ◄ können Sie Buchstaben und Ziffern löschen und anschließend neu eingeben. Bestätigen Sie jeweils mit **OK**.

Einträge löschen

1 Drücken Sie 📖 **1-9** und danach eine Taste von 1 bis 9. Der gespeicherte Name bzw. die Telefonnummer erscheint auf der Anzeige.

2 Drücken Sie 📖 **1-9** zwei Sekunden lang. Halten Sie ◄ gedrückt, bis der Name bzw. die Nummer gelöscht ist.

3 Drücken Sie **OK**.

4 Wählen Sie mit ◄/► und bestätigen Sie mit **OK**.

Telefonbuch 📖 A-Z

Der Speicher Ihres Faxgerätes hat Platz für ca. 50 Nummern und Namen. Die genaue Anzahl hängt von der Länge der Einträge ab. Sie können Nummern auch während eines Telefongesprächs speichern.

Nummern speichern

1 Drücken Sie zwei Sekunden lang 📖 **A-Z** oder wählen Sie **Funktion 16** und drücken Sie OK.

2 Geben Sie über das Tastenfeld einen Namen ein und drücken Sie **OK**.

3 Geben Sie eine Telefonnummer ein und bestätigen Sie mit **OK**.

Telefonbuch verwenden

1 Drücken Sie 📖 **A-Z** .

2 Drücken Sie nun eine der Zifferntasten bzw. ◄/► so oft, bis der gewünschte Name erscheint.

3 Nehmen Sie den Hörer ab.

Einträge korrigieren

1 Drücken Sie 📖 **A-Z** und wählen Sie mit den Ziffertasten den Eintrag, den Sie korrigieren möchten (siehe oben).

2 Drücken Sie danach 📖 **A-Z** zwei Sekunden lang. Mit ◄ können Sie Buchstaben und Ziffern löschen und anschließend neu eingeben. Bestätigen Sie mit **OK**.

Einträge löschen

1 Drücken Sie 📖 **A-Z** und wählen Sie mit ◄/► den Eintrag, den Sie löschen möchten.

2 Drücken Sie 📖 **A-Z** zwei Sekunden lang. Halten Sie ◄ gedrückt bis der Name bzw. die Nummer gelöscht ist.

3 Drücken Sie **OK**.

4 Wählen Sie mit ◄/► und bestätigen Sie mit **OK**.

Telefonnummernliste

1 Wählen Sie **Funktion 42**, um eine Liste Ihrer gespeicherten Kurzwahl- und Telefonbuchnummern auszudrucken.

2 Drücken Sie **OK**, und Ihr Faxgerät druckt die Liste.

Gespräche weiterleiten

Sie können ein Telefongespräch von Ihrem Faxgerät an ein zusätzliches Telefon weiterleiten und umgekehrt. Diese Beschreibung bezieht sich ausschließlich auf Telefone, die seriell angeschlossen sind (siehe **Faxweiche**).

Vom Faxgerät zum zusätzlichen Telefon

1 Drücken Sie während des Gesprächs ✆/✆ und legen Sie den Hörer auf.

2 Ihr zusätzliches Telefon läutet ca. 30 Sekunden lang. Wenn nicht rechtzeitig abgehoben wird, übernimmt das Faxgerät wieder das Gespräch und läutet ca. 20 Sekunden lang. Wenn niemand abhebt, wird die Verbindung getrennt.

Vom zusätzlichen Telefon zum Faxgerät

1 Drücken Sie während des Gesprächs ⊛ und ⓪. Ist die Verbindung erfolgreich, hören Sie einen Ton. Legen Sie innerhalb von drei Sekunden den Hörer des zusätzlichen Telefons auf.

2 Ihr Faxgerät läutet ca. 30 Sekunden lang. Wenn nicht rechtzeitig abgehoben wird, übernimmt das zusätzliche Telefon wieder das Gespräch und läutet ca. 20 Sekunden lang. Hebt niemand ab, wird die Verbindung getrennt.

Freisprechen

nur mit eingebautem Anrufbeantworter

Sie können telefonieren, ohne den Telefonhörer zu verwenden, bzw. mehrere Personen im selben Raum am Gespräch teilnehmen lassen. Drücken Sie dazu nach dem Wählen oder während eines Gesprächs 🕪 und legen Sie den Hörer auf. Mikrofon und Lautsprecher werden aktiviert.

Stummschalten

Sie können das Mikrofon des Telefonhörers stummschalten, so daß Ihr Gesprächspartner Sie nicht hören kann.

1 Drücken Sie dazu ✆/✆. Sie können Ihren Gesprächspartner weiterhin leise hören.

2 Wenn Sie Ihr Gespräch fortsetzen wollen, drücken Sie die Taste erneut.

Anruferidentifizierung

nur für Geräte mit Faxspeicher (DMM) in Deutschland und Österreich

Ihr Faxgerät kann die Telefonnummer des Anrufers anzeigen, noch bevor Sie den Hörer abnehmen. Erkundigen Sie sich bei Ihrer Telefongesellschaft, ob Ihr Telefonanschluß über diese Funktion verfügt.

1 Die Nummern der letzten zehn erhaltenen Anrufe werden in der Anruferliste gespeichert.

2 Um die Anruferliste aufzurufen, halten Sie →→ zwei Sekunden lang gedrückt.

3 Mit ◄/► können Sie die Liste durchsehen. Neue Einträge sind mit „*“ markiert.

4 Um den angezeigten Teilnehmer zurückzurufen, müssen Sie nur den Hörer abnehmen, und Ihr Faxgerät wählt.

5 Um einen Eintrag zu löschen, drücken Sie die Taste ◄ zwei Sekunden lang. Wählen sie mit ◄/► und bestätigen Sie mit **OK**.

Die folgenden Punkte sind die häufigsten Ursachen für Störungen beim Faxbetrieb. Senden oder kopieren Sie keine Seiten ...

... aus Zeitungen (Druckerschwärze).

... mit Büroklammern oder Heftklammern. Entfernen Sie die Klammern vor dem Senden.

... die zerknittert oder eingerissen sind.

... die naß oder mit Korrekturflüssigkeit bedeckt sind; die verschmutzt sind oder eine beschichtete Oberfläche haben.

... die mit Klebestreifen oder mit Kleber zusammengefügt wurden, zu dünn oder zu dick sind, oder Seiten mit Haftetiketten (z.B. „post-it®“).

... die mit weichem Bleistift, Farbe, Kreide oder Zeichenkohle beschriftet sind.

Dokumente, die kleiner als A5 sind, können im Gerät steckenbleiben.

Schreiben Sie klar und leserlich mit dunkler Schriftfarbe (schwarz/dunkelblau, nicht gelb/orange/hellgrün).

Dokumente, welche von Ihrem Faxgerät ausgedruckt werden, sind auf dem verbrauchten Inkfilm sichtbar. Bei vertraulichen Texten sollte der Inkfilm vernichtet werden.

Dokumente einlegen

1 Um zu vermeiden, daß mehrere Blätter gleichzeitig eingezogen werden, fächern Sie das Papier auf und richten Sie es auf einer glatten Oberfläche aus.

2 Nehmen Sie die Vorlagen (max. 10 Seiten) und führen Sie sie **mit der Schriftseite nach oben** locker in den Dokumenteneinzug. Schieben Sie die Dokumentbreitenadapter an Ihre Vorlagen, so daß sie bündig anliegen. Im Falle eines Dokumentenstaus öffnen Sie das Paneel und ziehen Sie das Papier vorsichtig in eine Richtung heraus.

Faxen

1 Wählen Sie die gewünschte Nummer.

2 Halten Sie die Dokumente mit der Schriftseite nach oben und führen Sie sie in den Dokumenteneinzug (max. 10 Seiten).

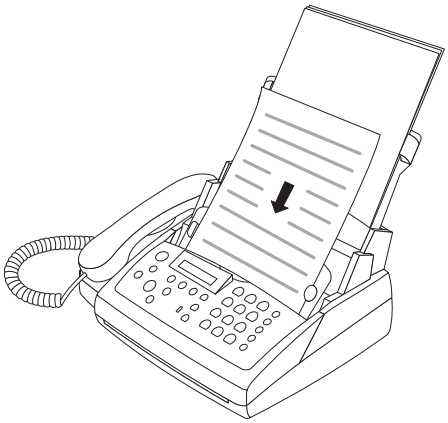

3 Wollen Sie vor dem Verbindungsaufbau eine bessere Bildqualität wählen, drücken Sie **FINE/PHOTO**.

4 Drücken Sie **START**. Nun wird die Übertragung gestartet. Kann nicht sofort eine Verbindung aufgebaut werden, erfolgt nach einiger Zeit automatisch eine Wiederwahl.

5 Wollen Sie den Sendevorgang abbrechen, drücken Sie **STOP**.

Auflösung

Wenn Sie die Bildqualität Ihres Faxgerätes verbessern wollen, stehen Ihnen zusätzlich die Optionen **FINE** (für kleingedruckte Texte) und **PHOTO** (für Fotos) zur Verfügung. Mit der Taste **FINE/PHOTO** können Sie sich für eine dieser Möglichkeiten entscheiden, die durch Pfeile auf der Anzeige angezeigt werden. Nach der Übertragung oder, wenn sich kein Dokument im Einzug befindet, nach 40 Sekunden kehrt Ihr Faxgerät automatisch zur Standardauflösung zurück.

Sende- und Fehlerbericht

Ihr Faxgerät kann nach jedem gesendeten Dokument einen Sendebericht drucken, der Ihnen den Empfang des Dokuments bestätigt. Ist ein Übertragungsfehler aufgetreten, wird ein Fehlerbericht ausgedruckt. Den Ausdruck des Sendeberichts können Sie ein- und ausschalten, der Fehlerbericht wird immer ausgedruckt.

1 Rufen Sie **Funktion 43** auf.

2 Wählen Sie mit ◄/► und bestätigen Sie mit **OK**.

Überseefunktion

Ihr Faxgerät paßt seine Übertragungsgeschwindigkeit automatisch der jeweiligen Telefonleitungsqualität an. Insbesondere bei Sendungen nach Übersee kann dieser Vorgang mehr Zeit in Anspruch nehmen. Ist die schlechte Leitungsqualität bekannt, können Sie in **Funktion 21** mit ◄/► von Anfang an eine langsamere Geschwindigkeit wählen, um die Zeit und die Telefongebühren, die die automatische Anpassung kosten würde, zu sparen.

Verkleinerung

Um sicherzustellen, daß empfangene Faxe, die geringfügig länger als A4 sind, auf einer Seite ausgedruckt werden, werden diese Seiten vertikal etwas verkleinert. Sollten Sie dies nicht wünschen, können Sie die Verkleinerung in **Funktion 25** abschalten.

Faxjournal

Das Faxjournal ist eine Liste der letzten zehn empfangenen und versendeten Faxdokumente. In Funktion 41 können Sie mit ◄/► wählen, ob und wann das Faxjournal ausgedruckt wird (sofort oder nach zehn erfolgten Sendungen). Bestätigen Sie ihre Auswahl mit **OK**.

Abrufen von Faxberichten

Mit Hilfe dieser Funktion können Dokumente, die im angewählten Fax bereitliegen, abgerufen werden.

Schnelles Abrufen

Wählen Sie bei aufgelegtem Hörer die gewünschte Nummer und drükken Sie danach **OK**.

Abrufen mit Code

Hat Ihr Faxpartner einen Code eingegeben, um die abzurufenden Dokumente vor unberechtigtem Zugriff zu schützen, gehen sie folgendermaßen vor:

1. Wählen sie **Funktion 22**.
2. Geben Sie den Code ein und drücken Sie **OK**.
3. Danach geben Sie die Rufnummer ein und drücken **START**. Sollte dies nicht funktionieren, können Sie den Abrufempfang manuell durchführen, indem Sie den Hörer abheben, die Faxnummer wählen und **START** drücken.

Auf Abruf senden

Sie können ein Dokument aus Ihrem Faxgerät abrufen lassen.

1. Legen Sie das Dokument in den Einzug.
2. Wollen Sie das Dokument vor unberechtigtem Zugriff schützen, geben Sie in **Funktion 23** einen Code ein. Bestätigen Sie mit **OK**. Eine Person, der Sie den Code mitteilen, kann das Dokument nun abrufen.
3. Sobald Sie das Dokument entfernen, ist der Vorgang abgebrochen. Es ist Ihnen aber weiterhin möglich, Telefongespräche zu führen, wenn diese Funktion aktiviert ist.

Die Abrufkodierung erfolgt nach dem internationalen Standard der ITU. Es gibt allerdings Hersteller, die andere Verfahren benutzen und daher nicht kompatibel sind.

Wenn Sie Faxdokumente an Faxdatenbanken verschicken oder von diesen abrufen, so können Sie bei manchen Datenbanken die Unteradresse direkt an die Telefonnummer anhängen. Sie sparen so Telefongebühren. Geben Sie zuerst die Telefonnummer der Datenbank ein und beenden Sie diese mit **R**. Schließen Sie dann die gewünschte Unteradresse an. Wenn Sie sich unklar sind, ob Ihr Faxabrufdienst Unteradressen unterstützt, wenden Sie sich bitte an Ihren Abrufdienstbetreiber.

Später senden

Um günstige Telefontarife auszunutzen, bzw. ist Ihr Faxpartner nur zu bestimmten Zeiten erreichbar, so können Sie Ihr Fax zu einem späteren Zeitpunkt (innerhalb von 24 Stunden) automatisch senden lassen: wählen Sie **Funktion 24** und geben Sie die Uhrzeit ein, zu der das Dokument gesendet werden soll. Drücken Sie **OK** und führen Sie das Dokument ein. Geben Sie die gewünschte Rufnummer ein und drücken Sie danach **START** oder **OK**. Man kann weiterhin Telefongespräche führen. Das Faxgerät ist nun in Bereitschaft. Entfernen Sie das eingelegte Dokument, wird die Sendebereitschaft beendet.

Faxempfang ohne Papier

nur mit Faxspeicher (DMM)

Befindet sich kein Papier mehr im Einzug bzw. ist der Inkfilm leer, so wird ein hereinkommendes Faxdokument in den Speicher eingelesen. Befinden sich Dokumente im Speicher, erscheint auf der Anzeige der Pfeil **DMM**. Wird Papier und/oder ein Inkfilm eingelegt, so druckt das Faxgerät alle gespeicherten Dokumente automatisch aus.
Wenn eine Faxsendung vollständig gedruckt wurde, wird sie gelöscht. Wird der Druckprozeß unterbrochen, so bleiben alle Faxsendungen, die nicht vollständig gedruckt wurden, im Speicher. Wenn der Speicher voll ist, können keine weiteren Seiten aufgenommen werden. **CHECK DISPLAY** blinkt und es erscheint:

```
SPEICHER VOLL
```

Ihr Faxgerät ist mit einem digitalen Anrufbeantworter ausgestattet. Alle Aufnahmen werden in einem elektronischen Speicher abgelegt, der bis zu 15 Minuten Aufnahmekapazität besitzt. Ein Tonband oder eine Kassette sind nicht vorhanden.

Ihr Anrufbeantworter ist von Werk aus mit einem Ansagetext ausgestattet. Wollen Sie einen eigenen Text aufnehmen, verfahren Sie wie unter „Aufnahme von Ansagetexten" beschrieben. Schreiben Sie sich den gewünschten Text auf, bevor Sie ihn aufsprechen.

Stellen Sie Ihr Gerät auf eine glatte Unterlage, um das Mikrofon nicht zu verdecken.

Ein- und ausschalten

1 Wählen Sie **Funktion 31** und drücken Sie **OK**.

2 Bestätigen Sie den derzeitigen Faxempfangsmodus mit **OK**.

3 Wählen Sie mit ◄/► und drücken Sie wieder **OK**.

Ansage aufnehmen

1 Halten Sie **RECORD** für zwei Sekunden gedrückt. Drücken Sie erneut **RECORD**, bis Sie einen Bestätigungston hören. Beginnen Sie zu sprechen.

2 Ein schwarzer Balken zeigt Ihnen an, wie lange Sie sprechen können (maximal 20 Sekunden).

3 Drücken Sie **RECORD** oder **STOP**, wenn Sie fertig sind. Möchten Sie nur den ersten Ansagetext aufnehmen, drücken Sie #.

4 Um eine Schlußansage aufzunehmen, drücken Sie auf **RECORD** und gehen Sie wie zuvor beschrieben vor.

5 Mit ◄/► kann man die Lautstärke der Ansagetexte regulieren. Wollen Sie die Ansagetexte nochmals hören, drücken Sie kurz **RECORD**.

Aufnahmedauer

1 Wählen Sie **Funktion 51** und drücken Sie **OK**.

2 Mit ◄/► können Sie zwischen 30, 60, 120 Sekunden und dem AUTO-Modus (unbegrenzte Sprechzeit) wählen. Der AUTO-Modus ist nicht in allen Ländern verfügbar. Bestätigen Sie mit **OK**.

Nachrichten abhören

1 Wenn **PLAY/PAUSE** blinkt, sind Nachrichten für Sie aufgenommen worden. Drücken Sie auf **PLAY/PAUSE**, um die erste Nachricht abzuhören. Datum und Uhrzeit des Nachrichteneingangs werden angezeigt.

2 Drücken Sie während des Abhörens einer Nachricht **PLAY/PAUSE**, können Sie diese unterbrechen. Wollen Sie fortfahren, drücken Sie wieder **PLAY/PAUSE**.

3 Mit # können Sie zur nächsten Nachricht übergehen, mit * zur vorhergehenden Nachricht zurückkehren.

Lautstärke beim Abhören

1 Drücken Sie ◄/►, während die Nachricht abgespielt wird. Auf der Anzeige erscheint die aktuelle Lautstärkeneinstellung.

2 Wählen Sie mit ◄/► die gewünschte Lautstärke.

Nachrichten löschen

Einzelne Nachrichten

1 Um eine Nachricht, die gerade abgespielt wird, zu löschen, drücken Sie **CLEAR**.

2 Auf der Anzeige erscheint die Frage, ob Sie die betreffende Nachricht löschen wollen. Drücken Sie nochmals **CLEAR**.

Alle Nachrichten

1 Wenn Sie alle Nachrichten gehört haben, drücken Sie **CLEAR**.

2 Um alle Nachrichten zu löschen, drücken Sie nochmals **CLEAR**. Um den Löschvorgang abzubrechen, drücken Sie **STOP**.

Nachrichten weiterleiten

Ihr Faxgerät kann Ihnen alle aufgezeichneten Nachrichten automatisch zu einer anderen Telefonnummer nachsenden. Geben Sie die Telefonnummer ein, zu der die Nachrichten übermittelt werden sollen. Sie können einstellen, wieviele Nachrichten auf einmal übertragen werden. Ihr Faxgerät wartet, bis die eingestellte Anzahl von Nachrichten eingegangen ist, und wählt dann die gewünschte Rufnummer automatisch. Zu Beginn der Verbindung wird ein Meldetext ausgesendet, der die Übermittlung ankündigt. Danach muß vom angewählten Teilnehmer der **Zugangscode** eingegeben werden (siehe Funktion 52). Wird der richtige Code nicht innerhalb von 40 Sekunden oder dreimal der falsche Code eingegeben, legt Ihr Faxgerät auf.

1 Wählen Sie in **Funktion 31** einen Anrufbeantwortermodus (siehe **Faxweiche**). Ist der Anrufbeantworter ausgeschaltet, schalten Sie ihn ein.

AB: AN/LAUT

2 Wählen Sie die **Funktion** 55 und drücken Sie **OK**.

3 Wählen Sie mit ◄/► und bestätigen Sie mit **OK**.

4 Geben Sie die Rufnummer ein, zu der Ihre Nachrichten weitergeleitet werden sollen, und drücken Sie **OK**.

5 Geben Sie mit ◄/► ein, wieviele Nachrichten Sie auf einmal weiterleiten lassen wollen.

6 Drücken Sie **OK**, um einen neuen Meldetext aufzunehmen.*

7 Drücken Sie **RECORD**. Warten Sie auf den Bestätigungston, bevor Sie zu sprechen beginnen. Zum Beispiel: *„Guten Tag, es sind Nachrichten für Frau Berger eingelangt, bitte geben Sie den Code ein."* Halten Sie ca. 20 cm Abstand zum Gerät ein. Ein schwarzer Balken zeigt den Füllstand des Speichers an.

8 Drücken Sie **STOP**, wenn Sie fertig sind. Der Meldetext wird abgespielt.

9 Ihr Faxgerät ist nun in Bereitschaft.

* Falls bereits ein Text aufgenommen wurde

a Drücken Sie OK.

b Wählen Sie mit ◄/►. Wollen Sie einen neuen Meldetext aufnehmen, stellen Sie JA ein. Wollen Sie den alten erneut benutzen, wählen Sie NEIN. Drücken Sie zur Bestätigung OK.

```
NACHR.AUFN.:  JA
```

```
NACHR.AUFN.:NEIN
```

c Der weitere Ablauf folgt der obigen Beschreibung von **7** an.

Gespräch mitschneiden

Mit Ihrem Faxgerät können Sie ein Telefongespräch mitschneiden.

1 Drücken Sie dazu während des Telefongesprächs **RECORD**.

2 Um die Aufnahme zu beenden, legen Sie den Hörer auf oder drücken Sie **STOP**.

3 Die Aufnahme läßt sich wie eine Nachricht abhören und löschen.

Beim Freisprechen ist das Mitschneiden nicht möglich.

VIP-Code

Läuten trotz Anrufbeantworters

Personen, denen Sie diesen Code mitteilen, können Ihr Gerät läuten lassen, nachdem der Anrufbeantworter das Gespräch übernommen hat. Dies ist vor allem dann wichtig, wenn Sie in Funktion 32 den Anrufbeantworter auf STILL geschaltet haben.

1 Zur Eingabe dieses Codes wählen Sie **Funktion** 53 und geben Ihren Code ein. Bestätigen Sie mit **OK**.

2 Beachten Sie bitte, daß dieser Code nicht mit dem Zugangscode (Funktion 52) identisch sein darf.

Memo

Externes Memo

Mit dieser Funktion können Sie einen Ansagetext aufnehmen, den der Anrufer hört, ohne die Möglichkeit zu haben, selbst eine Nachricht zu hinterlassen. Dazu muß der Anrufbeantworter eingeschaltet sein (siehe **Faxweiche**).

1 Rufen Sie **Funktion** 54 auf und wählen Sie mit ◄/► die externe Memo-Funktion aus. Bestätigen Sie mit **OK**. (Haben Sie bereits ein Memo aufgenommen, das Sie wieder verwenden wollen, drücken Sie jetzt **OK**.)

2 Drücken Sie **RECORD** und warten Sie auf den Bestätigungston. Sprechen Sie Ihre Nachricht auf und beenden Sie die Aufnahme, indem Sie **RECORD** oder **STOP** drücken. Danach wird die Mitteilung abgespielt.

Internes Memo

Mit dieser Funktion können Sie persönliche Nachrichten aufnehmen, die nur direkt am Faxgerät oder mittels Fernabfrage gehört werden können. Rufen Sie **Funktion** 54 auf, wählen Sie mit ◄/► die interne Memo-Funktion und bestätigen Sie mit **OK**. Sprechen Sie die gewünschte Nachricht wie zuvor beschrieben auf. Interne Memos lassen sich wie normale Nachrichten abhören und löschen.

Fernabfrage

Sie können die Anrufbeantworterfunktionen Ihres Faxgerätes von jedem Telefon aus fernsteuern, das über Tonwahl verfügt. Für die Fernabfrage benötigen Sie einen Zugangscode, den Sie über **Funktion 52** eingeben können (dieser Code dient gleichzeitig als Zugangscode für Funktion 55 Weiterleiten).

Vorbereitung des Geräts auf die Fernabfrage

1 Wählen sie **Funktion 52** und drücken Sie **OK**.

2 Geben Sie vier Ziffern für den Code ein.

3 Drücken Sie **OK**. Der Code ist abgespeichert.

Fernabfrage und -bedienung

1 Wollen Sie Ihre Nachrichten von einem anderen Telefon abhören, rufen Sie Ihr Faxgerät an und warten Sie auf den Ansagetext.

2 Geben Sie den Zugangscode ein. Der Ansagetext wird unterbrochen und Sie hören einen Bestätigungston. Die neuen Nachrichten werden nun abgespielt. Wurden keine neuen Nachrichten aufgenommen, ertönt ein zweiter Bestätigungston.

3 Danach können Sie wie folgt Befehle eingeben oder durch Auflegen des Hörers die Fernabfrage beenden.

Übersicht über die Befehle

① Die derzeit wiedergegebene Nachricht wird wiederholt.

② Alle Nachrichten werden wiedergegeben.

③ Wechsel zur nächsten Nachricht.

④ Aufnahme eines neuen Ansagetextes. Drücken Sie ④. Nach zwei Bestätigungstönen folgt ein langer Bestätigungston. Sprechen Sie Ihren Text und beenden Sie die Aufnahme durch erneutes Drücken der Taste ④.

⑤ Ihr derzeitiger Ansagetext wird wiedergegeben.

⑥ Diese Taste löscht die derzeit wiedergegebene Nachricht. Wenn Sie ⑥ drücken, nachdem Sie alle Nachrichten abgehört haben, werden alle Nachrichten gelöscht. In beiden Fällen hören Sie nach dem ersten Tasten druck einen Bestätigungston. Drücken Sie innerhalb von fünf Sekunden ⑥ erneut, um den Löschbefehl auszuführen.

⑦ Aktivieren von ☼ (TAG-Modus).

⑧ Der soeben gegebene Befehl wird abgebrochen.

⑨ Aktivieren von ☾ (NACHT-Modus).

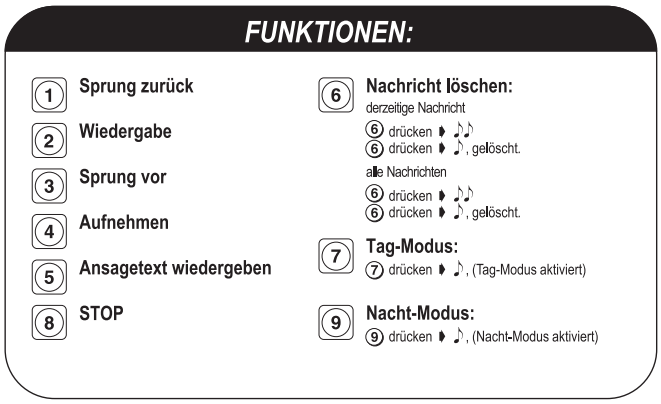

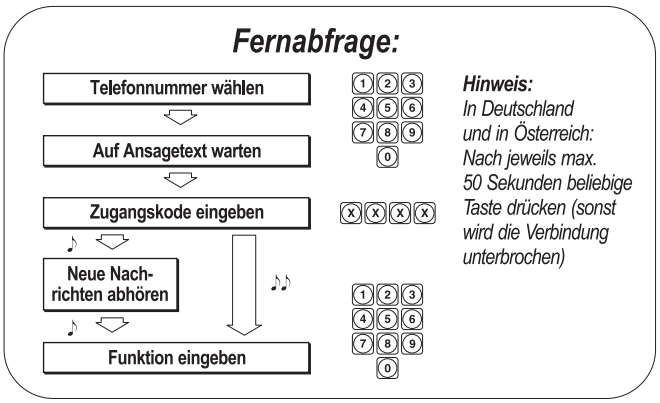

Kopieren

Sie können Ihr Faxgerät nutzen, um eine Vorlage auf Papier zu kopieren. Beim Kopieren wechselt Ihr Gerät automatisch in Auflösung **FINE**. Sie können zusätzlich auch **PHOTO**-Auflösung auswählen.

1 Halten Sie die Dokumente mit der Schriftseite nach oben. Die Vorlagen müssen bündig an den Dokumentbreitenadaptern liegen. Um zu vermeiden, daß mehrere Blätter gleichzeitig eingezogen werden, richten Sie bitte die Dokumente auf gleiche Höhe aus, bevor Sie sie in den Dokumenteneinzug legen (siehe auch **Fax** / Dokumente einlegen). Sie können maximal zehn Seiten einführen.

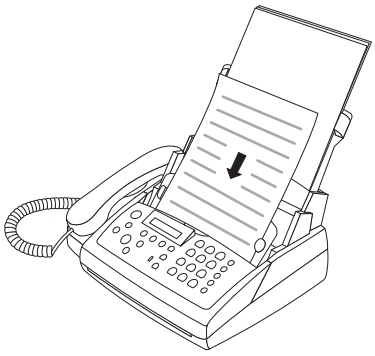

2 Wählen Sie die gewünschte Auflösung mit **FINE/PHOTO** und drücken Sie **START/COPY**.

3 Die vom Faxgerät eingezogene Originalseite kommt an der Vorderseite des Gerätes wieder zum Vorschein.

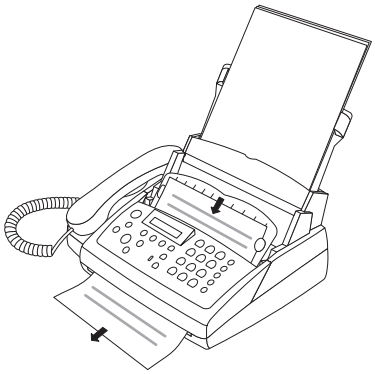

Wenn auf Ihrer Kopie oder auf Ihrem Fax nichts zu erkennen ist, ist das Dokument falsch eingelegt.

Sie können den Kopiervorgang durch Drücken von **STOP** unterbrechen.

EASYLINK

Gebrauch weiterer Geräte

Die folgenden drei Codes ermöglichen es Ihnen, ein Gespräch am zusätzlichen Telefon entgegenzunehmen oder ein Gespräch bzw. Fax an Ihr Faxgerät weiterzuleiten.

1 Code zum Starten Ihres Faxgerätes von einem weiteren Telefon: ⊛⑤

2 Serieller Anschluß: Code zum Weiterleiten eines Gesprächs von einem weiteren, seriell angeschlossenen Telefon zu Ihrem Faxgerät: ⊛⓪
Beachten Sie bitte, daß Sie den Hörer Ihres weiteren Telefons auflegen, nachdem Sie den Code eingegeben haben. Siehe **Telefon** / Gespräche weiterleiten.

3 Paralleler Anschluß: Code zum Abschalten des Faxgerätes von einem weiteren, parallel angeschlossenen Telefon: ⊛⊛
Bei **Geräten mit eingebautem Anrufbeantworter** dient der Code auch zum Abschalten des Ansagetextes, wenn sich der Anrufbeantworter eingeschaltet hat.

Um diese Funktion nutzen zu können, müssen Sie Ihr zusätzliches Telefon bzw. Schnurlostelefon auf Tonwahl einstellen. Erfordert Ihr Telefonanschluß jedoch die Einstellung auf Pulswahl, müssen Sie Ihr zusätzliches Gerät kurzzeitig umstellen, um Tonwahlsignale zu senden. Entnehmen Sie diesen Vorgang bitte der Bedienungsanleitung Ihres weiteren Gerätes.

! **Ändern Sie die vorgegebenen EASYLINK-Codes nur, wenn es absolut erforderlich ist!**

Müssen Sie dennoch die vorgegebenen Codes ändern, wählen Sie **Funktion 34** und drücken Sie **OK**. Geben Sie einen zweistelligen Code ein, wobei die erste Stelle ⊛ oder # sein sollte und bestätigen Sie mit **OK**. Führen Sie diesen Vorgang für jeden der drei Codes durch.

Bitte beachten Sie, daß die drei EASYLINK-Codes unterschiedlich sein müssen. Andernfalls erscheint auf der Anzeige:

CODE NICHT OK

Die folgende Tabelle enthält eine Liste der häufigsten Störungen, ihren Ursachen und einer möglichen Lösung, die Ihnen helfen soll, das Problem selbst zu beheben. Bitte schlagen Sie in dieser Tabelle nach, bevor Sie den Service anrufen.
Können Sie einen Fehler anhand der gegebenen Anleitungen nicht beheben, gehen Sie folgendermaßen vor:

1 Ziehen Sie den Netzstecker.

2 Warten Sie mindestens zehn Sekunden, und stecken Sie den Netzstecker wieder in die Steckdose.

3 Sollte die Störung danach erneut auftreten, wenden Sie sich bitte an Ihre Kundeninformationsstelle.

in Österreich
Tel: (01) 60 101/5053 Fax: (01) 60 101/5054

in Deutschland
Tel: 0180/5237246 Fax: 0180/5237247

in der Schweiz
Tel: (056)–4177270 Fax: (056)–4177575

Faxe nicht in Ordnung

Störung	Mögliche Ursachen	Abhilfe
Sie oder Ihr Faxpartner empfangen ein leeres Blatt.	Der Absender hat die Rückseite seiner Vorlage gesendet. Der Drucker ist defekt.	Der Absender muß die Vorlage richtig einlegen. Testen Sie das Gerät, indem Sie damit kopieren. Ist die Kopie in Ordnung, hat ev. das Faxgerät des Faxpartners einen Defekt. Gegebenenfalls Service.
Die von Ihnen gesendeten Dokumente kommen mit Qualitätsverlust an.	Dokument enthält Fotos oder Kleingedrucktes. Schrift ist zu hell. Gerät ist defekt.	Ändern der Auflösung auf **FINE** oder **PHOTO**. Überprüfen Sie das Dokument. Testen Sie das Gerät, indem Sie damit kopieren. Ist die Kopie in Ordnung, hat ev. das Faxgerät des Faxpartners einen Defekt. Gegebenenfalls Service.
Das Gerät macht beim Senden oder Kopieren schwarze Streifen.	Papierreste im Einzug, Scanner verschmutzt. Gerät ist defekt.	Öffnen Sie das Bedienungspaneel und entfernen Sie das Papier aus dem Einzug. Testen Sie das Gerät, indem Sie damit kopieren. Ist die Kopie in Ordnung, hat ev. das Faxgerät des Faxpartners einen Defekt. Gegebenenfalls Service.
Das Gerät macht beim Empfangen oder Kopieren weiße Streifen.	Thermokopf ist verschmutzt.	Kopieren Sie mehrmals eine schwarze Seite, bis sich die Streifen auflösen.

Probleme mit der Verbindung

Störung	Mögliche Ursachen	Abhilfe
Sie können weder telefonieren noch Faxe versenden.	Falscher Wahlmodus eingestellt. Sie betreiben Ihr Gerät an einer Nebenstellenanlage und haben es nicht entsprechend eingestellt.	Ändern Sie den Wahlmodus mit Funktion 15. Wählen Sie in Funktion 15 Nebenstellenanlage: Ja.
ÜBERTR. FEHLER CHECK DISPLAY Fehlerbericht	Schlechte Leitungsqualität. Ihr Faxpartner hat einen Papierstau bzw. kein Papier.	Versuchen Sie eine zweite Sendung. Verringern Sie die Übertragungsgeschwindigkeit (Funktion 21). Rufen Sie Ihren Faxpartner an.
KEINE VERBINDUNG bzw. NEUWAHL MISSLUN.	Das Faxgerät des Empfängers ist besetzt, hebt nicht ab oder ein anderes Gerät, wie ein Anrufbeantworter, hebt ab.	Versuchen Sie es später nochmals oder weisen Sie Ihren Partner auf eine mögliche Fehlinstallation hin.
KEIN ANSCHLUSS	Falsche Installation oder lockerer Stecker.	Überprüfen Sie Ihre Installation.
KEIN WÄHLTON	Sie betreiben Ihr Gerät an einer Nebenstellenanlage. Sie haben das Telefonkabel an die mit EXT. bezeichnete Buchse angeschlossen.	Überprüfen Sie die Einstellung in Funktion 15. Schließen Sie das Telefonkabel an die mit LINE bezeichnete Buchse am Geräteboden an.
Sie heben den Hörer an Ihrem Faxgerät ab und können keinen Wählton wahrnehmen.	Sie haben das Telefonkabel an die mit EXT. bezeichnete Buchse angeschlossen.	Schließen Sie das Telefonkabel an die mit LINE bezeichnete Buchse am Geräteboden an.
BESETZT bzw. Faxsendungen werden ständig abgebrochen.	Ihr Faxpartner besitzt ein Faxgerät, das die heute üblichen Erkennungssignale nicht empfangen kann.	Versuchen Sie das Fax manuell zu versenden: Drücken Sie **DIAL/**🕪 und wählen Sie die Faxnummer. Sie hören den Verbindungsaufbau. Sollte der Empfänger einen Anrufbeantworter angeschlossen haben, warten Sie den Ansagetext ab, bis Sie einen Pfeifton hören. Drücken Sie **START**.
Sie können keine Faxe empfangen. (Sie haben die Klingelsignale mit dem EXPERTE-Modus eingestellt.)	Sie haben die Klingelanzahl zu hoch eingestellt. Manchen Faxgeräten dauert der Verbindungsaufbau zu lange und die Sendung wird abgebrochen.	Stellen Sie die Gesamtklingelanzahl und die gebührenfreien Klingelsignale in Funktion 31 bzw. 32 im Modus EXPERTE niedriger als fünf ein.

Sonstiges

Störung	Mögliche Ursachen	Abhilfe
Kopie ist weiß.	Dokument ist falsch eingelegt. Drucker oder Scanner ist defekt.	Legen Sie das Dokument mit der Schriftseite nach oben ein. Service.
Sie heben den Hörer ab und hören einen Pfeifton bzw. Stille.	Es handelt sich um einen Faxanruf.	Am Faxgerät: **START** drücken. Am weiteren Telefon: ⊛ und ⑤ drücken. Legen Sie danach den Hörer auf.
Sie heben an einem weiteren Telefon ab und hören im Hintergrund das Freizeichen bzw. je nach Gerätetype den bereits aktivierten Ansagetext Ihres eingebauten Anrufbeantworters.	Ihr weiteres Telefon ist parallel angeschlossen.	Durch zweimaliges Drücken von ⊛ können Sie das Freizeichen bzw. den Ansagetext abschalten und somit das Gespräch störungsfrei führen (siehe **Faxweiche** / Verwendung weiterer Geräte).
Ausgedruckte Dokumente kommen nicht wie gewohnt auf der Vorderseite des Faxgerätes zum Vorschein.	Papierstau.	Öffnen Sie das Paneel und die Inkfilmabdekkung. Lassen Sie die Papiereinzugsklappe geschlossen. Ziehen Sie das zerknitterte Papier vorsichtig heraus.
Nur für Geräte mit eingebautem Anrufbeantworter: Sie haben Ihren eingebauten Anrufbeantworter eingeschaltet und können keine Faxe empfangen.	Sie verwenden Hintergrundmusik. Ihr Ansagetext ist zu lang.	Nehmen Sie Ihre Ansage ohne Musik auf. Sprechen Sie einen kürzeren Ansagetext auf (nicht länger als 20 Sekunden).
SCHLIESSE DECKEL	Ihre Inkfilmabdeckung ist geöffnet.	Schließen Sie die Abdeckung.
PAPIERSTAU	Ein Blatt oder mehrere Blätter Papier wurden falsch eingezogen. Zuviel Papier (mehr als 50 Seiten) eingelegt.	Öffnen Sie das Bedienungspaneel sowie die Inkfilmabdeckung und ziehen Sie das Papier vorsichtig von innen heraus.
DOKUMENTENSTAU	Ein Dokument wurde schief oder mehrere Dokumente gleichzeitig eingezogen.	Öffnen Sie das Bedienungspaneel und ziehen Sie das Dokument vorsichtig in eine Richtung heraus.
EXTERNES TELEFON	Sie telefonieren gerade an einem weiteren Telefon.	Dies ist kein Fehler!
FILM FAST LEER	Ihr Inkfilm ist weitgehend verbraucht.	Besorgen Sie einen neuen Inkfilm.

Servicecode

! Verwenden Sie diese Funktion nur, wenn es absolut erforderlich ist! Haben Sie die Werkseinstellungen zu Ihrer Zufriedenheit geändert, sollten Sie diese Funktion nicht benutzen.

Die Funktion 45 Servicecode dient zum Löschen einiger oder aller von Ihnen veränderten Einstellungen nach Auslieferung aus dem Werk. Dadurch wird Ihnen ermöglicht, Ihr Gerät teilweise oder ganz neu zu konfigurieren. Dies ist vor allem dann sehr hilfreich, wenn Sie Einstellungen verändert haben, Ihr Gerät jedoch anders reagiert als erwartet.

Bitte führen Sie nach dem teilweisen oder gänzlichen Löschen Ihrer persönlichen Einstellungen erneut Easy Install durch.

Folgende Codes stehen Ihnen zur Verfügung:

Code Nr. 7117

Dadurch werden alle von Ihnen geänderten Einstellungen gelöscht. Das Gerät verhält sich danach genauso wie bei einer Erstinstallation.

Code Nr. 7140

Geben Sie diesen Code ein, werden alle von Ihnen eingegebenen Einstellungen und Daten bis auf folgende gelöscht:

- der persönliche Ansagetext Ihres eingebauten Anrufbeantworters
- erhaltene Nachrichten
- gespeicherte Kurzwahlnummern
- gespeicherte Telefonbuchnummern
- Ihr Name
- Ihre Telefonnummer

Beispiel für die Anwendung eines Servicecodes:

1 Wählen Sie **Funktion** 45 und geben Sie den gewünschten Servicecode ein (7117 oder 7140). Drücken Sie **OK**.

2 Mit ◄/► können Sie wählen, ob Sie Ihre Einstellungen tatsächlich löschen möchten. Bestätigen Sie mit **OK**. Ihr Gerät wird gegebenenfalls in die Grundeinstellung gebracht.

Pflegehinweise

Das Scannerglas sowie die Walzen Ihres Faxgerätes sollten bei Bedarf von Papierstaub und Abrieb gereinigt werden.

! Achten Sie darauf, daß Sie sich elektrisch entladen, bevor Sie das Gerät öffnen, indem Sie z.B. das Metallgehäuse eines geerdeten Gerätes, die Wasserleitung oder einen Heizkörper berühren.

! Verwenden Sie ein weiches, fusselfreies Tuch, das mit etwas Alkohol (96%) befeuchtet ist! Sie können auch ein im Handel erhältliches Faxreinigungstuch verwenden. Es darf keine Feuchtigkeit in das Innere des Gerätes dringen.

Verschmutzung durch Senden oder Kopieren

Scannerglas, Scannerwalze, Dokumenteneinzugswalze, sowie gegenüberliegende Gummilippen reinigen

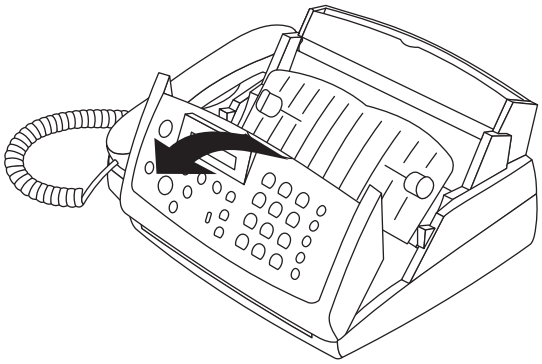

1 Öffnen Sie das Bedienungspaneel, indem Sie es vorsichtig an der Aussparung in der Mitte anheben. Wenn Sie einen leichten Klick hören, ist das Paneel eingerastet.

2 Wischen Sie mit dem Tuch leicht über das Scannerglas (B) sowie über die Gummilippe (D). Drehen Sie vorsichtig die Dokumenteneinzugswalze (A) mit der Hand, und wischen Sie leicht mit dem Tuch darüber.

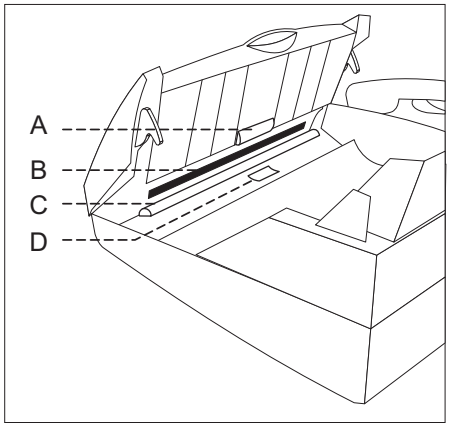

Wenn Sie am Bedienungspaneel **FINE/PHOTO** gedrückt halten, beginnt sich die Scannerwalze (C) zu drehen. Sie können die Scannerwalze somit gleichmäßig reinigen, indem Sie mit dem Tuch leicht darüberstreichen.

Verschmutzung durch empfangene Faxe

Druckerwalze reinigen

Befindet sich Papier im Einzug, entfernen Sie es bitte.

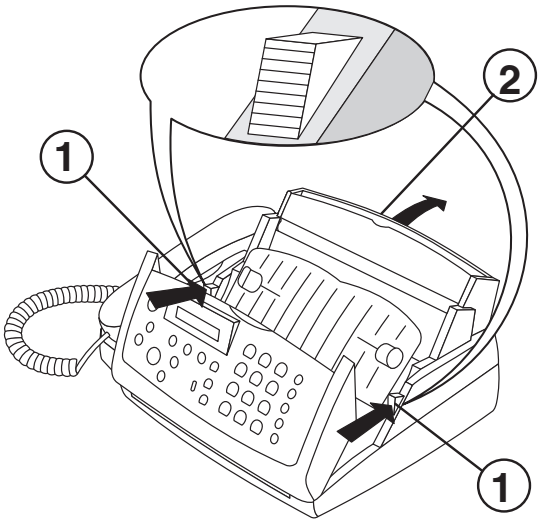

1 Öffnen Sie das Bedienungspaneel wie oben beschrieben.

2 Öffnen Sie danach die Inkfilmabdeckung, indem Sie mit beiden Händen die blauen Riegel gleichzeitig nach hinten drücken und dann die Inkfilmabdeckung vorsichtig nach hinten klappen.

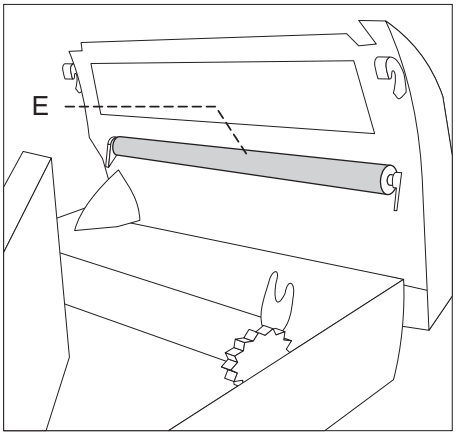

3 Wischen Sie mit dem oben erwähnten Tuch über die graue Druckerwalze (E). Um die gesamte Walze reinigen zu können, drehen Sie die Walze mit der Hand.

4 Ist der Reinigungsvorgang abgeschlossen, schließen Sie die Inkfilmabdeckung sowie das Bedienungspaneel.

! Verwenden Sie hierfür keine handelsüblichen Faxreiniger, die automatisch durch Ihr Gerät gezogen werden. Sie können dadurch Ihr Faxgerät beschädigen!

Technische Daten

Kompatibilität:	ITU Gruppe 3
Anschlußart:	Amtsleitung (PSTN)/ Nebenstelle (PABX)
Flashzeiten D:	Amtsleitung (PSTN): 100ms Nebenstelle (PABX): 250 ms
Flashzeiten A/CH:	Amtsleitung (PSTN): 100 ms Nebenstelle (PABX): 100 ms
Vorlagengröße Breite:	einzelne Blätter 148–217 mm mehrere Blätter 148–217 mm
Länge:	einzelne Blätter 100–600 mm mehrere Blätter 148–297 mm
Dicke:	einzelne Blätter 0,05–0,2 mm mehrere Blätter 0,08–0,12 mm
Druckpapiergröße:	A4 210 x 297 mm, 80 g/m²
Größte Abtastbreite:	216 ± 1 mm
Auflösung:	horizontal: 8 Punkte/mm (200 dpi)
vertikal:	Standard 3,85 Zeilen/mm FINE 7,7 Zeilen/mm Fotomodus 16 Graustufen (ohne eingebauten Anrufbeantworter) 64 Graustufen (mit eingebautem Anrufbeantworter)
Kontrastregelung:	automatisch
Kopieren:	FINE- und PHOTO-Auflösung
Datenkompression:	MH,MR
Modulation:	V29bis, V27ter, V21
Übertragungs-geschwindigkeiten:	9600/7200/4800/2400bps
Geräuschpegel:	in Bereitschaft: < 30 dBA beim Kopieren: < 53 dBA
Aufzeichnungsmethode:	Inkfilm Druckverfahren
Faxpapier:	Standard A4 Papier 210 x 297 mm (Dokumentenvorlagen)
Dokumenteneinzug:	bis zu 10 Blatt (80 g/m²)
Faxweiche:	TAG/NACHT/TIMER
Abmessungen:	357x253x60 mm ohne Papierhalter (BxTxH)
Gewicht:	ca. 3 kg
Leistungsaufnahme:	in Bereitschaft: ca. 3 W beim Telefonieren: ca. 5 W
Senden Standardseite:	ca. 20 W
Empfang Standardseite:	ca. 35 W
Netzanschluß:	220–240 V / 50–60 Hz
Sprachaufnahmedauer:	bis zu 15 Minuten
Sprachausgabe:	ja
Erlaubte Geräteumgebung:	Temperatur: 5–40 °C relative Luftfeuchtigkeit: 15–85 % RH nicht kondensierend
Empfohlene Geräteum-gebung in Betrieb:	Temperatur: 17–28 °C relative Luftfeuchtigkeit: 20–80% RH nicht kondensierend
Empfohlene Geräteumgeb-ung in abgestecktem Zustand (betriebsbereit mit Papier und Inkfilm):	Temperatur: 0–45 °C relative Luftfeuchtigkeit: 15–85 % RH nicht kondensierend
Funkentstörung:	nach EN 55022/VDE 0878 Teil 1 Klasse B

Glossar

Abrufempfang: Man kann Schriftstücke hereinholen, die in einem anderen Faxgerät bereitgehalten werden.

Anruferidentifizierung: Wenn Sie einen Anruf erhalten, wird die Telefonnummer des Anrufers angezeigt (nur für Deutschland und Österreich).

Ansagetext (OGM): Ein Ansagetext ist beim eingebauten Anrufbeantworter als Werkseinstellung aufgenommen. Wenn der Anrufbeantworter eingeschaltet ist, hört der Anrufer die Ansage gefolgt von einem Signalton.

DMM (Dynamic Message Memory): In diesem Speicher werden sowohl am eingebauten Anrufbeantworter hinterlassene Nachrichten als auch Faxe, die nicht ausgedruckt wurden, aufgezeichnet.

Dokument: Die geschriebene Nachricht (Vorlage), die Sie einem anderen Teilnehmer faxen möchten.

DTMF (Dual Tone Multiple Frequency): Mit diesem Tonwahlsignal können Sie von einem weiteren Telefon, das tonwahltauglich ist, den Faxempfang starten.

Faxweiche: Diese analysiert die Anrufe und stellt fest, ob es sich um normale Gespräche oder Faxe handelt. Wenn Sie automatischen Empfang eingestellt haben, wird ein Fax automatisch und ohne Läuten empfangen. Wenn Sie auf den manuellen Modus geschaltet haben, können Faxe nur durch Drücken von START empfangen werden.

Hook-Flash-Funktion: Mit **R** können viele neue Dienste des Telefonanbieters (Makeln, Anklopfen, etc.) in Anspruch genommen werden.

Inkfilm: Mit „Tinte“ beschichtete Folie (ähnlich einem Farbband) zum Ausdrucken auf Normalpapier.

ITU (International Telecommunication Union): Internationale Fernmeldeunion, die auch Normen festlegt.

Makeln: Umschalten von einem *Gespräch* zum anderen.

Nachricht: Hinterläßt der Anrufer am Anrufbeantworter.

Nebenstellenanlage (PABX): Sind in größeren Betrieben üblich. Sie bilden eine Art internes Telefonnetz. Um einen Anschluß an das öffentliche Netz zu erhalten, muß man eine Kennziffer für die Amtsholung wählen.

Parallel: Zusätzliche Telekommunikationsgeräte sind je nach Land entweder seriell (hintereinander) oder parallel geschaltet.

Polling: siehe Abrufempfang

Pulswahl: Der alte Wahlmodus ist das Pulswahlverfahren. Jeder Zifferntaste ist eine bestimmte Zahl von Impulsen zugeordnet.

Senderkennung: Name und Telefonnummer des Benutzers kann beinahe auf jedem Faxgerät eingegeben werden. Diese Senderkennung wird mit dem Sendebericht ausgedruckt und erscheint auch auf dem Gerät des Faxpartners.

Seriell: Zusätzliche Telekommunikationsgeräte sind je nach Land entweder seriell (hintereinander) oder parallel geschaltet.

Tonwahl: Die Tonwahl ist das moderne Wählverfahren. Jeder Zifferntaste ist ein anderer Ton zugeordnet.

Weiteres Gerät, weiteres Telefon: Sie können Ihr Faxgerät mit zusätzlichen Einrichtungen wie Telefonen, Anrufbeantwortern usw. verwenden, die an einer einzigen Telefonleitung angeschlossen sind.

A

A-Z (Telefonbuch-Taste) 7
Abdeckung 4
Abhören 25
Abrufempfang 34
Adapterkabel 4, 13
Amtsholung 14, 34
Analog-Adapter 14
Anklopfen 21
Anrufbeantworter 1, 5, 20, 25
  ein- und ausschalten 25
  keine Aufnahme 26
  Lautstärke 25
  weiterleiten 25
Anruferidentifizierung 22, 34
Ansage 25, 34
  ohne Nachricht hinterlassen 26
Anschluß 30, 34
  an eine Nebenstellenanlage 14
  Hörer 9
  ISDN 14
  Nebenstellenanlage (PABX) 14
  Netzspannung 9
  Telefonkabel 9
  weiterer Geräte
    an derselben Telefondose 13
  zusätzliche Geräte 13
Auflösung 5, 7, 28, 34
Aufnahme 25
Aufnahmekapazität 34
Aufnehmen 25, 34
  Telefongespräch 26
Auskunft 21
Auto-Einstellung 25

B

Bedienungspaneel 4, 6
Befehle für Fernabfrage 27
Besetzt 30
Bestätigungston 27
Bildqualität 5, 7
Buchstaben eingeben 15

C

CE-Zeichen 36
Check Display 7, 10, 11, 30
  Papierstau 12
Clear-Taste 7, 25
CLID 22, 34
Code 20, 28
  Faxabruf 24
  Service 32
  VIP-Code 26
  Zugangscode 25, 27
Computer-Modem 13
Copy-Taste 7, 28

D

Daten, technische 34
Datenkompression 34
Datum 9, 15
Deckel 31
Dial-Taste 7, 21
Digitaltelefon 14, 34
Display 5, 7
DMM 5, 24, 34
Dokument 34
Dokumentenstau 31
Drucken 24
  Funktionsliste 5
  Telefonnummernliste 22
Druckerwalze 4, 10, 32
DTMF 34

E

Easy Install 1, 12
Easylink-Funktion 20, 28
Einlegen
  Inkfilm 10
  Papier 11
Empfang ohne Papier 24
Entstörung 34
EU-Richtlinien 36
Experte-Modus 20
Ext.-Buchse 13
Externes Memo 26

F

Fax 20
  empfangen 20
  Journal 24
  senden 23
  Speicher 5
Faxabruf 24
Faxpapier 34
Faxweiche 1, 17, 34
  Fernsteuerung 27
  Zusätzliche Geräte 12
Fernabfrage 27
Film (Inkfilm) 31
Fine-Einstellung 5, 7, 28, 34
Flashzeiten 34
Freisprechen 22
Function-Taste 7, 15
Funkentstörung 34
Funktionsliste 5, 15
  drucken 5

G

Garantie 2
Gebührenfreies Läuten 20
Gebührenzähler 13
Geräteübersicht 4, 5, 6
Geräteumgebung 34
Geschwindigkeit 24, 34
Gewicht 34
Glossar 34
Graustufen 5, 7, 28, 34
Grundeinstellung 15

H

Help-Taste 7, 12, 15
Hilfe-Funktion 15
Hook Flash 34
Hörer
  Anschluß 9
  Dial/Mic-Taste 21
  Freisprechen 22
  Taste 7

I

Inkfilm 4, 10, 24, 31, 34
Install-Taste 7, 12, 15
Installation 1, 8
  Anschluß an eine Nebenstellenanlage 14
  Anschluß weiterer
    Telekommunikationsgeräte
    an derselben Telefondose 13
Installationshilfe 4
Internes Memo 26
ISDN 14
ITU 34

J

Jahr 9, 15
Jahrtausendwende 15
Journal 24

K

Kabel
  Beschreibung 4
Kennziffer für Amtsholung 14, 34
Klingeln
  Klingelzahl 20
  Lautstärke 16
  Signalart 16
  trotz Anrufbeantworters 26
  Unterdrücken 20
Kontrast 34
Kopfzeile 15, 34
Kopieren 28
Korrektur 15, 21
Kurzwahl 7, 21
  Telefonnummernliste 22

L

Läuten 20
  Lautstärke 16
  Signalart 16
  trotz Anrufbeantworters 26
  unterdrücken 20
Lautsprecher 22
Lautstärke 16, 25
Leistung 34
Line-Buchse 8
Liste
  Funktionen 5
  Telefonnummern 22
Logbuch 24
Löschen
  alle Einstellungen 32
  gespeicherte Nummern 21
  Nachrichten 25
  Ziffern und Zeichen 21

M

Makeln 21, 34
Memo 26
Mic-Taste 7, 21, 22
Mikrofon 22
Millenium 15
Mitschneiden 26
Modem 13
Modulation 34
Modus
  Fernsteuerung 27
  Nacht (Mond) 19, 20
  Tag (Sonne) 18, 20
  Timer (Uhr) 17, 20
Monat 15
Mond (Symbol) 5, 7, 17, 19, 20

N

Nachfüllen
  Inkfilm 10
  Papier 11
Nachrichten 25, 34
  für Anrufer 26
  löschen 25
Nacht-Modus 1, 5, 7, 17, 19, 20
Name 15, 34
  Eingeben 15
Nebenstellenanlage 14, 30, 34
  Anschluß Ihres Faxgerätes 14
  Einstellungen 14
Netzanschluß 34
Netzkabel 4
Netzspannung 9, 34
Neuwahl 30
Nummer 34
Nummernliste 22
Nummernspeicher 21

O

OGM 34
OK 7

P

PABX 14, 30, 34
Paneel 6
Papier 24, 34
  einlegen 11
  entfernen 12
  Format 24
  Papierstau 12
Papiereinzug 4
Papierformat 11
Papierhalter 4, 11
Papierstau 31
Parallel 13, 17, 20
Pause-Taste 7, 25
PC-Modem 13
Pfeile auf dem Display 5
Pfeiltasten 7, 21
Pflegehinweise 32
Photo-Einstellung 5, 7, 28, 34
Play-Taste 7, 25
Polling 34
Programmieren 21
  Ihr Name 12
  Ihre Telefonnummer 12
Pulswahl 12, 14, 34

R

R-Taste 7, 14, 21, 34
Record-Taste 7, 25, 26
Recycling 36
Reinigung 10, 32
Ruhe vor dem Telefon 1

S

Scanner 32
Schnellwahl 21
  Liste 22
Schnurlostelefon 1, 13, 20, 28
Sendebereitschaft 24
Senderkennung 34
Serieadapter 13
Seriell 13, 17, 20
Service 2

[1]) nur bei Geräten mit eingebautem Anrufbeantworter
[2]) nur bei Geräten ohne eingebauten Anrufbeantworter

Servicecode 32
Sicherheitshinweise 8
Sonne (Symbol) 5, 7, 17, 18, 20
Spannung 34
Später senden 24
Speicher 5, 24, 34
  Nummernliste 22
  Telefonnummern 21
Spiralkabel 9
Sprache 16
Sprechzeit 25
Standort 8
Start-Taste 7
Stecker 4
Stop-Taste 7
Störungen
  Anrufbeantworter 31
  Anschluß 31
  Drucker 29, 31
  Fax 29, 30
  Papierstau 12
  Telefon 30
  Verbindung 31
  Weitere Geräte 31
Stromausfall 8
Stummschalten des Hörers 22

T

Tag 1, 5, 7, 15, 17, 18, 20
Tastenbelegung 6
Technische Daten 34
Telefon 21
  Gespräch mitschneiden 26
Telefonanschluß 34
  parallel 17
  parallel oder seriell 13
  seriell 17
Telefonbuch 7, 21
  Nummernliste 22
Telefongebühren 24
Telefonhörer 4, 9
Telefonkabel 4, 8
Telefonleitung 13
Telefonnummer 15
  Ihre Nummer eingeben 12
Telefonnummernliste 22
Temperatur 34
Test 9, 14
Timer 1, 5, 7, 17, 18, 19, 20
TIMER-Modus 17
  Ein- und Ausschalten 17
  Zeit eingeben/überprüfen 17
Tonband 5
Tonwahl 12, 14, 28, 34

U

Überseefunktion 24
Übertragungsdauer 34
Übertragungsfehler 30
Übertragungsgeschwindigkeit 24
Uhr 1, 5, 7, 17, 18, 19, 20, 24
Uhrzeit 9, 15
Umweltschutz 36

V

Verbindung 30
Verkleinerung 24
Verpackung 36
Verpackungsinhalt 4, 5, 6
Verschmutzung des Gerätes 32
Verzögert senden 24
VIP-Code 26
Vorwahl 14

W

Wahlmodus 12, 14, 28, 34
Wählton 30
Wahlwiederholung 7, 21, 22
Weitere Geräte 13, 22
  Anschluß 13
Weitere Telefone 20, 28
  parallel oder seriell? 13
Weiterleiten 7, 22, 28
  Nachrichten 25
Wiederverwertung 36

Z

Zeit 9
Zubehör 4
Zugangscode 25, 27
Zusätzliche Geräte 1, 13, 20
  Anschluß 13
  Einstellungen 12
Zusätzliche Telefone 22, 28
  parallel oder seriell? 13

5103 506 1686.4 D,A,CH
1608

Die Konformität mit den für das Gerät relevanten EU-Richtlinien wird durch das CE-Zeichen bestätigt.

Diese Bedienungsanleitung wurde auf chlorfrei gebleichtem Recyclingpapier gedruckt. Dies entspricht den höchsten Standards in Bezug auf die Umweltverträglichkeit.

Die verwendeten Kartonverpackungen und die Verpackungshalbschalen aus Altpapier können wie Altpapier verwertet werden; die Plastikfolien geben Sie entsprechend den Anforderungen in Ihrem Land zum Recycling oder in den Restmüll.

Dieses elektronische Gerät enthält viele Materialien, die wiederverwertet werden können. Bitte informieren Sie sich bei Gebrauchsende des Geräts über die in Ihrem Land existierenden Anforderungen zur Wiederverwertung von Altgeräten.

Technische Änderungen und Irrtümer vorbehalten. © 1999