Register your product and get support at

AE2330

www.philips.com/welcome

DE **Benutzerhandbuch**

PHILIPS

1

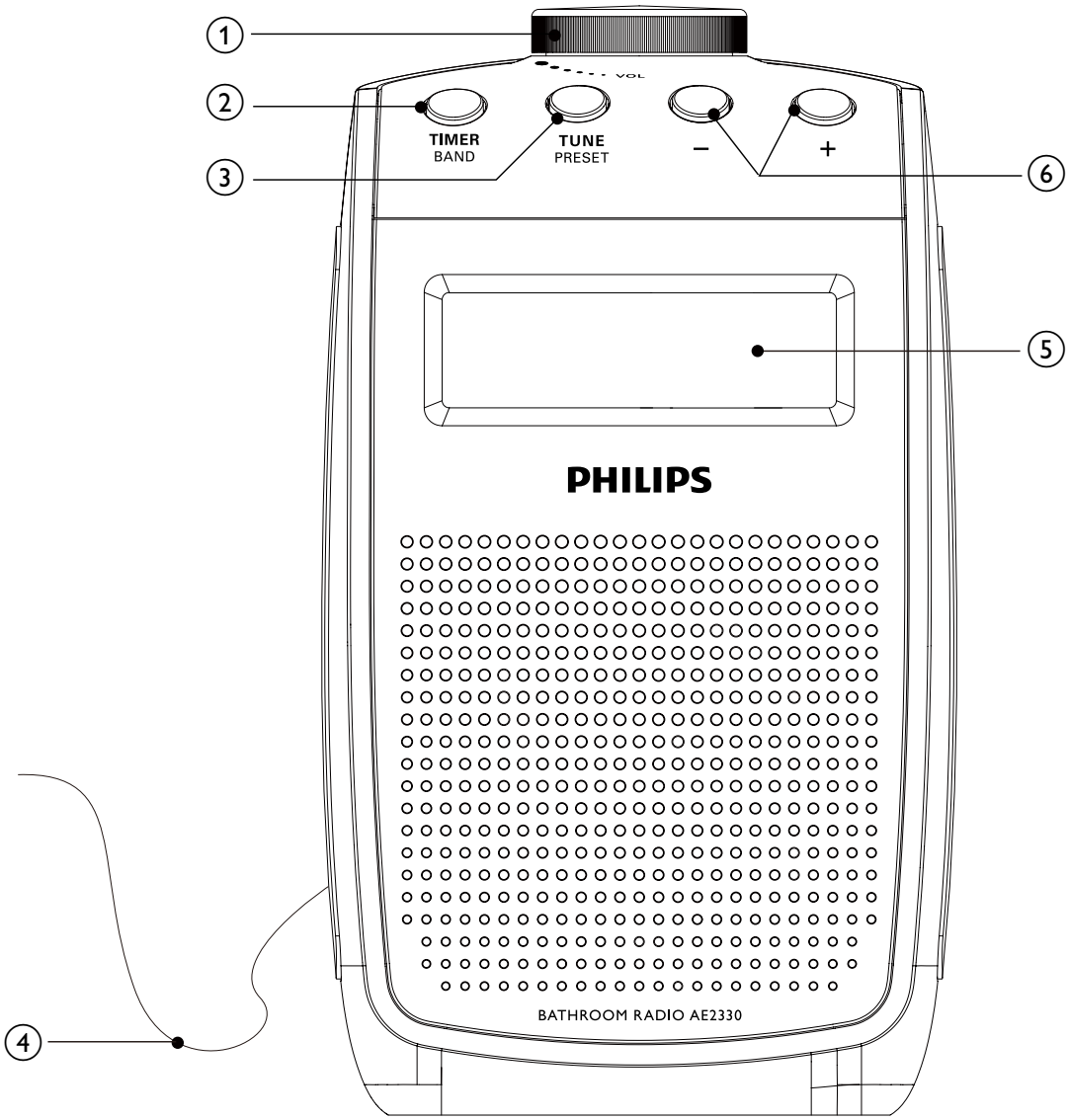
1
2
3
4
5
6
VOL
TIMER
BAND
TUNE
PRESET
–
+
PHILIPS
BATHROOM RADIO AE2330

2

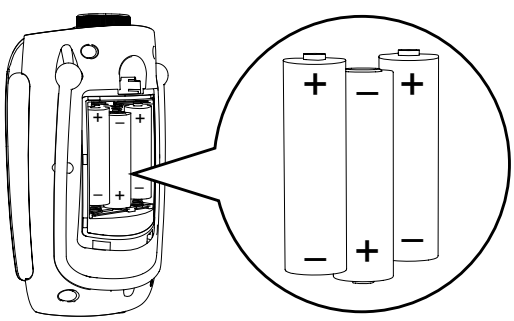
+
–
+
–
+
–

3

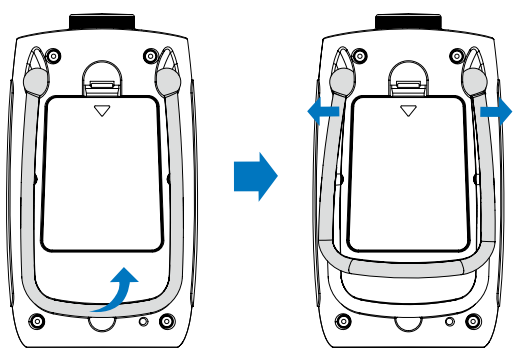

Deutsch

1 Wichtig

Sicherheit

Wichtige Sicherheitshinweise

① Lesen Sie diese Anweisungen durch.

② Bewahren Sie diese Anweisungen auf.

③ Beachten Sie alle Warnhinweise.

④ Befolgen Sie alle Anweisungen.

⑤ Reinigen Sie das Gerät nur mit einem trockenen Tuch.

⑥ Platzieren Sie das Gerät nicht neben Wärmequellen, wie z. B. Heizkörpern, Öfen oder anderen Geräten (darunter auch Verstärker), die Wärme erzeugen.

⑦ Verwenden Sie nur vom Hersteller empfohlenes Zubehör.

⑧ Lassen Sie sämtliche Reparaturen ausschließlich von qualifiziertem Servicepersonal durchführen. Reparaturen sind erforderlich, wenn das Gerät beschädigt wurde.

⑨ VORSICHTSHINWEIS zur Batteriehandhabung: Achten Sie auf folgende Punkte, um ein Auslaufen der Batterien zu verhindern, was zu Verletzungen, Sachschäden oder Schäden am Gerät führen kann:

- Setzen Sie die Batterien gemäß den Markierungen + und - am Gerät korrekt ein.

- Verwenden Sie keine Kombination älterer und neuer Batterien oder unterschiedlicher Batterietypen (Zink-Kohle, Alkali-Mangan usw.).
- Nehmen Sie die Batterien aus dem Gerät, wenn es eine längere Zeit nicht verwendet wird.

⑩ **Auf das Gerät dürfen keine möglichen Gefahrenquellen gestellt werden (z. B. mit einer Flüssigkeit gefüllte Gegenstände, brennende Kerzen).**

Hinweis

CE

Dieses Produkt entspricht den Richtlinien der Europäischen Union zu Funkstörungen.
Änderungen oder Modifizierungen des Geräts, die nicht ausdrücklich von Philips Consumer Lifestyle genehmigt wurden, können zum Erlöschen der Betriebserlaubnis führen.

Recycling

Ihr Gerät wurde unter Verwendung hochwertiger Materialien und Komponenten entwickelt und hergestellt, die recycelt und wiederverwendet werden können.
Befindet sich das Symbol einer durchgestrichenen Abfalltonne auf Rädern auf dem Gerät, bedeutet dies, dass für dieses Gerät die Europäische Richtlinie 2002/96/EG gilt.

Entsorgen Sie dieses Produkt nie mit dem restlichen Hausmüll. Bitte informieren Sie sich über die örtlichen Bestimmungen zur getrennten Entsorgung von elektrischen und elektronischen Produkten. Durch die korrekte Entsorgung Ihrer Altgeräte werden Umwelt und Menschen vor möglichen negativen Folgen geschützt.
Ihr Produkt enthält Batterien, die der europäischen Richtlinie 2006/66/EG unterliegen und nicht mit dem normalen Haushaltsmüll entsorgt werden dürfen.
Wenn das nebenstehende durchgestrichene Mülltonnen-Symbol zusammen mit dem chemischen Symbol „pb" an einem Produkt angebracht ist, bedeutet dies, dass die Batterien den Anforderungen im Rahmen der Richtlinie in Bezug auf Blei entsprechen:

Bitte informieren Sie sich über die örtlichen Bestimmungen zur getrennten Entsorgung von Batterien. Durch die korrekte Entsorgung von Batterien werden Umwelt und Menschen vor möglichen negativen Folgen geschützt.

Umweltinformationen

Auf überflüssige Verpackung wurde verzichtet. Die Verpackung kann leicht in drei Materialtypen getrennt werden: Pappe (Karton), Styropor (Polsterung) und Polyethylen (Beutel, Schaumstoff-Schutzfolie).
Ihr Gerät besteht aus Werkstoffen, die wiederverwendet werden können, wenn das Gerät von einem spezialisierten Fachbetrieb demontiert wird. Bitte beachten Sie die örtlichen Vorschriften zur Entsorgung von Verpackungsmaterial, verbrauchten Batterien und Altgeräten.

2 Ihr Badezimmer-Radio

Herzlichen Glückwunsch zu Ihrem Kauf und willkommen bei Philips! Um die Unterstützung von Philips optimal nutzen zu können, sollten Sie Ihr Produkt unter www.philips.com/welcome registrieren.

Einführung

Mit diesem Gerät können Sie Folgendes:

- Anzeigen der Uhrzeit
- Wiedergabe von UKW/MW-Radiosendern

Lieferumfang

Prüfen Sie zunächst den Verpackungsinhalt:

- Hauptgerät
- Betriebsanleitung

Geräteübersicht 1

① ⏻/VOL

- Ein-/Ausschalten des Radios
- Einstellen der Lautstärke
- Automatische Suche und Speicherung von Radiosendern
- Wechseln zum vorherigen/nächsten Radiosender
- Auswählen des vorherigen/nächsten voreingestellten Radiosenders
- Anpassen der Stunden-/Minutenanzeige

② TIMER/BAND

- Einstellen der Uhrzeit.
- Aktivieren oder Deaktivieren des Timers
- Auswählen von UKW oder MW

③ TUNE/PRESET
- Einstellen eines Radiosenders
- Programmieren voreingestellter Radiosender

④ Antenne
- Verbesserung des Radioempfangs

⑤ Anzeigefeld
- Anzeigen von Uhrzeit-/Radioinformationen

⑥ +/-
- Auswählen des vorherigen/nächsten voreingestellten Radiosenders
- Anpassen der Stunden-/Minutenanzeige

3 Erste Schritte

! Achtung

- Die Verwendung von Steuerelementen, Einstellungen oder Vorgehensweisen, die von dieser Darstellung abweichen, können zu gefährlichen Strahlenbelastungen oder anderen Sicherheitsrisiken führen.

Folgen Sie den Anweisungen in diesem Kapitel immer nacheinander.
Wenn Sie mit Philips Kontakt aufnehmen, werden Sie nach der Modell- und Seriennummer Ihres Geräts gefragt. Sie finden die Modell- und Seriennummer auf der Unterseite des Geräts. Notieren Sie die Nummern:
Modell-Nr. _____
Serien-Nr. _____

Einlegen der Batterie 2

Achtung

- Explosionsgefahr! Setzen Sie die Batterien keiner großen Hitze, direktem Sonnenlicht oder Feuer aus. Werfen Sie Batterien niemals ins Feuer.
- Möglicher Produktschaden! Wenn Sie das Gerät längere Zeit nicht verwenden, entnehmen Sie die Batterie.
- Batterien enthalten chemische Substanzen und müssen daher ordnungsgemäß entsorgt werden.

1 Öffnen Sie das Batteriefach.
2 Legen Sie 3 AA-Batterien (nicht im Lieferumfang enthalten) mit der korrekten Polarität (+/-) wie gezeigt ein.
3 Schließen Sie das Batteriefach.

Aufstellung 3

Sie können das Gerät entweder auf einer ebenen Oberfläche aufstellen oder es mit dem Befestigungsband in Ihrem Badezimmer aufhängen.

Tipp

- Das Befestigungsband ist abnehmbar.

Uhrzeit einst.

1 Drücken Sie ⏻, um das Radio auszuschalten.
2 Halten Sie **TIMER**/**BAND** gedrückt.
↳ Die Ziffern für die Stundenanzeige beginnen zu blinken.

3 Drücken Sie die Taste **+/-**, um die Stunden einzustellen.
4 Drücken Sie zur Bestätigung auf **TIMER/BAND**.
↳ Die Minutenanzeige beginnt zu blinken.
5 Drücken Sie die Taste **+/-**, um die Minuten einzustellen.
6 Bestätigen Sie mit **TIMER/BAND**.

Einschalten

1 Drücken Sie ⏻, um das Radio einzuschalten.

4 Empfangen von Radiosendern

Auswählen von UKW oder MW

1 Drücken Sie ⏻, um das Radio einzuschalten.
2 Halten Sie **TIMER/BAND** gedrückt, um zwischen UKW und MW zu wechseln.

Einstellen eines Radiosenders

1 Drücken Sie ⏻, um das Radio einzuschalten.
2 Drücken Sie **TUNE/PRESET**, um die Sendereinstellung zu starten.
↳ **[FM]** oder **[MW]** beginnt zu blinken.
3 Drehen Sie ⏻ im Uhrzeigersinn oder entgegen dem Uhrzeigersinn, um einen Radiosender einzustellen.
4 Drücken Sie zur Bestätigung erneut **TUNE/PRESET**.

Automatisches Programmieren von Radiosendern

Hinweis

- Sie können maximal 20 voreingestellte UKW- und 20 voreingestellte MW-Radiosender programmieren.

1 Drücken Sie ⏻, um das Radio einzuschalten.
2 Halten Sie die Taste ⏻ 2 Sekunden lang gedrückt.
   ↳ Alle verfügbaren Sender werden nacheinander je nach Wellenband-Empfangsstärke programmiert.
   ↳ Der erste programmierte Radiosender wird automatisch wiedergeben.

Radiosender manuell programmieren

Hinweis

- Sie können maximal 20 voreingestellte UKW- und 20 voreingestellte MW-Radiosender programmieren.

1 Drücken Sie ⏻, um das Radio einzuschalten.
2 Einstellen eines Radiosenders
3 Halten Sie **TUNE/PRESET** gedrückt.
   ↳ Die Nummer blinkt.
4 Drehen Sie ⏻ im oder gegen den Uhrzeigersinn, um eine voreingestellte Nummer auszuwählen.
5 Drücken Sie zur Bestätigung auf **TUNE/PRESET**.

6 Wiederholen Sie die Schritte 2 bis 5, um weitere Sender zu programmieren.

Tipp

- Um einen programmierten Sender zu überschreiben, programmieren Sie einen anderen Sender auf diesem Speicherplatz.

Auswählen eines voreingestellten Radiosenders

1 Drücken Sie ⏻, um das Radio einzuschalten.
2 Drücken Sie **+/-**, um einen voreingestellten Radiosender auszuwählen.

Einstellen des Sleep-Timers

Sie können den Radiowecker so einstellen, dass er sich nach einer gewissen Zeit automatisch ausschaltet.

1 Drücken Sie wiederholt die Taste **TIMER/BAND**, um eine Zeit (in Minuten) auszuwählen.
   ↳ Das Gerät schaltet sich automatisch aus, sobald die eingestellte Zeit abgelaufen ist.

So schalten Sie den Sleep-Timer aus:

1 Drücken Sie wiederholt die Taste **TIMER/BAND,** bis **[OFF]** (Aus)angezeigt wird, oder drücken Sie ⏻.
   ↳ ◴ wird bei eingeschaltetem Sleep-Timer angezeigt und bei ausgeschaltetem Sleep-Timer ausgeblendet.

5 Produktinformationen

Hinweis

- Die Produktinformation können ohne vorherige Ankündigung geändert werden.

Tuner

Empfangsbereich	UKW: 87,5 bis 108 MHz MW: 531 bis 1602 kHz
Abstimmungsbereich	50 kHz (UKW); 9 kHz (MW)
Anzahl der Senderspeicherplätze	UKW: 20 MW: 20

Allgemein

Stromversorgung	3 x AA-Batterien
Maximale Ausgangsleistung	300 mW
Betriebs-Stromverbrauch	100 mW
Abmessungen - Hauptgerät (H x B x T)	 155 x 89 x 62 mm
Gewicht - Inklusive Verpackung - Hauptgerät	 0,41 kg 0,25 kg

6 Fehlerbehebung

Warnung

- Öffnen Sie auf keinen Fall das Gehäuse des Geräts.

Bei eigenhändigen Reparaturversuchen verfällt die Garantie.
Wenn Sie bei der Verwendung dieses Geräts Probleme feststellen, prüfen Sie bitte die folgenden Punkte, bevor Sie Serviceleistungen anfordern. Besteht das Problem auch weiterhin, besuchen Sie die Philips Website unter www.philips.com/welcome. Wenn Sie Philips kontaktieren, stellen Sie sicher, dass sich das Gerät in der Nähe befindet und die Modell- und Seriennummer verfügbar ist.

Keine Stromversorgung

- Überprüfen Sie, ob die Batterie korrekt eingelegt ist.
- Ersetzen Sie die Batterie, wenn Sie leer ist.

Die Zeitschaltuhr funktioniert nicht

- Stellen Sie die Uhrzeit korrekt ein.
- Schalten Sie die Zeitschaltuhr ein.

Kein Ton

- Stellen Sie die Lautstärke ein.

Einstellung für Uhrzeit/Timer gelöscht

- Ersetzen Sie die Batterie, wenn Sie leer ist.
- Stellen Sie die Uhrzeit bzw. den Timer erneut ein.

Das Gerät reagiert nicht

- Tauschen Sie die Batterien aus, und schalten Sie das Gerät erneut ein.

Meet Philips at the Internet
http://www.philips.com/welcome

© 2010 Koninklijke Philips Electronics N.V.

All rights reserved.

AE2330_00_UM_V2.0