Clarion®

Owner's manual
Mode d'emploi
Bedienungsanleitung
Istruzioni per l'uso
Gebruiksaanwijzing
Manual de instrucciones
Bruksanvisning
Manual de instruções

DXZ378RMP
DXZ379RMP

CD/MP3/WMA RECEIVER WITH CeNET CONTROL
AUTORADIO CD/MP3/WMA / AVEC COMMANDE CeNET
CD/MP3/WMA-RECEIVER MIT CeNET-STEUERUNG
SINTOLETTORE CD/MP3/WMA CON CONTROLLO CeNET
CD/MP3/WMA-RADIO-COMBINATIE MET CeNET-BEDIENING
RECEPTOR CD/MP3/WMA CON CONTROL CeNET
CD/MP3/WMA-RADIO MED CeNET-KONTROLL
RECEPTOR CD/MP3/WMA COM CONTROLO CeNET

CeNET RDS COMPACT disc DIGITAL AUDIO TEXT MP3 ID3 TAG Plays Windows Media™ ISO CONNECTOR

CAUTIONS:

This appliance contains a laser system and is classified as a "CLASS 1 LASER PRODUCT". To use this model properly, read this Owner's Manual carefully and keep this manual for your future reference. In case of any trouble with this player, please contact your nearest "AUTHORIZED service station". To prevent direct exposure to the laser beam, do not try to open the enclosure.

!CAUTION

USE OF CONTROLS OR ADJUSTMENTS OR PERFORMANCE OF PROCEDURES OTHER THAN THOSE SPECIFIED IN THE OWNER'S MANUAL MAY RESULT IN HAZARDOUS RADIATION EXPOSURE.

ADVARSEL.

Denne mærking er anbragt udvendigt på apparatet og indikerer, at apparatet arbejder med laserstråler af klasse 1, hvilket betyder, at der anvendes laserstråler af svageste klasse, og at man ikke på apparatets yderside kan blive udsat for utilladelig kraftig stråling.
APPARATET BØR KUN ÅBNES AF FAGFOLK MED SÆRLIGT KENDSKAB TIL APPARATER MED LASERSTRÅLER!

Indvendigt i apparatet er anbragt den her gengivne advarselsmækning, som advarer imod at foretage sådanne indgreb i apparatet, at man kan komme til at udsaætte sig for laserstråling.

OBS!

Apparaten innehåller laserkomponenten som avger laserstrålning överstigande gränsen för laserklass 1.

VAROITUS

Suojakoteloa si saa avata. Laite sisältää laserdiodin, joka lähettää näkymätöntä silmille vaarallista lasersäteilyä.

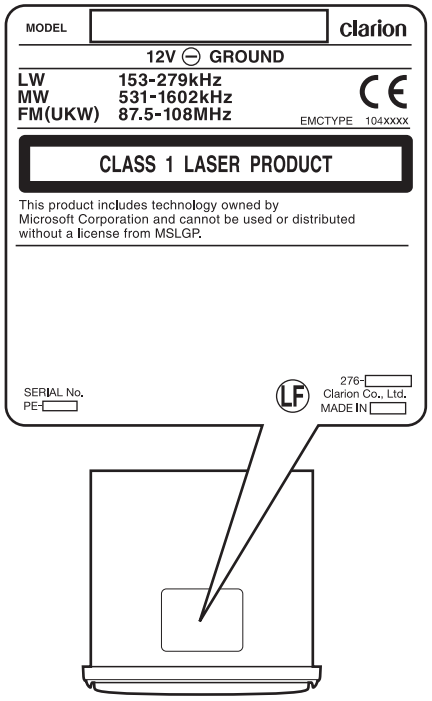

English | Français | Deutsch | Italiano | Nederlands | Español | Svenska | Português

Be sure to unfold and read the next page. / Veuillez déplier et vous référer à la page suivante.
Bitte ausbreiten und die nächste Seite lesen. / Assicurarsi di aprire e leggere la pagina successiva.
Volgende pagina uitvouwen en doorlezen a.u.b. / Cerciórese de desplegar y de leer la página siguiente.
Glöm inte att vika ut och läsa nästa sida. / Não deixe de abrir e ler a próxima página.

CONTROLS/LES COMMANDES/BEDIENELEMENTE/CONTROLLI BEDIENINGSORGANEN/CONTROLES/KONTROLLER/CONTROLOS

***Main unit** / Appareil principal / **Hauptgerät** / Apparecchio principale*
***Hoofdapparaat** / Unidad principal / **Huvudenhet** / Unidade principal*

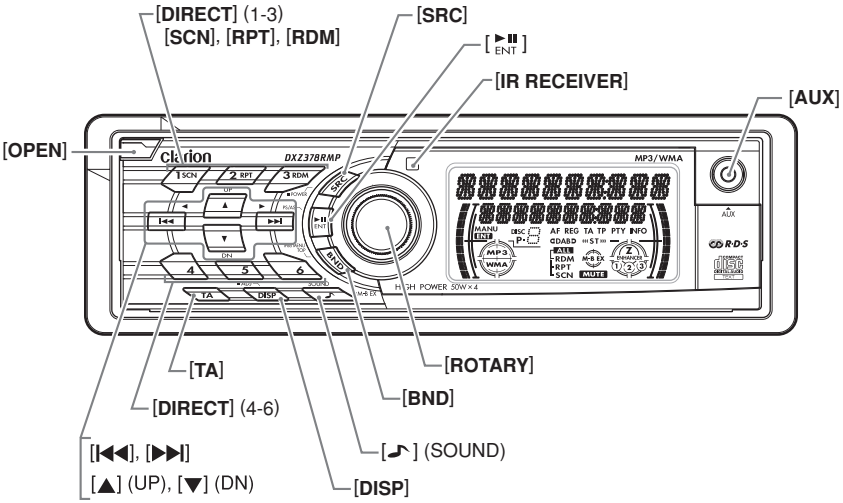

***With the FLIP DOWN PANEL opened** / Ouvrez le PANNEAU INCLINABLE*
***Bei geöffnetem KLAPPBILDSCHIRM** / A CONSOLE APRIBILE aperta*
***Met het KANTELEND BEDIENINGSPANEEL geopend** / Apertura del PANEL ABATIBLE*
***Med den NEDFÄLLBARA KONSOLEN öppen** / Com a CONSOLA RECLINÁVEL aberta*

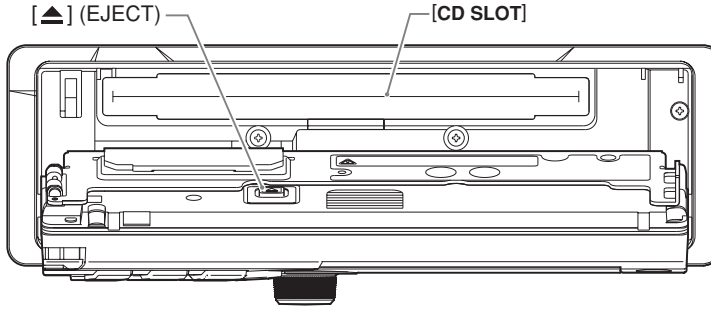

Note: Be sure to unfold this page and refer to the front diagrams as you read each chapter.
Remarque: Veuillez déplier cette page et vous référer aux schémas quand vous lisez chaque chapitre.
Hinweis: Bitte diese Seite ausfalten und beim Lesen der einzelnen Kapitel die Frontdiagramme beachten.
Nota: Assicurarsi di aprire questa pagina e fare riferimento a questi diagrammi quando si legge ciascun capitolo.
Opmerking: Vouw deze pagina uit en zie tevens de afbeeldingen van het voorpaneel tijdens het doorlezen van de volgende hoofdstukken.
Nota: Cuando lea los capítulos, despliegue esta página y consulte los diagramas.
Observera: Vik ut denna sida för att kunna se bilderna över bilstereons framsida, medan du läser de olika kapitlen.
Nota: Certifique-se de abrir esta página e consulte os diagramas frontais conforme realiza a leitura de cada capítulo.

Wir danken Ihnen, dass Sie sich für dieses **Clarion**-Produkt entschieden haben.

* Bitte lesen Sie diese Bedienungsanleitung vor der Inbetriebnahme des Gerätes vollständig durch.
* Bitte bewahren Sie diese Anleitung anschließend griffbereit auf (z.B. im Handschuhfach).
* Bitte machen Sie sich gründlich mit dem Inhalt der beiliegenden Garantiekarte vertraut, und bewahren Sie diese anschließend gemeinsam mit dieser Anleitung auf.
* Diese Anleitung enthält Beschreibungen der Verfahren zur Bedienung einer/eines über CeNET-Kabel an dieses Gerät angeschlossen iPod®-Schnittstelle, CD/DVD-Wechslers, DAB- und Fernsehtuners. Für iPod-Schnittstelle, CD/DVD-Wechsler und Fernsehtuner sind separate Anleitungen vorgesehen, doch enthalten diese keine Erläuterungen der Bedienungsverfahren. „iPod“ ist eine in den Vereinigten Staaten und anderen Ländern eingetragene Marke von Apple Computer, Inc.

Deutsch

Inhalt

BEDIENELEMENTE ii

1. VORSICHTSHINWEISE 77
Klappbildschirm 77
Umgang mit Compact Discs 78

2. NOMENKLATUR 79
Bezeichnung und Funktion der Bedienelemente 79
Anzeigen im Display 80
LCD-Bildschirm 80

3. ABNEHMBARE BEDIENKONSOLE (DCP) 81

4. FERNBEDIENUNG 82
Funktionen der Tasten der Fernbedienung 82
Einlegen der Knopfzelle 84

5. BEDIENUNG 85
Grundlegende Bedienungsverfahren 85
Bedienung des Radios 88
Empfang von RDS-Sendern 90
Bedienungsverfahren im CD/MP3/WMA-Modus 94
Allen Betriebsarten gemeinsame Bedienungsvorgänge 98

6. BEDIENUNG VON SONDERZUBEHÖR 101
Bedienung der iPod-Schnittstelle 101
Bedienung eines CD-Wechslers 103
Bedienung eines DVD-Wechslers 105
Bedienung eines Fernsehgerätes 106
Bedienung eines Digitalradio-/DAB-Tuners 107

7. STÖRUNGSBESEITIGUNG 110

8. FEHLERANZEIGEN 112

9. TECHNISCHE DATEN 113

1. VORSICHTSHINWEISE

1. Dieses Gerät ist ausschließlich für den Betrieb in Straßenfahrzeugen mit vier Rädern vorgesehen. Es ist nicht für den Gebrauch in Traktoren, Gabelstaplern, Planierraupen, Geländefahrzeugen, Motorrädern mit zwei oder drei Rädern, Booten oder anderen Spezialfahrzeugen geeignet.
2. Wenn das Fahrzeuginnere sehr kalt ist und der Player unmittelbar nach Einschalten der Heizung in Betrieb genommen wird, kann sich Kondensat auf der Disc oder der Optik des Players bilden, so dass u.U. keine einwandfreie Wiedergabe möglich ist. Falls sich Kondensat auf der Disc gebildet hat, wischen Sie diese mit einem weichen Tuch ab. Falls sich Kondensat auf der Optik des Players gebildet hat, warten Sie bitte etwa eine Stunde, bevor Sie das Gerät in Betrieb nehmen. Die Kondensationsfeuchtigkeit verdunstet, sobald sich der Player der Umgebungstemperatur angeglichen hat, wonach ein normaler Betrieb des Gerätes möglich ist.
3. Durch starke Erschütterungen, die beim Fahren auf extrem holprigen Straßen auftreten, können Tonaussetzer während der Wiedergabe verursacht werden.

ZUR BEACHTUNG:

MODIFIKATIONEN ODER BAULICHE NACHGESTALTUNGEN, DIE OHNE GENEHMIGUNG DES HERSTELLERS AN DIESEM GERÄT VORGENOMMEN WURDEN, FÜHREN ZU EINEM VERFALL DER GARANTIE.

Klappbildschirm

Um großformatige Anzeigen zu ermöglichen, ist dieses Gerät mit einem nach unten aufklappbaren Bildschirm ausgestattet.

⚠ VORSICHT

Bitte achten Sie beim Öffnen und Schließen des KLAPPBILDSCHIRMS sorgfältig darauf, sich nicht die Finger einzuklemmen. Anderenfalls besteht die Gefahr einer Verletzung.

1. Beim Betrieb dieses Gerätes muss der KLAPPBILDSCHIRM stets geschlossen sein.
2. Der KLAPPBILDSCHIRM darf beim Öffnen und Schließen nicht von Hand forciert oder durch irgendwelche Gegenstände blockiert werden.
3. Verwenden Sie den KLAPPBILDSCHIRM im geöffneten Zustand nicht als Ablage.
4. Drücken Sie beim Schließen des KLAPPBILDSCHIRMS nicht die [**OPEN**]-Taste.
5. Durch starke Stöße kann der Bedien- oder Anzeigebereich des KLAPPBILDSCHIRMS beschädigt oder verformt werden.
6. Falls sich der KLAPPBILDSCHIRM nicht vollständig öffnet, drücken Sie ihn sacht mit der Hand in die vollständig geöffnete Stellung.

Umgang mit Compact Discs

Verwenden Sie mit diesem Gerät ausschließlich

Compact Discs, die mit der Kennzeichnung

oder

versehen sind.

Herzförmige, achteckige oder andere nicht normgerechte Discs dürfen nicht mit diesem Gerät abgespielt werden.

Bestimmte CDs, die im CD-R/CD-RW-Modus aufgezeichnet wurden, können u.U. nicht mit diesem Gerät abgespielt werden.

Deutsch

Handhabung

- Im Vergleich zu herkömmlichen Musik-CDs sind CD-R- und CD-RW-Discs wesentlich anfälliger gegenüber hoher Temperatur und Luftfeuchtigkeit, und bestimmte CD-R- und CD-RW-Discs können u.U. nicht abgespielt werden. Lassen Sie derartige Discs daher nicht über längere Zeiträume im Fahrzeug zurück.
- Fabrikneue Discs weisen möglicherweise raue Stellen oder Unebenheiten an den Rändern auf. Bei Verwendung einer derartigen Disc funktioniert der Player möglicherweise nicht, oder es treten Tonaussetzer bei der Wiedergabe auf. Verwenden Sie vor dem Gebrauch einer derartigen Disc einen Kugelschreiber o.Ä., um rauhe Stellen durch Abschaben vom Außenrand zu entfernen.

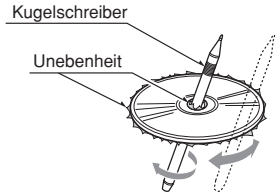

- Befestigen Sie keine Aufkleber an Compact Discs, und beschriften Sie sie nicht mit einem Bleistift oder Kugelschreiber.
- Spielen Sie auf keinen Fall eine Disc ab, auf der sich Zellophanstreifen, Klebstoff, teilweise abgelöste Aufkleber oder Klebstoffreste befinden. Wird versucht, eine derartige Disc abzuspielen, lässt sie sich u.U. nicht mehr aus dem Player entfernen, oder der Player kann dadurch beschädigt werden.
- Verwenden Sie keine Compact Discs, die große Kratzer, Verformungen, Sprünge usw. aufweisen. Der Gebrauch derartiger Discs kann Funktionsstörungen oder eine Beschädigung des Gerätes verursachen.
- Zum Entfernen einer Disc aus ihrem Behälter drücken Sie auf den Mittelhalter, und heben Sie die Disc heraus, wobei Sie sie am Außenrand halten.
- Verwenden Sie keine handelsüblichen CD-Schutzfolien oder Discs mit Stabilisatoren usw. Derartiges Disc-Zubehör kann eine Beschädigung der Disc oder ein Versagen der Mechanik des Players verursachen.

Aufbewahrung

- Setzen Sie Compact Discs weder direkter Sonneneinstrahlung noch Wärmequellen aus.
- Schützen Sie Compact Discs vor übermäßiger Luftfeuchtigkeit und Staub.
- Setzen Sie Compact Discs nicht direkter Wärmeabstrahlung von Heizungen aus.

Reinigung

- Um Fingerabdrücke und Staub von der Oberfläche einer Disc zu entfernen, wischen Sie diese mit einem weichen Tuch ab, wobei Sie dieses in einer geraden Bewegung vom Mittelloch zum Außenrand führen.
- Verwenden Sie auf keinen Fall irgendwelche Lösungsmittel, z.B. handelsübliche Haushalts-Reinigungsmittel, Antistatik-Sprays oder Farbverdünner, zum Reinigen von Compact Discs.
- Achten Sie nach dem Gebrauch eines Compact-Disc-Spezialreinigers darauf, die Disc vollständig trocknen zu lassen, bevor sie abgespielt wird.

2. NOMENKLATUR

Hinweis:

- *Bitte beziehen Sie sich beim Lesen dieses Kapitels auf die (ausfaltbaren) Diagramme in Kapitel „**BEDIENELEMENTE**“ auf Seite ii.*

Bezeichnung und Funktion der Bedienelemente

[OPEN]-Taste

- Drücken Sie fest auf die [**OPEN**]-Taste, um den Klappbildschirm zu öffnen.

[DIRECT]-Tasten

- Im Radiomodus dienen diese Tasten zum Einspeichern und Abrufen von Festsendern.

[SCN]-Taste

- Im CD/MP3/WMA-Modus dient diese Taste zum Anspielen der ersten 10 Sekunden jedes Titels.
- Für Ordner-Anspielwiedergabe halten Sie die Taste im MP3/WMA-Modus mindestens 1 Sekunde lang gedrückt.

[RPT]-Taste

- Im CD/MP3/WMA-Modus dient diese Taste zum Aktivieren der Wiederholwiedergabe-Funktion.
- Für Ordner-Wiederholwiedergabe halten Sie die Taste im MP3/WMA-Modus mindestens 1 Sekunde lang gedrückt.

[RDM]-Taste

- Im CD/MP3/WMA-Modus dient diese Taste zum Aktivieren der Zufallswiedergabe-Funktion.
- Für Ordner-Zufallswiedergabe halten Sie die Taste im MP3/WMA-Modus mindestens 1 Sekunde lang gedrückt.

[SRC]-Taste

- Drücken Sie diese Taste, um das Gerät einzuschalten.
- Um das Gerät auszuschalten, halten Sie die Taste mindestens 1 Sekunde lang gedrückt.
- Diese Taste dient außerdem zum Umschalten zwischen den verschiedenen Betriebsarten (Radiomodus usw.).

[►II ENT]-Taste

- Im Radiomodus dient diese Taste zum Aktivieren der Festsender-Anspielung. Wenn Sie diese Taste gedrückt halten, werden alle beim Sendersuchlauf abgestimmten Sender automatisch der Reihe nach in die Festsender-Speicherplätze eingespeichert.
- Drücken Sie diese Taste im CD/MP3/WMA-Modus, um die Wiedergabe eines Titels zu starten oder zu pausieren.
- Diese Taste dient außerdem zum Registrieren verschiedener Einstellungen.

[IR RECEIVER]

- Dies ist der Empfänger für die Infrarotsignale der Fernbedienung. (Reichweite der Fernbedienung: 30° in allen Richtungen)

[AUX]-Eingangsbuchse

- An diese Buchse kann ein externes Gerät angeschlossen werden.

[ROTARY]-Regler

- Drehen Sie diesen Regler im Uhrzeigersinn, um die Lautstärke zu erhöhen, oder im Gegenuhrzeigersinn, um sie zu verringern.

[BND]-Taste

- Im Radiomodus dient diese Taste zum Umschalten des Wellenbereichs oder zum Aktivieren des Sendersuchlaufs bzw. der manuellen Abstimmbetriebsart.
- Drücken Sie diese Taste im CD/MP3/WMA-Modus, um die Wiedergabe des ersten Titels zu starten.
- Diese Taste dient außerdem zum Ändern eines Zeichens bei Texteingabe.

Klangeinstelltaste [♪] (SOUND)

- Drücken Sie diese Taste, um den Klangeinstellmodus zu aktivieren.
- Halten Sie die Taste mindestens 1 Sekunde lang gedrückt, um den MAGNA BASS EXTEND-Modus zu aktivieren oder zu deaktivieren.

[DISP]-Taste

- Diese Taste dient zum Umschalten der Displayanzeige.
- Um den Einstellmodus zu aktivieren, halten Sie die Taste mindestens 1 Sekunde lang gedrückt.

[TA]-Taste

- Drücken Sie diese Taste, um den TA-(Verkehrsdurchsage-)Bereitschaftsmodus zu aktivieren.

Tasten [|◀◀], [▶▶|]

- Im Radiomodus dienen diese Tasten zum Abstimmen von Festsendern, im CD/MP3/WMA-Modus werden sie zur Titelwahl verwendet.

  Diese Tasten dienen außerdem zum Ändern verschiedener Einstellungen.
- Um die Vorwärts- oder Rückwärts-Suchlauffunktion zu aktivieren, halten Sie die entsprechende Taste mindestens 1 Sekunde lang gedrückt.

Tasten [▲] (UP), [▼] (DN)

- Im MP3/WMA-Modus dienen diese Tasten zur Ordnerwahl.
- Diese Tasten dienen außerdem zum Ändern verschiedener Einstellungen.

Auswurftaste [⏏] (EJECT)

- Drücken Sie diese Taste, um eine eingelegte Disc auszuwerfen.

[CD SLOT]

- Legen Sie eine Disc in diesen Ladeschlitz ein.

Anzeigen im Display

Betriebsstatus-Anzeigefeld
Hier werden Namen, der Wellenbereich, die Festsender-Speicherplatznummer, die Titelnummer, die Disc-Nummer, die Ordnernummer usw. angezeigt.

Betriebsstatus-Anzeigefeld
Hier werden die Programmquelle, Namen und die Uhrzeit (CT) angezeigt.

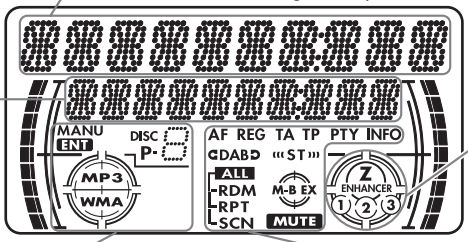

Z-ENHANCER 1, 2, 3

- MANU : Manuelle Abstimmbetriebsarten-Anzeige
- ENT : Eingabeanzeige
- DISC P- : Disc-Nummernanzeige Anzeige der Festsender-Speicherplatznummer (1 to 6)
- MP3 : MP3-Anzeige
- WMA : WMA-Anzeige

- AF : Alternativfrequenz-Anzeige
- REG : Regionalprogramm-Anzeige
- TA : Verkehrsdurchsage-Anzeige
- TP : Verkehrsprogramm-Anzeige
- PTY : Programmtyp-Anzeige
- INFO : Informationsanzeige für DAB
- DAB : DAB-Anzeige
- ST : Stereo-Anzeige für DAB
- ALL : Disc- oder Ordner-Zufallswiedergabe-/Wiederholwiedergabe-/Anspielwiedergabe-Anzeige
- RDM : Zufallswiedergabe-Anzeige
- RPT : Wiederholwiedergabe-Anzeige
- SCN : Anspielwiedergabe-Anzeige
- M-B EX : MAGNA BASS EXTEND-Anzeige
- MUTE : Stummschaltungs-Anzeige

LCD-Bildschirm

Bei sehr tiefen Umgebungstemperaturen kann es vorkommen, dass sich der Anzeigeaufbau verlangsamt und der Bildschirm dunkel wird; dies ist technisch bedingt und kein Anzeichen einer Funktionsstörung.

Sobald sich die Umgebungstemperatur normalisiert hat, arbeitet der Bildschirm wieder einwandfrei.

3. ABNEHMBARE BEDIENKONSOLE (DCP)

Um Diebstahl vorzubeugen, kann die Bedienkonsole vom Gerät abgenommen werden. Bringen Sie die abgenommene Bedienkonsole in dem dafür vorgesehenen Etui unter, um sie vor Kratzern zu schützen.

Um einen Verlust durch Diebstahl zu vermeiden, empfiehlt es sich grundsätzlich, die abnehmbare Bedienkonsole beim Verlassen des Fahrzeugs mitzunehmen.

Abnehmen der Bedienkonsole (DCP)

1. Halten Sie die [**SRC**]-Taste mindestens 1 Sekunde lang gedrückt, um das Gerät auszuschalten.
2. Drücken Sie fest auf die [**OPEN**]-Taste, um den Klappbildschirm zu öffnen.
   ∗ Falls sich der Klappbildschirm nicht vollständig öffnet, drücken Sie ihn sacht mit der Hand in die vollständig geöffnete Stellung.

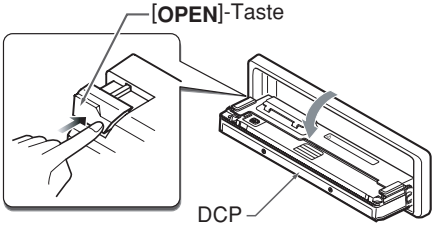

3. Ziehen Sie die abnehmbare Bedienkonsole gerade nach vorn heraus.

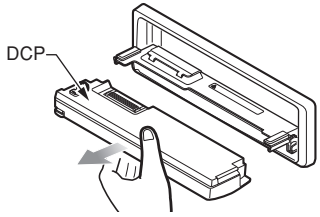

4. Schließen Sie die Abdeckklappe (HOLD FLAP).

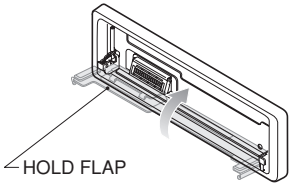

⚠ VORSICHT

Achten Sie nach dem Entfernen der abnehmbaren Bedienkonsole zur Sicherheit stets darauf, die Abdeckklappe (HOLD FLAP) zu schließen.

Anbringen der abnehmbaren Bedienkonsole (DCP)

1. Setzen Sie zuerst die rechte Seite der abnehmbaren Bedienkonsole in das Gerät ein.
2. Setzen Sie dann die linke Seite der abnehmbaren Bedienkonsole in das Gerät ein.

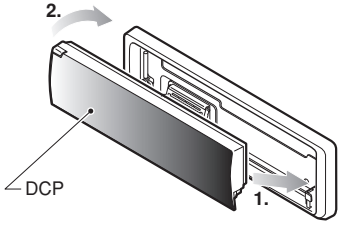

Unterbringen der abnehmbaren Bedienkonsole (DCP) in ihrem Etui

Halten Sie die abnehmbare Bedienkonsole wie in der nachstehenden Abbildung gezeigt, und legen Sie sie in das mitgelieferte Etui. (Bitte achten Sie dabei auf die korrekte Ausrichtung der abnehmbaren Bedienkonsole.)

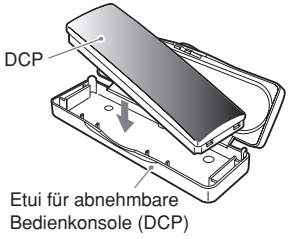

⚠ VORSICHT

- **Die abnehmbare Bedienkonsole kann leicht durch Stöße beschädigt werden. Lassen Sie sie nach dem Abnehmen nicht fallen, und schützen Sie sie sorgfältig vor Stößen und starken Erschütterungen.**

Deutsch

- **Wenn der KLAPPBILDSCHIRM in der geöffneten Stellung verbleibt, können mechanische Schwingungen im Fahrzeug dazu führen, dass die abnehmbare Bedienkonsole herunterfällt.**

  Dies kann eine Beschädigung der abnehmbaren Bedienkonsole zur Folge haben. Achten Sie daher stets darauf, den KLAPPBILDSCHIRM zu schließen oder die abnehmbare Bedienkonsole in ihrem Etui unterzubringen.

- **Bei dem Steckverbinder für den Anschluss zwischen dem Gerät und der abnehmbaren Bedienkonsole handelt es sich um ein äußerst wichtiges Bauteil. Vermeiden Sie es, mit den Fingernägeln, einem Schraubenzieher usw. auf den Steckverbinder zu drücken, da er dadurch beschädigt werden kann.**

Hinweis:

- *Verwenden Sie ein weiches, trockenes Tuch, um Schmutzflecken von der abnehmbaren Bedienkonsole zu entfernen.*

Deutsch

4. FERNBEDIENUNG

Funktionen der Tasten der Fernbedienung

∗ Die Funktion bestimmter Tasten der Fernbedienung ist von der Funktion der entsprechenden Tasten am Hauptgerät verschieden.

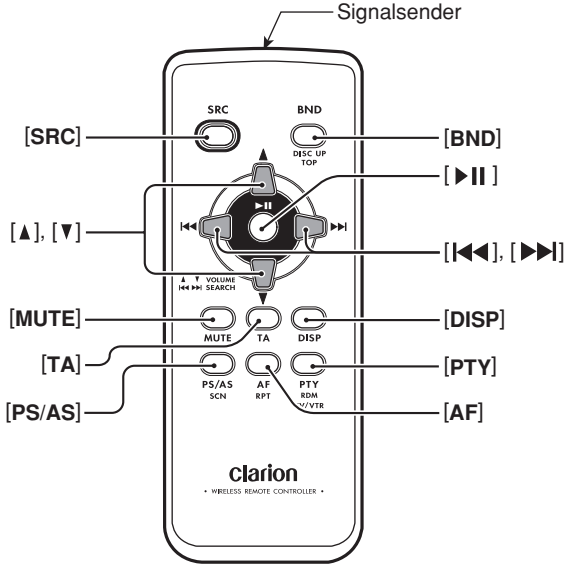

● *In allen Betriebsarten verwendete Tasten*

[SRC]-Taste

- Betätigen Sie diese Taste, um zwischen den verschiedenen Betriebsarten umzuschalten.
- Drücken Sie diese Taste, um eine Verkehrsdurchsage, Notdurchsage oder eine Programmtyp-Sendung während einer TA-, ALARM- bzw. PTY-Unterbrechung aufzuheben.

Tasten [▲], [▼]

- Diese Tasten dienen zum Erhöhen und Verringern der Lautstärke.

[MUTE]-Taste

- Diese Taste dient zum Ein- und Ausschalten der Stummschaltungsfunktion.

[TA]-Taste

- Diese Taste dient zum Ein- und Ausschalten der Verkehrsdurchsage-Funktion (TA).
- Drücken Sie diese Taste, um eine Verkehrsdurchsage während einer TA-Unterbrechung aufzuheben.

[AF]-Taste
- Drücken Sie diese Taste, um eine Notdurchsage während einer ALARM-Unterbrechung aufzuheben.

[PTY]-Taste
- Drücken Sie diese Taste, um eine Programmtyp-Sendung während einer PTY-Unterbrechung aufzuheben.

[DISP]-Taste
- Betätigen Sie diese Taste, um zwischen Hauptanzeige, Namensanzeige und Uhrzeitanzeige (CT) umzuschalten.

● *Im Radiomodus (RDS-Modus)/ DAB-Modus verwendete Tasten*

[BND]-Taste
- Diese Taste dient zum Umschalten des Empfangsbereichs.

Tasten [|◀◀], [▶▶|]
- Diese Tasten dienen zum Durchlaufen der Festsender-Speicherplätze.

[PS/AS]-Taste
- Drücken Sie diese Taste, um die Festsender-Anspielung zu starten.
- Halten Sie die Taste mindestens 2 Sekunden lang gedrückt, um die automatische Einspeicherung aller während des Sendersuchlaufs abgestimmten Sender zu starten.

[AF]-Taste
- Diese Taste dient zum Ein- und Ausschalten der Alternativfrequenz-Funktion (AF).
- Halten Sie die Taste mindestens 1 Sekunde lang gedrückt, um die Regionalprogramm-Funktion (REG) ein- und auszuschalten.

[PTY]-Taste
- Diese Taste dient zum Ein- und Ausschalten des Programmtyp-Modus (PTY).

● *Im CD/MP3/WMA-Modus verwendete Tasten*

[BND]-Taste
- Drücken Sie diese Taste, um die Wiedergabe des ersten Titels zu starten.

Tasten [|◀◀], [▶▶|]
- Betätigen Sie die entsprechende Taste, um einen Titelsprung in Vorwärts- oder Rückwärtsrichtung auszuführen.
- Für Suchlauf in Vorwärts- oder Rückwärtsrichtung halten Sie die entsprechende Taste mindestens 1 Sekunde lang gedrückt.

[▶||]-Taste
- Diese Taste dient zum Umschalten zwischen Wiedergabe und Pause.

[PS/AS]-Taste
- Drücken Sie diese Taste, um die Anspielwiedergabe zu starten.
- Für Ordner-Anspielwiedergabe halten Sie die Taste im MP3/WMA-Modus mindestens 1 Sekunde lang gedrückt.

[AF]-Taste
- Drücken Sie diese Taste, um die Wiederholwiedergabe zu starten.
- Für Ordner-Wiederholwiedergabe halten Sie die Taste im MP3/WMA-Modus mindestens 1 Sekunde lang gedrückt.

[PTY]-Taste
- Drücken Sie diese Taste, um die Zufallswiedergabe zu starten.
- Für Ordner-Zufallswiedergabe halten Sie die Taste im MP3/WMA-Modus mindestens 1 Sekunde lang gedrückt.

● *Im CD-Wechsler-/DVD-Wechslermodus verwendete Tasten*

[BND]-Taste
- Drücken Sie diese Taste, um auf die jeweils nächste Disc in aufsteigender numerischer Reihenfolge umzuschalten.

Tasten [|◀◀], [▶▶|]
- Betätigen Sie die entsprechende Taste, um einen Titelsprung in Vorwärts- oder Rückwärtsrichtung auszuführen.
- Für Suchlauf in Vorwärts- oder Rückwärtsrichtung halten Sie die entsprechende Taste mindestens 1 Sekunde lang gedrückt.

[▶||]-Taste
- Diese Taste dient zum Umschalten zwischen Wiedergabe und Pause.

[PS/AS]-Taste
- Drücken Sie diese Taste, um die Anspielwiedergabe zu starten.
- Halten Sie die Taste mindestens 1 Sekunde lang gedrückt, um die Disc-Anspielwiedergabe zu starten.

[AF]-Taste
- Drücken Sie diese Taste, um die Wiederholwiedergabe zu starten.
- Halten Sie die Taste mindestens 1 Sekunde lang gedrückt, um die Disc-Wiederholwiedergabe zu starten.

[PTY]-Taste

- Drücken Sie diese Taste, um die Zufallswiedergabe zu starten.
- Halten Sie die Taste mindestens 1 Sekunde lang gedrückt, um die Disc-Zufallswiedergabe zu starten.

● *Im iPod BB-Modus verwendete Tasten*

Tasten [|◀◀], [▶▶|]

- Betätigen Sie die entsprechende Taste, um einen Titelsprung in Vorwärts- oder Rückwärtsrichtung auszuführen.
- Für Suchlauf in Vorwärts- oder Rückwärtsrichtung halten Sie die entsprechende Taste mindestens 1 Sekunde lang gedrückt.

[▶||]-Taste

- Diese Taste dient zum Umschalten zwischen Wiedergabe und Pause.

[AF]-Taste

- Drücken Sie diese Taste, um die Wiederholwiedergabe zu starten.
- Halten Sie die Taste mindestens 1 Sekunde lang gedrückt, um die Wiederholwiedergabe aller Titel zu starten.

[PTY]-Taste

- Drücken Sie diese Taste, um die Zufallswiedergabe zu starten.
- Halten Sie die Taste mindestens 1 Sekunde lang gedrückt, um die Zufallswiedergabe aller Titel zu starten.

● *Fernsehmodus*

[BND]-Taste

- Diese Taste dient zum Umschalten des Empfangsbereichs.

Tasten [|◀◀], [▶▶|]

- Diese Tasten dienen zum Durchlaufen der Festsender-Speicherplätze.

[PS/AS]-Taste

- Drücken Sie diese Taste, um die Festsender-Anspielung zu starten.
- Halten Sie die Taste mindestens 2 Sekunden lang gedrückt, um die automatische Einspeicherung aller während des Sendersuchlaufs abgestimmten Sender zu starten.

[PTY]-Taste

- Betätigen Sie diese Taste, um zwischen Fernsehgerät und Videorecorder umzuschalten.

Einlegen der Knopfzelle

① Drehen Sie die Fernbedienung um, und schieben Sie den Batteriefachdeckel in der Pfeilrichtung der Abbildung.

② Legen Sie die Knopfzelle (CR2025) mit nach oben weisendem Pluspol (+) in die Führungen ein.

③ Schieben Sie die Knopfzelle in Pfeilrichtung vollständig in das Batteriefach ein.

④ Bringen Sie den Batteriefachdeckel wieder an, und schieben Sie ihn auf, bis er hörbar einrastet.

Hinweise:

Unsachgemäßer Gebrauch kann zu einem Platzen der Knopfzelle und Auslaufen von Batterieelektrolyt führen, wodurch Verletzungen und Sachschäden verursacht werden können. Bitte beachten Sie beim Umgang mit der Knopfzelle stets die folgenden Sicherheitsmaßnahmen:

- *Verwenden Sie ausschließlich die vorgeschriebene Knopfzelle.*
- *Achten Sie beim Auswechseln darauf, die neue Knopfzelle polaritätsrichtig einzulegen.*
- *Setzen Sie die Knopfzelle keiner starken Wärme aus, und werfen Sie sie nicht in ein Feuer oder in Wasser. Versuchen Sie auf keinen Fall, die Knopfzelle zu zerlegen.*
- *Bitte beachten Sie bei der Entsorgung verbrauchter Knopfzellen sorgfältig die einschlägigen Umweltschutzauflagen.*

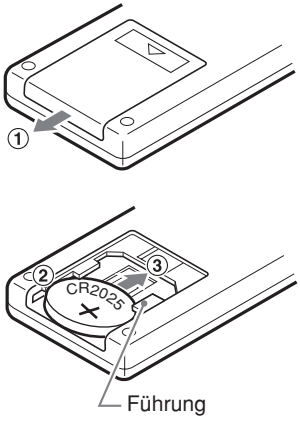

5. BEDIENUNG

Hinweis:

- *Bitte beziehen Sie sich beim Lesen dieses Kapitels auf die (ausfaltbaren) Diagramme in Kapitel „**BEDIENELEMENTE**“ auf Seite ii.*

Grundlegende Bedienungsverfahren

⚠ VORSICHT

Bitte achten Sie stets darauf, die Lautstärke zu verringern, bevor Sie das Gerät oder den Zündschlüssel ausschalten. Das Gerät speichert die jeweils letzte Lautstärkeeinstellung. Wenn das Gerät bei einer hohen Einstellung der Lautstärke ausgeschaltet wird, kann das plötzliche Einsetzen des Tons mit einem hohen Pegel beim erneuten Einschalten Ihr Gehör in Mitleidenschaft ziehen und das Gerät beschädigen.

Ein- und Ausschalten des Gerätes

Hinweis:

- *Betreiben Sie dieses Gerät nicht über einen längeren Zeitraum hinweg bei abgestelltem Motor. Wenn sich die Autobatterie übermäßig entlädt, können Sie den Motor u.U. anschließend nicht mehr starten, und die Lebensdauer der Batterie verkürzt sich.*

1. Drücken Sie die [**SRC**]-Taste.
2. Die Beleuchtung und das Display des Gerätes schalten sich ein. Das Gerät speichert automatisch die jeweil zuletzt aktivierte Betriebsart und zeigt diese nach dem erneuten Einschalten im Display an.
3. Um das Gerät auszuschalten, halten Sie die [**SRC**]-Taste mindestens 1 Sekunde lang gedrückt.

Hinweis:

- *Beim erstmaligen Einschalten des Gerätes nach Herstellung der Verdrahtung wird überprüft, welche Komponenten angeschlossen sind. Nach dem Einschalten erscheint die Meldung „**SYSTEM CHECK**“ im Display. Daraufhin beginnt die Systemprüfung. Drücken Sie nach Abschluss der Systemprüfung die [**SRC**]-Taste erneut.*

Wahl der Betriebsart

1. Betätigen Sie die [**SRC**]-Taste, um zwischen den verschiedenen Betriebsarten des Gerätes umzuschalten.
2. Bei jeder Betätigung der [**SRC**]-Taste werden die Betriebsarten in der folgenden Reihenfolge durchlaufen:

   Radio ➜ (DAB) ➜ CD/MP3/WMA ➜ (iPod BB) ➜ (CD-Wechsler) ➜ (DVD-Wechsler) ➜ (Fernsehgerät) ➜ Zusatzgerät ➜ Radio...

   ∗ Ein nicht über CeNET-Kabel angeschlossenes Zusatzgerät wird nicht angezeigt.

Einstellen der Lautstärke

1. Durch Drehen des [**ROTARY**]-Reglers im Uhrzeigersinn wird die Lautstärke erhöht, durch Drehen im Gegenuhrzeigersinn wird sie verringert.

∗ Der Einstellbereich der Lautstärke beträgt 0 (niedrigster Pegel) bis 33 (höchster Pegel).

Umschalten der Displayanzeige

Betätigen Sie die [**DISP**]-Taste, um zwischen den verschiedenen Displayanzeigen umzuschalten.

∗ Die jeweils gewählte Displayanzeige wird dann als Standardanzeige übernommen. Wenn eine Funktionseinstellung, beispielsweise der Lautstärke, vorgenommen wird, schaltet das Display vorübergehend auf die Anzeige der betreffenden Funktion um, und einige Sekunden nach Abschluss der Einstellung kehrt die Standardanzeige wieder auf das Display zurück.

∗ Einzelheiten zur Eingabe eines Namens finden Sie im Absatz „**Eingeben von Namen**“ des Abschnitts „**Allen Betriebsarten gemeinsame Bedienungsvorgänge**“.

∗ Wenn momentan keine CT-Daten empfangen werden, erscheint die Anzeige „**CT– –:– –**“ im Display.

Deutsch

Klangeinstellung

Sie können einen Klangeffekt einstellen oder die Klangfarbe wunschgemäß justieren.

Ändern der Klangeinstellung

1. Drücken Sie die [ ]-Taste, um auf die Klangeinstellungs-Wahlanzeige umzuschalten.
   ∗ Die Standard-Klangeinstellung ist „**Z-EHCR**“.
2. Betätigen Sie dann die Taste [|◀◀] oder [▶▶|] zur Wahl des gewünschten Audiomodus.
   Bei jeder Betätigung der Taste [|◀◀] oder [▶▶|] werden die Audiomodi in der folgenden Reihenfolge durchlaufen:
   „**Z-EHCR**“ ↔ „**BASS**“ ↔ „**TREBLE**“ ↔ „**BALANCE**“ ↔ „**FADER**“
   ∗ Wenn die Anzeige „**ENT**“ im Display blinkt, können Sie die [▶II ENT]-Taste betätigen, um die Einstellung zu ändern.
3. Betätigen Sie die Taste [▲] oder [▼], um den gewählten Audiomodus wunschgemäß einzustellen.
4. Drücken Sie nach beendeter Einstellung die [ ]-Taste, um auf den vorigen Modus zurückzukehren.

● Einstellen der Z-Enhancer-Funktion

Dieses Gerät verfügt über drei werkseitig vorbereitete Klangeffekte.

Wählen Sie den gewünschten Klangeffekt.

∗ Die Standardeinstellung ist „**OFF**“.

2-1. Wählen Sie „**Z-EHCR**“.

3-1. Bei jeder Betätigung der Taste [▲] oder [▼] werden die Klangeffekte in der folgenden Reihenfolge durchlaufen:
„**EXCITE**“ ↔ „**IMPACT**“ ↔ „**B-BOOST**“ ↔ „**OFF**“

EXCITE	:	Die Bässe und Höhen werden angehoben, die Mitten werden abgesenkt.
IMPACT	:	Die Bässe und Höhen werden angehoben.
B-BOOST	:	Die Bässe werden angehoben.
OFF	:	Kein Klangeffekt

Bei Einstellung von „EXCITE“:

3-2. Drücken Sie die [▶II ENT]-Taste.

3-3. Betätigen Sie die Taste [▲] oder [▼], um den Pegel der Bässe und Höhen innerhalb des Bereichs von +3 bis –3 einzustellen.
∗ Die Standardeinstellung ist „**0**“.

3-4. Drücken Sie die [▶II ENT]-Taste, um auf den vorigen Modus zurückzukehren.

Bei Einstellung von „IMPACT“:

3-2. Drücken Sie die [▶II ENT]-Taste.

3-3. Betätigen Sie die Taste [▲] oder [▼], um den Pegel der Bässe und Höhen innerhalb des Bereichs von +3 bis –3 einzustellen.
∗ Die Standardeinstellung ist „**0**“.

3-4. Drücken Sie die [▶II ENT]-Taste, um auf den vorigen Modus zurückzukehren.

Bei Einstellung von „B-BOOST“:

3-2. Drücken Sie die [▶II ENT]-Taste.

3-3. Betätigen Sie die Taste [▲] oder [▼], um den Pegel der Bässe innerhalb des Bereichs von +3 bis –3 einzustellen.
∗ Die Standardeinstellung ist „**0**“.

3-4. Drücken Sie die [▶II ENT]-Taste, um auf den vorigen Modus zurückzukehren.

● Einstellen der Bässe

Diese Einstellung steht nur dann zur Verfügung, wenn die Einstellung „**OFF**“ für die Z-Enhancer-Funktion gewählt wurde.

2-1. Wählen Sie „**BASS**“.

3-1. Betätigen Sie die Taste [▲] oder [▼], um den Pegel der Bässe wunschgemäß einzustellen.
∗ Die Standardeinstellung ist „**0**“.
(Einstellbereich: +8 bis –8)

● Einstellen der Höhen

Diese Einstellung steht nur dann zur Verfügung, wenn die Einstellung „**OFF**“ für die Z-Enhancer-Funktion gewählt wurde.

2-1. Wählen Sie „**TREBLE**“.

3-1. Betätigen Sie die Taste [▲] oder [▼], um den Pegel der Höhen wunschgemäß einzustellen.
∗ Die Standardeinstellung ist „**0**“.
(Einstellbereich: +7 bis -7)

● Einstellen der Balance

2-1. Wählen Sie „**BALANCE**“.

3-1. Betätigen Sie die Taste [▲] oder [▼], um den relativen Lautstärkeanteil des rechten und linken Lautsprechers wunschgemäß einzustellen.

∗ Die Standardeinstellung ist „**CENTER**“ (Mitte). (Einstellbereich: RIGHT12 bis LEFT12 (rechts 12 bis links 12))

● Einstellen des Überblendreglers

2-1. Wählen Sie „**FADER**“.

3-1. Betätigen Sie die Taste [▲] oder [▼], um den relativen Lautstärkeanteil der hinteren und vorderen Lautsprecher wunschgemäß einzustellen.

∗ Die Standardeinstellung ist „**CENTER**“ (Mitte). (Einstellbereich: FRONT12 bis REAR12 (vorn 12 bis hinten 12))

Hinweis:

- *Wenn bei aktiviertem Klangeinstellmodus innerhalb von 10 Sekunden kein Bedienungsvorgang erfolgt, wird dieser Modus aufgehoben, wonach auf den vorigen Modus zurückgekehrt wird.*

Einstellen der MAGNA BASS EXTEND-Funktion

Im Gegensatz zur normalen Basseinstellung, die den gesamten Bassbereich abdeckt, dient die MAGNA BASS EXTEND-Funktion zur gezielten Anhebung der tiefsten Bässe, die einen dynamischen Klang mit satten Bässen liefert.

∗ Die Standardeinstellung ist „**OFF**“ (Aus).

1. Halten Sie die [ ]-Taste mindestens 1 Sekunde lang gedrückt, um den MAGNA BASS EXTEND-Effekt einzuschalten. Die Anzeige „**M-B EX**“ erscheint im Display.
2. Um den MAGNA BASS EXTEND-Effekt wieder auszuschalten, halten Sie die [ ]-Taste erneut mindestens 1 Sekunde lang gedrückt. Die Anzeige „**M-B EX**“ verschwindet vom Display.

CT-Funktion (Uhrzeit)

Die CT-Funktion dient dazu, die von einem RDS-Sender ausgestrahlten CT-Daten zu empfangen und die Uhrzeit anzuzeigen.

∗ Wenn momentan keine CT-Daten empfangen werden, erscheint die Anzeige „**CT– –:– –**“ im Display.

Hinweis:

- *CT-Daten werden nicht von allen RDS-Sendern in allen Ländern ausgestrahlt. In bestimmten Empfangsgebieten kann es außerdem vorkommen, dass die den CT-Daten entsprechende Uhrzeit nicht korrekt angezeigt wird.*

Empfang von Rundfunksendungen

1. Betätigen Sie die [**SRC**]-Taste zur Wahl des Radiomodus. Daraufhin erscheinen entweder die aktuelle Empfangsfrequenz oder die Senderkennung und der Programmtyp im Display.
   ∗ PS: Senderkennung
   ∗ PTY: Programmtyp
2. Betätigen Sie die [**BND**]-Taste zur Wahl des Wellenbereichs. Bei jeder Betätigung der Taste werden die Wellenbereiche in der folgenden Reihenfolge durchlaufen:
   FM1 (UKW1) ➜ FM2 (UKW2) ➜ FM3 (UKW3) ➜ AM (MW/LW) ➜ FM1 (UKW1)...
3. Betätigen Sie die Taste [**|◀◀**] oder [**▶▶|**], um den gewünschten Sender abzustimmen.

Abstimmung

Drei verschiedene Abstimmbetriebsarten stehen zur Auswahl: Sendersuchlauf, manuelle Abstimmung und Festsender-Abstimmung.

Sendersuchlauf

Zwei Arten des Sendersuchlaufs stehen zur Verfügung: DX SEEK und LOCAL SEEK.

Im DX SEEK-Modus können alle empfangbaren Sender automatisch abgestimmt werden, im LOCAL SEEK-Modus nur Sender mit hoher Feldstärke.

1. Betätigen Sie die [**BND**]-Taste zur Wahl des Wellenbereichs (FM (UKW) oder AM (MW/LW)).
2. Stimmen Sie einen Sender ab.
   ∗ Falls die Anzeige „**MANU**“ im Display erscheint, halten Sie die [**BND**]-Taste mindestens 1 Sekunde lang gedrückt. Daraufhin verschwindet die Anzeige „**MANU**“ vom Display, und der Sendersuchlauf steht zur Verfügung.
   ∗ Wenn die Anzeige „**TA**“ im Display erscheint, werden Sender, die ein Programm des Verkehrsfunks ausstrahlen, automatisch gesucht.

● **DX SEEK**

Drücken Sie die Taste [**|◀◀**] oder [**▶▶|**], um den nächsten empfangbaren Sender automatisch abstimmen zu lassen.

Nach Drücken der [**▶▶|**]-Taste erfolgt der Sendersuchlauf in aufsteigender numerischer Reihenfolge der Empfangsfrequenzen, nach Drücken der [**|◀◀**]-Taste in absteigender numerischer Reihenfolge.

∗ Sobald der Sendersuchlauf beginnt, erscheint die Anzeige „**DX SEEK**“ im Display.

● **LOCAL SEEK-Modus**

Wenn Sie die Taste [**|◀◀**] oder [**▶▶|**] mindestens 1 Sekunde lang gedrückt halten, wird der Lokalsendersuchlauf aktiviert. In diesem Modus werden nur stark einfallende Sender abgestimmt.

∗ Sobald der Lokalsendersuchlauf beginnt, erscheint die Anzeige „**LO SEEK**“ im Display.

Manuelle Abstimmung

Zur manuellen Abstimmung von Sendern stehen zwei Methoden zur Verfügung: Schnellabstimmung und schrittweise Abstimmung.

Bei der schrittweisen Abstimmung ändert sich die Empfangsfrequenz in Frequenzrasterschritten. Im Schnellabstimmungsmodus kann die gewünschte Frequenz rasch abgestimmt werden.

1. Betätigen Sie die [**BND**]-Taste zur Wahl des Wellenbereichs (FM (UKW) oder AM (MW/LW)).
   ∗ Falls die Anzeige „**MANU**“ momentan nicht im Display erscheint, halten Sie die [**BND**]-Taste mindestens 1 Sekunde lang gedrückt. Daraufhin erscheint die Anzeige „**MANU**“ im Display, und die manuelle Abstimmung steht zur Verfügung.
2. Stimmen Sie einen Sender ab.

● **Schnellabstimmung**

Halten Sie die Taste [**|◀◀**] oder [**▶▶|**] mindestens 1 Sekunde lang gedrückt, wonach sich die Empfangsfrequenz schnell fortlaufend zu ändern beginnt.

● **Schrittweise Abstimmung**

Betätigen Sie die Taste [**|◀◀**] oder [**▶▶|**], um den gewünschten Sender manuell abzustimmen.

∗ Wenn innerhalb von 7 Sekunden kein Bedienungsvorgang stattfindet, wird die manuelle Abstimmungsbetriebsart aufgehoben, und die Anzeige des vorigen Modus kehrt auf das Display zurück.

Abrufen eines Festsenders

Insgesamt sind 24 Festsender-Speicherplätze (jeweils 6 für FM1, FM2, FM3 und AM) vorgesehen, in die Sie die Empfangsfrequenzen Ihrer Lieblingssender einspeichern können. Danach kann der gewünschte Festsender durch Drücken der entsprechenden [**DIRECT**]-Taste oder Betätigen der [▲]/[▼]-Taste unmittelbar abgestimmt werden.

1. Betätigen Sie die [**BND**]-Taste zur Wahl des Wellenbereichs (FM (UKW) oder AM (MW/LW)).
2. Drücken Sie die entsprechende [**DIRECT**]-Taste, oder betätigen Sie die [▲]/[▼]-Taste, um den gewünschten Festsender abzurufen.

Hinweis:

- *Halten Sie eine der [**DIRECT**]-Tasten mindestens 2 Sekunden lang gedrückt, um den momentan abgestimmten Sender in den entsprechenden Speicherplatz einzuspeichern.*

Manuelle Einspeicherung von Festsendern

1. Stimmen Sie den gewünschten Sender mit Hilfe des Sendersuchlaufs oder der manuellen Abstimmung ab.
2. Halten Sie eine der [**DIRECT**]-Tasten mindestens 2 Sekunden lang gedrückt, um den momentan abgestimmten Sender in den entsprechenden Speicherplatz einzuspeichern.

Automatische Einspeicherung von Festsendern

Diese Funktion dient dazu, die ersten 6 während des Sendersuchlaufs auf dem jeweils gewählten Wellenbereich abgestimmten Sender in aufsteigender numerischer Reihenfolge automatisch in die verfügbaren Speicherplätze einzuspeichern. Falls weniger als 6 Sender empfangbar sind, werden Festsender, die evtl. bereits in den überzähligen Speicherplätzen vorhanden sind, nicht durch neue Empfangfrequenzen überschrieben.

1. Betätigen Sie die [**BND**]-Taste zur Wahl des Wellenbereichs (FM (UKW) oder AM (MW/LW)).
2. Halten Sie die [▶II ENT]-Taste mindestens 2 Sekunden lang gedrückt. Stark einfallende Sender werden automatisch in die Speicherplätze eingespeichert.

Festsender-Anspielung

Bei der Festsender-Anspielung werden alle Festsender der Reihe nach jeweils einige Sekunden lang abgestimmt. Diese Funktion ist sehr praktisch, wenn Sie die momentan von allen Festsendern ausgestrahlten Programme rasch überprüfen möchten.

1. Drücken Sie die [▶II ENT]-Taste.
2. Sobald Sie das gewünschte Programm hören, drücken Sie die [▶II ENT]-Taste erneut, um den betreffenden Festsender weiter zu empfangen.

Hinweis:

- *Achten Sie darauf, die [▶II ENT]-Taste nicht länger als 2 Sekunden gedrückt zu halten, da anderenfalls die Speicherautomatik-Funktion aktiviert wird und das Gerät mit der automatischen Einspeicherung von Festsendern beginnt.*

Empfang von RDS-Sendern

Radiodaten-System (RDS)

Das in dieses Gerät eingebaute RDS-Decodiersystem ermöglicht den Empfang von RDS-Daten, die von bestimmten UKW-Sendern ausgestrahlt werden.

Dieses System kann die Kennung (Kürzel) des momentan empfangenen Senders (PS-Funktion) anzeigen und bei Langstreckenfahrten automatisch auf den Sender mit der höchsten Feldstärke umschalten (AF-Umschaltung), damit stets die optimale Empfangsqualität gewährleistet ist.

Wenn außerdem ein RDS-Sender eine Verkehrsdurchsage oder ein Programm des gewählten Typs ausstrahlt, wird aus jedem beliebigen Modus automatisch auf den Empfang der Durchsage bzw. des betreffenden Programms umgeschaltet.

Wenn zusätzlich EON-Informationen empfangen werden, ermöglichen diese Informationen eine automatische Umschaltung auf einen anderen Sender des gleichen Sendernetzes und eine Unterbrechung des momentan empfangenen Programms, wenn Verkehrsinformationen von anderen Sendern ausgestrahlt werden (TP-Funktion). Diese Funktion steht nicht in allen Gebieten zur Verfügung.

Achten Sie zum Gebrauch der RDS-Funktion stets darauf, den UKW-Wellenbereich zu wählen.

- AF : Alternativfrequenz
- PS : Senderkennung
- PTY : Programmtyp
- EON : Enhanced Other Network
- TP : Verkehrsprogramm

∗ Bei MW/LW-Empfang sowie im Fernsehmodus steht die RDS-Unterbrechungsfunktion nicht zur Verfügung.

∗ Wenn das Gerät ein RDS-Signal empfängt und PS-Daten lesen kann, erscheint die Anzeige „PS“ im Display.

AF-Funktion

Die AF-Funktion dient dazu, auf eine andere Frequenz innerhalb des gleichen Sendernetzes umzuschalten, um stets die optimale Empfangqualität zu gewährleisten.

∗ Die Standardeinstellung ist „**ON**“.

1. Halten Sie die [**DISP**]-Taste mindestens 1 Sekunde lang gedrückt, um auf die RDS-Einstellwahlanzeige umzuschalten.
2. Betätigen Sie die Taste [**|◀◀**] oder [**▶▶|**] zur Wahl von „**AF**“.
3. Betätigen Sie die Taste [▲] oder [▼] zur Wahl von „**ON**“ oder „**OFF**“.

   ●ON:

   Die Anzeige „**AF**“ erscheint im Display, und die AF-Funktion wird eingeschaltet.

   ●OFF:

   Die Anzeige „**AF**“ verschwindet vom Display, und die AF-Funktion wird ausgeschaltet.
4. Drücken Sie die [**DISP**]-Taste, um auf den vorigen Modus zurückzukehren.

∗ Wenn sich die Empfangsqualität des momentan abgestimmten Senders verschlechtert, erscheint die Anzeige „**PI SEARCH**“ im Display, und das Gerät sucht nach einem Sender, der das gleiche Programm auf einer anderen Frequenz ausstrahlt.

REG-Funktion (Regionalprogramm)

Bei eingeschalteter REG-Funktion kann der Regionalsender mit der optimalen Empfangsqualität empfangen werden. Wenn diese Funktion ausgeschaltet ist und sich der Regionalsenderbereich während der Fahrt ändert, wird ein Regionalsender des betreffenden Bereichs empfangen.

∗ Die Standardeinstellung ist „**OFF**“.

Hinweise:

- *Bei Empfang eines nationalen Senders, z.B. BBC R2 in Großbritannien, steht diese Funktion nicht zur Verfügung.*
- *Die Ein/Aus-Einstellung der REG-Funktion ist nur bei eingeschalteter AF-Funktion wirksam.*

1. Halten Sie die [**DISP**]-Taste mindestens 1 Sekunde lang gedrückt, um auf die RDS-Einstellwahlanzeige umzuschalten.
2. Betätigen Sie die Taste [**|◀◀**] oder [**▶▶|**] zur Wahl von „**REG**“.
3. Betätigen Sie die Taste [▲] oder [▼] zur Wahl von „**ON**“ oder „**OFF**“.

   ●ON:

   Die Anzeige „**REG**“ erscheint im Display, und die REG-Funktion wird eingeschaltet.

   ●OFF:

   Die Anzeige „**REG**“ verschwindet vom Display, und die REG-Funktion wird ausgeschaltet.
4. Drücken Sie die [**DISP**]-Taste, um auf den vorigen Modus zurückzukehren.

Manuelles Abstimmen eines Regionalsenders des gleichen Sendernetzes

1. Diese Funktion steht nur dann zur Verfügung, wenn die AF-Funktion eingeschaltet und die REG-Funktion ausgeschaltet ist.

Hinweis:

- *Diese Funktion kann beim Empfang eines Regionalsenders des gleichen Sendernetzes verwendet werden.*

2. Drücken Sie eine beliebige der [**DIRECT**]-Tasten, um den Regionalsender abzurufen.
3. Falls die Empfangsqualität des abgerufenen Senders schlecht ist, drücken Sie die [**DIRECT**]-Taste mit der gleichen Nummer. Daraufhin wird ein Lokalsender innerhalb des gleichen Sendernetzes empfangen.

TA-Funktion (Verkehrsdurchsage)

Wenn im TA-Bereitschaftsmodus die Ausstrahlung einer Verkehrsdurchsage beginnt, wird diese ungeachtet der momentan gewählten Betriebsart vorrangig empfangen, damit Sie die Durchsage hören können. Eine automatische Abstimmung von Verkehrsprogrammen (TP-Sendern) ist ebenfalls möglich.

∗ Diese Funktion steht nur dann zur Verfügung, wenn die Anzeige „**TP**“ im Display erscheint. Die Anzeige „**TP**“ weist darauf hin, dass der momentan empfangene RDS-Sender Verkehrsdurchsagen ausstrahlt.

● **Aktivieren des TA-Bereitschaftsmodus**

Wenn momentan nur die Anzeige „**TP**“ im Display erscheint und Sie die [**TA**]-Taste drücken, erscheinen die beiden Anzeigen „**TP**“ und „**TA**“ im Display, und das Gerät schaltet auf den TA-Bereitschaftsmodus, bis eine Verkehrsdurchsage ausgestrahlt wird. Sobald eine Verkehrsdurchsage empfangen wird, erscheint die Anzeige „**TRA INFO**“ im Display. Wenn Sie während des Empfangs einer Verkehrsdurchsage die [**TA**]-Taste drücken, wird der Empfang der Verkehrsdurchsage aufgehoben, und das Gerät schaltet auf den TA-Bereitschaftsmodus um.

● **Aufheben des TA-Bereitschaftsmodus**

Drücken Sie die [**TA**]-Taste, während die beiden Anzeigen „**TP**“ und „**TA**“ im Display erscheinen. Daraufhin verschwindet die Anzeige „**TA**“ vom Display, und der TA-Bereitschaftsmodus wird aufgehoben.

∗ Wenn die Anzeige „**TP**“ momentan nicht im Display erscheint, können Sie die [**TA**]-Taste drücken, um nach einem TP-Sender suchen zu lassen.

● **Suchen nach einem TP-Sender**

Wenn die Anzeige „**TP**“ momentan nicht im Display erscheint und Sie die [**TA**]-Taste drücken, erscheint die Anzeige „**TA**“ im Display, und das Gerät empfängt einen TP-Sender automatisch.

Hinweis:

- *Wenn ein TP-Sender nicht sofort lokalisiert werden kann, setzt das Gerät den Suchvorgang fort. Wenn Sie die [**TA**]-Taste erneut drücken. verschwindet die Anzeige „**TA**“ vom Display, und die TP-Sendersuche wird abgebrochen.*

Automatische Einspeicherung von TP-Sendern

Bis zu 6 TP-Sender können automatisch in den Festsenderspeicher eingespeichert werden. Falls weniger als 6 TP-Sender empfangbar sind, werden Festsender, die evtl. bereits in den überzähligen Speicherplätzen vorhanden sind, nicht durch neue Empfangfrequenzen überschrieben.

Halten Sie die [▶II ENT]-Taste mindestens 2 Sekunden lang gedrückt, während die Anzeige„**TA**“ im Display erscheint. TP-Sender mit hoher Feldstärke werden in den Festsenderspeicher eingespeichert.

∗ Selbst bei Wahl des Wellenbereichs FM1 (UKW1) oder FM2 (UKW2) werden die empfangbaren TP-Sender stets in die Festsender-Speicherplätze von FM3 (UKW3) eingespeichert.

PTY (Programmtyp)

Diese Funktion ermöglicht Ihnen den Empfang von Sendungen des gewählten Programmtyps, selbst wenn das Gerät momentan auf eine andere Betriebsart als den Radiomodus geschaltet ist.

∗ PTY-Sendungen werden nicht in allen Ländern ausgestrahlt.

∗ Im TA-Bereitschaftsmodus besitzt ein TP-Sender Vorrang gegenüber einem PTY-Sender.

∗ Die Standardeinstellung ist „**OFF**“.

1. Halten Sie die [**DISP**]-Taste mindestens 1 Sekunde lang gedrückt, um auf die RDS-Einstellwahlanzeige umzuschalten.
2. Betätigen Sie die Taste [**|◀◀**] oder [**▶▶|**] zur Wahl von „**PTY**“.
3. Betätigen Sie die Taste [▲] oder [▼] zur Wahl von „**ON**“ oder „**OFF**“.

   ●ON:

   Daraufhin erscheint die Anzeige „**PTY**“ im Display, und der PTY-Bereitschaftsmodus wird aktiviert. Sobald eine Sendung des gewählten Programmtyps ausgestrahlt wird, erscheint der Name des Programmtyps im Display.

   ●OFF:

   Daraufhin verschwindet die Anzeige „**PTY**“ vom Display, und der PTY-Bereitschaftsmodus wird aufgehoben.
4. Drücken Sie die [**DISP**]-Taste, um auf den vorigen Modus zurückzukehren.

● Aufheben einer PTY-Unterbrechung

Wenn Sie während einer PTY-Unterbrechung die [**TA**]-Taste drücken, wird die PTY-Unterbrechung aufgehoben, und das Gerät schaltet auf den PTY-Bereitschaftsmodus zurück.

Wahl eines Programmtyps

1. Halten Sie die [**DISP**]-Taste mindestens 1 Sekunde lang gedrückt, um auf die RDS-Einstellwahlanzeige umzuschalten.
2. Betätigen Sie die Taste [**|◀◀**] oder [**▶▶|**] zur Wahl von „**PTY SELECT**“.
3. Drücken Sie die [▶II ENT]-Taste.
4. Drücken Sie eine beliebige der [**DIRECT**]-Tasten. Als Alternative können Sie die Taste [▲] oder [▼] zur Wahl des gewünschten Programmtys betätigen.
5. Drücken Sie die [**DISP**]-Taste, um auf den vorigen Modus zurückzukehren.

   ∗ In der nachstehenden Tabelle sind die Programmtypen aufgelistet, mit denen die [**DIRECT**]-Tasten in der Standardeinstellung belegt sind.

Tasten-nummer	Programmtyp	
	ENGLISCH	**Inhalt**
1	**News**	Nachrichten
2	**Info**	Informationen
3	**Pop M**	Popmusik
4	**Sport**	Sport
5	**Classics**	Klassik
6	**Easy M**	Unterhaltungsmusik

∗ Der Programmtyp-Wahlmodus wird 7 Sekunden nach Wahl eines Programmtyps automatisch aufgehoben.

Programmtyp-Suche

1. Halten Sie die [**DISP**]-Taste mindestens 1 Sekunde lang gedrückt, um auf die RDS-Einstellwahlanzeige umzuschalten.
2. Betätigen Sie die Taste [**|◀◀**] oder [**▶▶|**] zur Wahl von „**PTY SELECT**“.
3. Drücken Sie die [▶II ENT]-Taste.
4. Drücken Sie die [**▶▶|**]-Taste, um den PTY-Suchvorgang in aufsteigender numerischer Reihenfolge, oder die [**|◀◀**]-Taste, um ihn in absteigender numerischer Reihenfolge der Empfangsfrequenzen ausführen zu lassen.

   ∗ Wenn kein Sender lokalisiert werden kann, der ein Programm des gewählten Typs ausstrahlt, schaltet das Gerät auf den Programmtyp-Wahlmodus zurück.

Programmtyp-Einspeicherung

1. Halten Sie die [**DISP**]-Taste mindestens 1 Sekunde lang gedrückt, um auf die RDS-Einstellwahlanzeige umzuschalten.
2. Betätigen Sie die Taste [**|◀◀**] oder [**▶▶|**] zur Wahl von „**PTY SELECT**“.
3. Drücken Sie die [▶II ENT]-Taste.
4. Betätigen Sie die Taste [▲] oder [▼] zur Wahl des gewünschten Programmtyps.

   Die in der nachstehenden Tabelle aufgelisteten 29 Programmtypen stehen zur Auswahl.
5. Wenn Sie eine der [**DIRECT**]-Tasten mindestens 2 Sekunden lang gedrückt halten, wird sie mit dem gewählten Programmtyp belegt.

Programmtyp	
DEUTSCH	**Inhalt**
Nachrich	Nachrichten
Aktuell	Aktuelles
Service	Informationen
Sport	Sport
Bildung	Bildungsprogramme
Hör + Lit	Hörspiele
Kultur	Kulturelle Themen
Wissen	Naturwissenschaft
Unterh	Gemischte Programme
Pop	Popmusik
Rock	Rockmusik
U-Musik	Unterhaltungsmusik
L-Musik	Leichte Musik
E-Musik	Classics
- - Musik	Sonstige Musikgattungen
Wetter	Wetterberichte
Wirtsch	Finanzielle Themen
Kinder	Kinderfunk
Soziales	Soziale Themen
Religion	Religiöse Themen
Anruf	Programme mit Höreranrufen
Reise	Reiseprogramme
Freizeit	Freizeitthemen
Jazz	Jazz
Country	Country-Musik
Landes M	Nationale Musik
Oldies	Oldies
Folklore	Volksmusik
Feature	Dokumentarberichte

Notdurchsagen

Bei Empfang einer Notdurchsage werden alle anderen Betriebsvorgänge gestoppt. Die Anzeige „**ALARM !**“ erscheint im Display, und die Notdurchsage wird wiedergegeben.

● **Aufheben einer Notdurchsage**

Wenn Sie die [**TA**]-Taste drücken, wird der Empfang der Notdurchsage abgebrochen.

Umschalten der Programmtyp-Anzeigesprache

Für die Anzeige des Programmtyps im Display stehen 4 Sprachen (Englisch, Deutsch, Schwedisch und Französisch) zur Auswahl.

∗ Die Standardeinstellung ist „**ENGLISH**“.

1. Drücken Sie die [**DISP**]-Taste, um auf die Einstellungs-Wahlanzeige umzuschalten.
2. Betätigen Sie die Taste [**|◀◀**] oder [**▶▶|**] zur Wahl von „**LANGUAGE**“.
3. Betätigen Sie die Taste [▲] oder [▼] zur Wahl der gewünschten Sprache.
4. Drücken Sie die [**DISP**]-Taste, um auf den vorigen Modus zurückzukehren.

Lautstärkeeinstellung für Verkehrsdurchsagen, Notdurchsagen (Alarm) und PTY-Unterbrechungen

Die Lautstärke kann während einer Verkehrsdurchsage, eines Alarms oder einer PTY-Unterbrechung wunschgemäß eingestellt werden.

∗ Die Standardeinstellung ist „**15**“.

Drehen Sie den [**ROTARY**]-Regler während einer Verkehrsdurchsage, eines Alarms oder einer PTY-Unterbrechung, um die Lautstärke auf den gewünschten Pegel (0 bis 33) einzustellen.

∗ Nach Ende der Verkehrsdurchsage, des Alarms oder der PTY-Unterbrechung wird der vor der Unterbrechung eingestellte Lautstärkepegel wiederhergestellt.

MP3/WMA

Was bedeutet „MP3“?

Bei MP3 handelt es sich um die Abkürzung von „MPEG Audio Layer 3“, einem genormten Verfahren zur Komprimierung von Audiodaten. Dieses Audiodaten-Komprimierungsverfahren ist weltweit bei Audio-Anwendungen auf Personalcomputern verbreitet.

Beim MP3-Format werden die Audiodaten auf etwa ein Zehntel ihres Originalvolumens komprimiert, wobei trotzdem eine hohe Klangqualität gewährleistet bleibt. Dies ermöglicht die Aufzeichnung von bis zu 10 Musik-CDs auf eine einzige CD-R- oder CD-RW-Disc, so dass lange Wiedergabezeiten ohne die durch das Auswechseln von Discs entstehenden Unterbrechungen erhalten werden.

Was bedeutet „WMA“?

Bei „WMA“ handelt es sich um die Abkürzung von „Windows Media Audio“, einem von Microsoft Corporation für Audiodateien entwickelten Formats.

Hinweise:

- *Beim Abspielen einer Datei mit aktiviertem DRM (Digital Rights Management) für WMA erfolgt keine Tonausgabe (die WMA-Anzeige blinkt).*
- *„Windows Media™“ und das Windows ®-Logo sind Marken bzw. eingetragene Marken von Microsoft Corporation in den Vereinigten Staaten und/oder anderen Ländern.*

● **Sperren von DRM (Digital Rights Management)**

1. Klicken Sie bei Verwendung von Windows Media Player 8 auf das Register TOOLS ➜ OPTIONS ➜ COPY MUSIC, und deaktivieren Sie dann unter COPY SETTINGS das Kontrollkästchen PROTECT CONTENT. Rekonstruieren Sie dann die Dateien.
2. Bei Verwendung von Windows Media Player 9 klicken Sie auf das Register TOOL ➜ OPTIONS ➜ MUSIC RECORD, und deaktivieren Sie dann das Kontrollkästchen RECORD PROTECTED MUSIC. Rekonstruieren Sie dann die Dateien.

   Der Gebrauch von WMA-Dateien, die vom Benutzer selbst konstruiert wurden, erfolgt auf eigene Verantwortung.

Vorsichtshinweise zur Erstellung von MP3/WMA-Discs

● **Nutzbare Abtastfrequenzen und Bitraten**

1. MP3: Abtastfrequenz: 8 kHz bis 48 kHz, Bitrate: 8 kBit/s bis 320 kBit/s und VBR (variable Bitrate)
2. WMA: Bitrate: 48 kBit/s bis 192 kBit/s

● **Dateierweiterungen**

1. Achten Sie stets darauf, einer MP3- oder WMA-Datei die Erweiterung „**.MP3**“ bzw. „**.WMA**“ in Einzelbyte-Zeichen hinzuzufügen. Wird einer solchen Datei eine andere als die vorgeschriebene Dateierweiterung oder überhaupt keine Erweiterung hinzugefügt, kann die betreffende Datei nicht abgespielt werden.
2. Dateien, die Daten in einem anderen Format als MP3 oder WMA enthalten, können nicht mit diesem Gerät abgespielt werden. Falls dies versucht wird, erscheint die Anzeige „**– –:– –**“ statt der verstrichenen Spielzeit im Display.

● **Logisches Format (Dateisystem)**

1. Wählen Sie zur Aufzeichnung von MP3/WMA-Dateien auf eine CD-R- oder CD-RW-Disc unter Verwendung von Schreib-Software stets eines der Formate „ISO9660 level 1, 2“, „JOLIET“ oder „Romeo“. Wird ein anderes Datenformat zur Aufzeichnung verwendet, ist u.U. keine einwandfreie Wiedergabe der Disc möglich.
2. Bei MP3/WMA-Wiedergabe können der Ordner- und der Dateiname angezeigt werden, sofern die maximale Anzahl von 64 Einzelbyte-Zeichen (Buchstaben und Ziffern) nicht überschritten wird (einschließlich der Dateierweiterung).
3. Einer Datei darf nicht der gleiche Name wie der Name des Ordners zugewiesen werden, in dem sich die betreffende Datei befindet.

● **Ordnerstruktur**

1. Die auf einer Disc vorhandenen Ordner dürfen auf nicht mehr als 8 Ebenen angeordnet sein.

● **Maximale Anzahl von Dateien und Ordnern**

1. Für jeden Ordner können bis zu 255 Dateien erkannt werden. Bis zu 510 Dateien können abgespielt werden.
2. Die einzelnen Titel einer Disc werden in der Reihenfolge ihrer Aufzeichnung abgespielt. (Die Wiedergabe von Titeln erfolgt u.U. nicht in der am Personalcomputer angezeigten Reihenfolge.)
3. Je nach der zur Aufzeichnung verwendeten Codierer-Software kann ein gewisses Ausmaß an Rauschen auftreten.

Wahl des Typs der abzuspielenden Titel (Multisession-Funktion)

Wenn eine Disc sowohl herkömmliche CD-Titel als auch MP3/WMA-Titel enthält, können Sie den Typ der abzuspielenden Titel auswählen.

∗ Die Standardeinstellung ist „**MULTI-SESS CD**“.

- Wenn eine Disc nur einen einzigen Typ (entweder Musik-CD- oder MP3/WMA-Titel) enthält, ist ein Abspielen der Disc nach Wahl eines beliebigen der beiden Typen möglich.
- Um eine mit Kopierschutz versehene CD (CCCD) abzuspielen, wählen Sie den CD-Titeltyp.

1. Halten Sie die [**BND**]-Taste mindestens 1 Sekunde lang gedrückt.

   Bei jedem Gedrückthalten der Taste wird abwechselnd zwischen dem CD- und dem MP3/WMA-Titeltyp umgeschaltet.

   • **MULTI-SESS CD**

   Nur zum Abspielen von Musik-CD-Titeln

   • **MULTI-SESS MP3**

   Nur zum Abspielen von MP3/WMA-Titeln
2. Nach beendeter Einstellung erntfernen Sie die Disc einmal aus dem Gerät, und setzen Sie sie dann erneut ein.

Abschaltauswurf-Funktion

Auch bei ausgeschaltetem Gerät können Sie eine eingelegte Disc auswerfen, indem Sie die [⏏]-Taste drücken.

1. Drücken Sie die [**OPEN**]-Taste, um den Klappbildschirm zu öffnen.

Hinweis:

- *Falls sich der Klappbildschirm nicht vollständig öffnet, drücken Sie ihn sacht mit der Hand in die vollständig geöffnete Stellung.*

2. Drücken Sie die [⏏]-Taste. Entfernen Sie die ausgeworfene Disc aus dem Ladeschlitz.
3. Schließen Sie den Klappbildschirm.

Hinweise:

- *Achten Sie nach dem Entfernen einer Disc stets darauf, den Klappbildschirm wieder zu schließen.*
- *Wird eine Disc in den Ladeschlitz forciert, bevor die Neuladeautomatik aktiviert wird, kann die Disc dadurch beschädigt werden.*
- *Wenn eine CD (mit 12-cm-Durchmesser) 15 Sekunden lang in der ausgeworfenen Position verbleibt, wird sie erneut in den Ladeschlitz eingezogen (Neuladeautomatik).*

Abspielen einer bereits eingelegten Disc

Betätigen Sie die [**SRC**]-Taste zur Wahl des CD/MP3/WMA-Modus.

Nach Umschalten des Gerätes auf den CD/MP3/WMA-Modus startet die Wiedergabe automatisch.

Wenn momentan keine Disc eingelegt ist, erscheint die Meldung „**NO DISC**“ im Namen-Anzeigefeld.

Bei jeder Betätigung der [**SRC**]-Taste wechselt die Betriebsart in der unten gezeigten Reihenfolge. (Betriebsarten werden nur dann angezeigt, wenn die entsprechenden Komponenten angeschlossen sind.)

Radio ➜ (DAB) ➜ CD/MP3/WMA ➜ (iPod BB) ➜ (CD-Wechsler) ➜ (DVD-Wechsler) ➜ (Fernsehgerät) ➜ Zusatzgerät ➜ Radio...

Einlegen einer Disc

1. Drücken Sie die [**OPEN**]-Taste, um den Klappbildschirm zu öffnen und Zugang zum Ladeschlitz dahinter zu erhalten.
2. Schieben Sie eine Disc mit nach oben weisender Etikettseite in die Mitte des Ladeschlitzes ein. Daraufhin wird die Disc automatisch eingezogen, und die Wiedergabe startet.

Hinweise:

- *Führen Sie auf keinen Fall irgendwelche anderen Gegenstände als eine Disc in den Ladeschlitz ein.*
- *Falls sich eine Disc nicht ohne Widerstand in den Ladeschlitz einschieben lässt, ist entweder eine Disc geladen, oder eine Betriebsstörung des Gerätes liegt vor, die eine Reparatur erforderlich macht.*
- *Mit diesem Gerät können nur Discs abgespielt werden, die mit der Kennzeichnung* COMPACT disc DIGITAL AUDIO *oder* COMPACT disc DIGITAL AUDIO TEXT *ausgewiesen sind (CD-ROMs können nicht abgespielt werden).*
- *Bestimmte CDs, die im CD-R/CD-RW-Modus aufgezeichnet wurden, können u.U. nicht mit diesem Gerät abgespielt werden.*

3. Schließen Sie den Klappbildschirm.

⚠ VORSICHT

Achten Sie beim Schließen des Klappbildschirms sorgfältig darauf, sich nicht die Finger einzuklemmen.

Hinweise:

- *Falls sich der Klappbildschirm nicht vollständig öffnet, drücken Sie ihn sacht mit der Hand in die vollständig geöffnete Stellung.*
- *Achten Sie nach dem Einlegen einer Disc stets darauf, den Klappbildschirm wieder zu schließen.*

Pausieren der Wiedergabe

1. Drücken Sie die [▶II ENT]-Taste, um die Wiedergabe vorübergehend zu unterbrechen.

   Die Anzeige „**PAUSE**“ erscheint im Display.
2. Um die Disc-Wiedergabe fortzusetzen, drücken Sie die [▶II ENT]-Taste erneut.

Anzeigen von Disc-Namensinformationen

Dieses Gerät kann Namensinformationen für CD-Text/MP3/WMA-Discs sowie Namen anzeigen, die vom Benutzer an diesem Gerät eingegeben wurden.

1. Bei jeder Betätigung der [**DISP**]-Taste wechselt die Namensanzeige in der unten gezeigten Reihenfolge.

● **CD-Text-Disc**

Benutzerspezifischer Name ➜ Titelname ➜ Disc (Interpretenname) ➜ benutzerspezifischer Name ...

● **MP3/WMA-Disc**

Titelname ➜ Ordnername ➜ Titelname (Albumname) ➜ Interpretenname ➜ Titelname ...

Hinweise:

- *Wenn es sich bei der momentan abgespielten Disc nicht um eine CD-Text-Disc handelt und keine Namen vom Benutzer eingegeben wurden, erscheint die Anzeige „**NO TITLE**“ im Display.*
- *Wenn für eine MP3/WMA-Disc keine Tag-Informationen eingegeben worden sind, erscheint die Anzeige „**NO TAG**“ im Display.*
- *Bei MP3-Dateien werden ID3-Tags der Versionen 2.3, 2.2, 1.1 und 1.0 unterstützt.*
- *Bei der Anzeige von ID-Tag-Informationen werden V2.3/2.2 mit Vorrang behandelt.*
- *Bei Album-Tags für WMA-Dateien werden die in die Erweiterungs-Kopfzeile geschriebenen Informationen angezeigt.*
- *In Tags können nur ASCII-Zeichen angezeigt werden.*

Wahl eines Titels

● **Titelsprung vorwärts**

1. Drücken Sie die [▶▶I]-Taste, um einen Sprung an den Anfang des nächsten Titels auszuführen.
2. Bei jeder weiteren Betätigung der [▶▶I]-Taste wird ein Sprung an den Anfang des jeweils nächsten Titels in Vorwärtsrichtung ausgeführt.

● **Titelsprung rückwärts**

1. Drücken Sie die [I◀◀]-Taste, um einen Sprung an den Anfang des laufenden Titels auszuführen.
2. Drücken Sie die [I◀◀]-Taste zweimal, um einen Sprung an den Anfang des vorigen Titels auszuführen.

Suchlauf vorwärts/rückwärts

● **Suchlauf vorwärts**

1. Halten Sie die [▶▶I]-Taste mindestens 1 Sekunde lang gedrückt.

● **Suchlauf rückwärts**

1. Halten Sie die [I◀◀]-Taste mindestens 1 Sekunde lang gedrückt.

∗ Bei einer MP3/WMA-Disc verstreichen u.U. mehrere Sekunden, bevor der gewünschte Suchlauf- oder Titelsprungvorgang ausgeführt wird. Außerdem wird die verstrichene Spielzeit u.U. nicht korrekt angezeigt.

Wahl eines Ordners

Diese Funktion ermöglicht es Ihnen, einen Ordner auszuwählen, der MP3/WMA-Dateien enthält, und die Wiedergabe mit dem ersten Titel des Ordners zu starten.

1. Drücken Sie die Taste [▼] oder [▲].

   Drücken Sie die [▲]-Taste, um einen Sprung zum nächsten Ordner auszuführen. Drücken Sie die [▼]-Taste, um einen Sprung zum vorigen Ordner auszuführen.
2. Zur Wahl eines Titels betätigen Sie die Taste [**I◀◀**] oder [**▶▶I**].

Top-Funktion

Die Top-Funktion dient zum direkten Anspringen des ersten Titels der Disc. Drücken Sie die [**BND**]-Taste, um die Wiedergabe des ersten Titels (Nr. 1) der Disc zu starten.

∗ Bei MP3/WMA-Wiedergabe wird an den ersten Titel des aktuellen Ordners gesprungen.

Sonstige Wiedergabefunktionen

● Anspielwiedergabe

Diese Funktion ermöglicht es, die ersten 10 Sekunden aller auf der Disc aufgezeichneten Titel der Reihe nach anzuspielen.

1. Drücken Sie die [**SCN**]-Taste, um die Anspielwiedergabe zu starten.

   Die Anzeige „**TRACK SCN**“ erscheint im Display.

   ∗ Die Anspielwiedergabe startet grundsätzlich mit dem Titel, der auf den laufenden Titel folgt.

● Ordner-Anspielwiedergabe

Diese Funktion ermöglicht es, die ersten 10 Sekunden jeweils des ersten Titels aller auf einer MP3/WMA-Disc vorhandenen Ordner der Reihe nach anzuspielen.

1. Halten Sie die [**SCN**]-Taste mindestens 1 Sekunde lang gedrückt, um die Ordner-Anspielwiedergabe zu starten.

   Die Anzeige „**ALL SCN**“ erscheint im Display.

   ∗ Die Ordner-Anspielwiedergabe startet mit dem Ordner, der auf den momentan abgespielten Ordner folgt.

● Wiederholwiedergabe

Diese Funktion ermöglicht es, den laufenden Titel wiederholt abzuspielen.

1. Drücken Sie die [**RPT**]-Taste, um die Wiederholwiedergabe zu starten.

   Die Anzeige „**TRACK RPT**“ erscheint im Display.

● Ordner-Wiederholwiedergabe

Diese Funktion ermöglicht es, den laufenden Titel eines MP3/WMA-Ordners wiederholt abzuspielen.

1. Halten Sie die [**RPT**]-Taste mindestens 1 Sekunde lang gedrückt, um die Ordner-Wiederholwiedergabe zu starten.

   Die Anzeige „**ALL RPT**“ erscheint im Display.

● Zufallswiedergabe

Diese Funktion ermöglicht es, alle auf einer Disc aufgezeichneten Titel in einer zufallsbestimmten Reihenfolge abzuspielen.

1. Drücken Sie die [**RDM**]-Taste, um die Zufallswiedergabe zu starten.

   Die Anzeige „**TRACK RDM**“ erscheint im Display.

● Ordner-Zufallswiedergabe

Diese Funktion ermöglicht es, alle Titel aller auf einer MP3/WMA-Disc enthaltenen Ordner in einer zufallsbestimmten Reihenfolge abzuspielen.

1. Halten Sie die [**RDM**]-Taste mindestens 1 Sekunde lang gedrückt, um die Ordner-Zufallswiedergabe zu starten.

   Die Anzeige „**ALL RDM**“ erscheint im Display.

● Beenden der Wiedergabe

1. Drücken Sie die jeweils zuletzt betätigte Taste erneut.

Ändern von Einstellungen

1. Halten Sie die [**DISP**]-Taste mindestens 1 Sekunde lang gedrückt, um auf die Einstellungs-Wahlanzeige umzuschalten.
2. Betätigen Sie die Taste [**|◀◀**] oder [**▶▶|**] zur Wahl des gewünschten „**Eintrags**„.
   „**CONTRAST**“ ↔ „**ILLUMI**“ ↔ „**SCRN SVR**“ ↔ „**MESSAGE INPUT**“ ↔ „**SCROLL**“ ↔ „**DIMMER**“ ↔ „**BLINK LED**“ ↔ „**A-CANCEL**“ ↔ „**TEL-SEL**“ ↔ „**TEL-SP**“ ↔ „**TEL-SW**“ ↔ „**SYSTEM CHECK**“
3. Betätigen Sie die Taste [▲] oder [▼] zur Wahl der gewünschten „**Einstellung**“.
   ∗ Wenn die Anzeige „**ENT**“ im Display blinkt, können Sie die [▶II ENT]-Taste betätigen, um die Einstellung zu ändern.
   ∗ Drücken Sie nach beendeter Einstellung die [**DISP**]-Taste, um auf den vorigen Modus zurückzukehren.

● Einstellen des Kontrasts

Sie können den Kontrast der Displayanzeige einstellen, um ihn dem Einbauwinkel des Gerätes optimal anzupassen.

∗ Die Standardeinstellung ist „**10**“. (Einstellbereich: 1 bis 16)

2-1. Wählen Sie „**CONTRAST**“.

3-1. Betätigen Sie die Taste [▲] oder [▼], um den Kontrast wunschgemäß einzustellen.

● Einstellen der Tasten- und Displaybeleuchtung (nur DXZ379RMP)

∗ Die Standardeinstellung ist „**AMBER**“.

2-1. Wählen Sie „**ILLUMI**“.

3-1. Betätigen Sie die Taste [▲] oder [▼] zur Wahl von „**GREEN**“ oder „**AMBER**“.

● Ein- und Ausschalten der Bildschirmschoner-Funktion

Dieses Gerät verfügt über eine Bildschirmschoner-Funktion, mit der eine Reihe von Mustern und Zeichen in einer zufälligen Reihenfolge im Betriebsstatus-Anzeigefeld des Displays angezeigt werden können. Diese Funktion kann wahlweise ein- und ausgeschaltet werden. Wird eine Taste bei eingeschalteter Bildschirmschoner-Funktion betätigt, erscheint die entsprechende Betriebsanzeige ca. 30 Sekunden lang im Display, wonach die Bildschirmschoner-Anzeige zurückkehrt.

∗ Die Standardeinstellung ist „**ON**“.

2-1. Wählen Sie „**SCRN SVR**“.

3-1. Betätigen Sie die Taste [▲] oder [▼] zur Wahl der gewünschten Einstellung.
   Bei jeder Betätigung der Taste [▲] oder [▼] werden die Einstellungen in der folgenden Reihenfolge durchlaufen:
   „**MESSAGE**“ ↔ „**ON**“ ↔ „**OFF**“

● Eingeben eines Anzeigetextes

Ein aus bis zu 30 Zeichen bestehender Text kann eingespeichert und als Bildschirmschoner-Anzeige verwendet werden.

∗ Die Standardeinstellung ist „**WELCOME TO CLARION**“.

2-1. Wählen Sie „**MESSAGE INPUT**“.

3-1. Drücken Sie die [▶II ENT]-Taste.

3-2. Halten Sie die [**BND**]-Taste mindestens 1 Sekunde lang gedrückt, um den alten Text zu löschen.

3-3. Betätigen Sie die Taste [**|◀◀**] oder [**▶▶|**], um den Cursor nach links oder rechts zu führen.

3-4. Betätigen Sie die [**BND**]-Taste zur Wahl der gewünschten Zeichenart. Bei jeder Betätigung der [**BND**]-Taste werden die Zeichenarten in der folgenden Reihenfolge durchlaufen:
   Großbuchstaben ➜ Ziffern ➜ Symbole ➜ Umlaute ➜ Großbuchstaben…

3-5. Betätigen Sie die Taste [▲] oder [▼] zur Wahl des gewünschten Zeichens.

3-6. Wiederholen Sie die Schritte von 3-3 bis 3-5 so oft wie erforderlich, um einen aus bis zu 30 Zeichen bestehenden Text einzugeben.

3-7. Halten Sie die [▶II ENT]-Taste mindestens 2 Sekunden lang gedrückt, um den eingegebenen Text zu speichern.
   ∗ Halten Sie die [**BND**]-Taste mindestens 1 Sekunde lang gedrückt, um den eingegebenen Text zu löschen. Halten Sie dann die [▶II ENT]-Taste mindestens 2 Sekunden lang gedrückt, um den Standardtext wiederherzustellen.

● Einstellen der Art des Durchlaufens von Namen über das Display

Diese Funktion dient zur Festlegung der Art und Weise, wie Textinformationen für CD-Text und MP3/WMA-Namen über das Display laufen.

∗ Die Standardeinstellung ist „**ON**“.

2-1. Wählen Sie „**SCROLL**“.

3-1. Betätigen Sie die Taste [▲] oder [▼] zur Wahl von „**ON**“ oder „**OFF**“.

• **ON:**
Der Name läuft ständig über das Display.

• **OFF:**
Der Name läuft nur ein einziges Mal über das Display.

● Einstellen der Abblendungs-Funktion

Die Abblendungs-Funktion für die Displaybeleuchtung kann wahlweise ein- oder ausgeschaltet („**ON**“ oder „**OFF**“) werden.

∗ Die Standardeinstellung ist „**ON**“.

2-1. Wählen Sie „**DIMMER**“.

3-1. Betätigen Sie die Taste [▲] oder [▼] zur Wahl von „**ON**“ oder „**OFF**“.

● Diebstahlsicherungs-Anzeige

Die rote Diebstahlsicherungs-Anzeige ist zur Verhütung von Diebstahl vorgesehen. Diese Anzeige blinkt nach Entfernen der abnehmbaren Bedienkonsole.

∗ Die Standardeinstellung ist „**OFF**“.

2-1. Wählen Sie „**BLINK LED**“.

3-1. Betätigen Sie die Taste [▲] oder [▼] zur Wahl von „**ON**“ oder „**OFF**“.

● Einstellen eines externen Verstärkers

∗ Die Standardeinstellung ist „**OFF**“.

2-1. Wählen Sie „**A-CANCEL**“.

3-1. Betätigen Sie die Taste [▲] oder [▼] zur Wahl von „**ON**“ oder „**OFF**“.

• **ON:**
Bei Anschluss eines externen Verstärkers

• **OFF:**
Für Verwendung des eingebauten Verstärkers

● Einstellen des Handy-Anschlussverfahrens (AUX/CeNET)

Telefonanrufe können über die an dieses Gerät angeschlossenen Lautsprecher wiedergegeben werden.

∗ Die Standardeinstellung ist „**AUX**“.

2-1. Wählen Sie „**TEL-SEL**“.

3-1. Betätigen Sie die Taste [▲] oder [▼] zur Wahl von „**AUX**“ oder „**CENET**“.

• **AUX:**
Die AUX-Eingangsbuchse an der Frontplatte wird als Handy-Toneingang verwendet, wenn ein AUX BLUETOOTH BB (BLT373, separat erhältlich) daran angeschlossen ist.

• **CENET:**
Das CENET-Kabel wird als Toneingang verwendet, wenn das Handy über ein CeNET-Kabel (BLT433 oder TEL-002, separat erhältlich) angeschlossen ist.

● Wahl des Autolautsprechers für Ausgabe des Handy-Tons

∗ Die Standardeinstellung ist „**RIGHT**“.

∗ Zur Ausgabe von Telefonanrufen über einen Autolautsprecher stellen Sie die Handy-Unterbrechungsfunktion auf „**ON**“ ein.

2-1. Wählen Sie „**TEL-SP**“.

3-1. Betätigen Sie die Taste [▲] oder [▼] zur Wahl von „**RIGHT**“ oder „**LEFT**“.

• **RIGHT:**
Telefonanrufe werden über den an dieses Gerät angeschlossenen rechten Frontlautsprecher wiedergegeben.

• **LEFT:**
Telefonanrufe werden über den an dieses Gerät angeschlossenen linken Frontlautsprecher wiedergegeben.

● Einstellen der Handy-Unterbrechungsfunktion

Wenn Sie Ihr Handy über ein separat erhältliches Kabel an dieses Gerät anschließen, können Sie Telefonanrufe über einen Autolautsprecher wiedergeben lassen.

∗ Die Standardeinstellung ist „**OFF**“.

2-1. Wählen Sie „**TEL-SW**“.

3-1. Betätigen Sie die Taste [▲] oder [▼] zur Wahl der gewünschten Einstellung. Bei jeder Betätigung der Taste [▲] oder [▼] werden die Einstellungen in der folgenden Reihenfolge durchlaufen:

„**ON**“ ↔ „**OFF**“ ↔ „**MUTE**“

• **ON:**
Telefonanrufe können über die an dieses Gerät angeschlossenen Lautsprecher wiedergegeben werden.

∗ Bei Wiedergabe von Telefonanrufen über die Autolautsprecher können Sie die Lautstärke durch Drehen des [**ROTARY**]-Reglers wunschgemäß einstellen.

• **OFF:**
Der Betrieb des Gerätes wird auch bei Verwendung des Handys normal fortgesetzt.

• **MUTE:**
Während eines Telefongesprächs wird der Ton dieses Gerätes stummgeschaltet.

Hinweis:

- *Achten Sie bei Anschluss eines freihändigen Telefonbausatzes darauf, die Einstellung „ON“ zu wählen, damit der Telefonton über die Lautsprecher der Anlage wiedergegeben werden kann.*

Deutsch

● Ausführen einer Systemprüfung

Diese Funktion ermöglicht es, bei Bedarf aus dem Einstellmodus eine Systemprüfung auszuführen.

2-1. Wählen Sie „**SYSTEM CHECK**“.

3-1. Halten Sie die [▶II ENT]-Taste mindestens 1 Sekunde lang gedrückt.

Darauf erscheint die Meldung „**SYSTEM CHECK**“ im Display, wonach das Gerät auf den vorigen Modus zurückschaltet.

Eingeben von Namen

Namen, die aus bis zu 10 Zeichen bestehen, können eingespeichert und für Titel, Discs usw. des CD-Players oder eines CD-Wechslers sowie für Fernsehsender angezeigt werden. Die nachstehenden Tabellen bieten Aufschluss über die maximale Anzahl von Namen, die in jeder Betriebsart eingegeben werden können.

Betriebsart	Max. Anzahl von Namen
CD-Playermodus	50
Fernsehmodus	20

CD-Wechslermodus	Max. Anzahl von Namen
Bei Anschluss des DCZ628	100

1. Betätigen Sie die [**SRC**]-Taste zur Wahl der Betriebsart (CD-Playermodus, CD-Wechslermodus oder Fernsehmodus), in der Namen eingegeben werden sollen.
2. Wählen Sie eine Disc im CD-Wechsler aus und starten Sie die Wiedergabe, um einen Namen für die betreffende Disc einzugeben, oder stimmen Sie den Fernsehsender ab, für den ein Name eingegeben werden soll.
3. Halten Sie die [**DISP**]-Taste mindestens 1 Sekunde lang gedrückt.
4. Betätigen Sie die Taste [**|◀◀**] oder [**▶▶|**] zur Wahl von „**TITLE INPUT**“.
5. Drücken Sie die [▶II ENT]-Taste.

   Daraufhin erscheint die Namenseingabe-Anzeige im Display.
6. Betätigen Sie die Taste [**|◀◀**] oder [**▶▶|**], um den Cursor nach links oder rechts zu führen.
7. Betätigen Sie die [**BND**]-Taste zur Wahl der gewünschten Zeichenart. Bei jeder Betätigung der [**BND**]-Taste werden die Zeichenarten in der folgenden Reihenfolge durchlaufen:

   Großbuchstaben ➜ Ziffern ➜ Symbole ➜ Umlaute ➜ Großbuchstaben…
8. Betätigen Sie die Taste [▲] oder [▼] zur Wahl des gewünschten Zeichens.
9. Wiederholen Sie die Schritte von 6 bis 8 so oft wie erforderlich, um bis zu 10 Zeichen für den Namen einzugeben.
10. Halten Sie die [▶II ENT]-Taste mindestens 2 Sekunden lang gedrückt, um den eingegebenen Namen zu speichern.

Löschen von Namen

1. Wählen Sie eine Disc im CD-Wechsler aus und starten Sie die Wiedergabe, um einen Namen für die betreffende Disc zu löschen, oder stimmen Sie den Fernsehsender ab, dessen Name gelöscht werden soll.
2. Halten Sie die [**DISP**]-Taste mindestens 1 Sekunde lang gedrückt.
3. Betätigen Sie die Taste [**|◀◀**] oder [**▶▶|**] zur Wahl von „**TITLE INPUT**“.
4. Drücken Sie die [▶II ENT]-Taste.

   Daraufhin erscheint die Namenseingabe-Anzeige im Display.
5. Halten Sie die [**BND**]-Taste mindestens 1 Sekunde lang gedrückt.

   Daraufhin verschwinden alle Zeichen des Namens vom Display.
6. Halten Sie die [▶II ENT]-Taste mindestens 2 Sekunden lang gedrückt, um die Einstellung zu speichern.

AUX-Funktion

Dieses Gerät verfügt über eine Eingangsbuchse an der Frontplatte, die eine bequeme Wiedergabe von einem an diese Buchse angeschlossenen externen Gerät ermöglicht.

● Wahl der Eingangsempfindlichkeit der AUX-Buchse

Nehmen Sie die folgende Einstellung der Eingangsempfindlichkeit vor, wenn der Tonpegel eines an die AUX-Buchse dieses Gerätes angeschlossenen externen Gerätes auch nach Erhöhung der Lautstärke zu niedrig ist.

∗ Die Standardeinstellung ist „**MID**“.

1. Halten Sie die [**DISP**]-Taste mindestens 1 Sekunde lang gedrückt.
2. Wählen Sie „**AUX SENS**“.
3. Betätigen Sie die Taste [▲] oder [▼] zur Wahl von „**LOW**“, „**MID**“ oder „**HIGH**“.

Bedienung der iPod-Schnittstelle

● iPod BB

In diesem Abschnitt werden die Bedienungsverfahren bei Anschluss eines iPod an eine CeNET iPod-Schnittstelle (EA-1276E) erläutert. (Im Weiteren wird „iPod BB“ als Abkürzung von „iPod-Schnittstelle (EA-1276E)“ verwendet.)

Hinweis:

- *Einzelheiten zu den Anschlüssen und Betriebsbedingungen der iPod BB finden Sie in der separaten Anleitung der Schnittstelle.*

Anschließen eines iPod

Nach Anschluss eines iPod an die iPod BB ändert sich der am iPod eingestellte Modus „Wiederholen“ auf den Modus „Wiederholwiedergabe aller Titel“. Dementsprechend ändert sich der am iPod eingestellte Modus „Zufall“ wie folgt:

- „Zufall (Alben)“ ➜ Zufallswiedergabe
- „Zufall (Titel)“ ➜ Zufallswiedergabe aller Titel

Die iPod BB verfügt über zwei Modi für Titelwahl, den „Wiedergabemodus“ und den „iPod-Menümodus“. Betätigen Sie die [**BND**]-Taste, um zwischen diesen beiden Modi umzuschalten.

Wahl der iPod BB

1. Drücken Sie die [**SRC**]-Taste.

   Die Wiedergabe startet grundsätzlich mit der letzten Datei, die am iPod allein oder über die iPod BB abgespielt wurde.

Hinweis:

- *Die folgenden im Wiedergabemodus verfügbaren Bedienungsverfahren sind die gleichen wie im CD-Playermodus:*

  ∗***Titelwahl:*** **[⏮], [⏭]**

  ∗***Suchlauf vorwärts/rückwärts*** **[⏮], [⏭]**

  ∗***Pause:*** **[▶II ENT]**

  Einzelheiten hierzu finden Sie im Abschnitt ***„Bedienungsverfahren im CD/MP3/WMA-Modus“*** *(Seite 94-97).*

Sonstige Wiedergabefunktionen (im Wiedergabemodus)

Hinweise:

- *Im iPod-Menümodus stehen diese Funktionen nicht zur Verfügung.*
- *Die am iPod allein oder nach Anschluss an die iPod BB vorgenommene Einstellung der Zufallswiedergabe-Funktion bleibt nach Anschließen bzw. Abtrennen des iPod unverändert.*
- *Die iPod BB kann gleichzeitig auf Wiederholwiedergabe und Zufallswiedergabe aller Titel eingestellt werden. Die folgenden Anzeigen erscheinen im Display:*

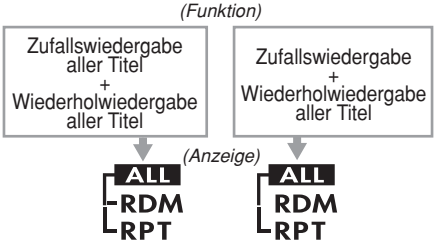

● Wiederholwiedergabe

Ein einzelner Titel wird wiederholt abgespielt.

1. Drücken Sie die [**RPT**]-Taste.

● Wiederholwiedergabe aller Titel

Alle Titel der gewählten Kategorie werden wiederholt abgespielt.

1. Halten Sie die [**RPT**]-Taste mindestens 1 Sekunde lang gedrückt.

● Zufallswiedergabe

Alle Alben der gewählten Kategorie werden in einer zufallsbestimmten Reihenfolge abgespielt. (Dieser Modus entspricht dem Modus „Zufall (Alben)“ am iPod.)

1. Drücken Sie die [**RDM**]-Taste.

● Zufallswiedergabe aller Titel

Alle Titel der gewählten Kategorie werden in einer zufallsbestimmten Reihenfolge abgespielt. (Dieser Modus entspricht dem Modus „Zufall (Titel)“ am iPod.)

1. Halten Sie die [**RDM**]-Taste mindestens 1 Sekunde lang gedrückt.

● Beenden der Wiedergabe

1. Drücken Sie die gleiche Wiedergabefunktions-Taste erneut.

Hinweis:

- *Wenn der Modus für Wiederholwiedergabe aller Titel aufgehoben wird, stoppt die Wiedergabe nach beendetem Abspielen des letzten Titels.*

Wahl einer Kategorie aus dem iPod-Menü

1. Betätigen Sie die [**BND**]-Taste zur Wahl des iPod-Menümodus .

   Daraufhin werden die iPod-Menükategorien angezeigt.

Hinweis:

- *Im iPod-Menümodus stehen die Funktionen Wiederholwiedergabe und Zufallswiedergabe nicht zur Verfügung.*

2. Betätigen Sie die Taste [▲] oder [▼], um zwischen den verschiedenen Kategorien umzuschalten.

   Bei jeder Betätigung einer dieser Tasten werden die Kategorien des iPod-Menüs in der folgenden Reihenfolge durchlaufen:

   „**PLAY LISTS**“ ↔ „**COMPOSERS**“ ↔ „**GENRES**“ ↔ „**SONGS**“ ↔ „**ALBUMS**“ ↔ „**ARTISTS**“ ↔ ...

Hinweis:

Der iPod-Menümodus kann durch Ausführen eines der folgenden Bedienungsschritte aufgehoben werden:

- *Drücken Sie die [**BND**]-Taste.*
- *Wenn die Kategorie-Wahlanzeige erscheint, drücken Sie die [▶▶I]-Taste.*

3. Betätigen Sie die [▶▶I]-Taste zur Wahl der gewünschten Kategorie.
4. Wenn die Titelnamen-Anzeige erscheint, drücken Sie die [▶▶I]-Taste.

   Die Wiedergabe startet mit dem ersten Titel der gewählten Kategorie, wonach der iPod-Menümodus aufgehoben wird.

   ∗ Bei bestimmten Kategorien werden zusätzlich Unterordner angezeigt.

   In einem solchen Fall betätigen Sie die Tasten [▲] und [▼], um zwischen den Unterordnern umzuschalten, und betätigen Sie dann die [▶▶I]-Taste zur Wahl des gewünschten Unterordners.

   ∗ Wenn die Titelnamen-Anzeige erscheint, können Sie die [I◀◀]-Taste drücken, um auf die Anzeige des Namens des aktuellen Ordners zurückzukehren.

5. Betätigen Sie die Tasten [▲] und [▼] zur Wahl eines Titels einer Kategorie.

Wahl einer Kategorie über die Festsendertasten

1. Betätigen Sie die [**BND**]-Taste zur Wahl des iPod-Menümodus .

   Die [**DIRECT**]-Tasten (1–6) sind mit den folgenden Kategorien belegt:

   [1] : PLAY LISTS
   [2] : ARTISTS
   [3] : ALBUMS
   [4] : SONGS
   [5] : GENRES
   [6] : COMPOSERS

2. Betätigen Sie die entsprechende [**DIRECT**]-Taste (1–6) zur Wahl der gewünschten Kategorie.

   ∗ Bei bestimmten Kategorien werden zusätzlich Unterordner angezeigt.

   In einem solchen Fall betätigen Sie die Tasten [▲] und [▼], um zwischen den Unterordnern umzuschalten, und betätigen Sie dann die [▶▶I]-Taste zur Wahl des gewünschten Unterordners.

3. Wenn die Titelnamen-Anzeige erscheint, drücken Sie die [▶▶I]-Taste.

   Die Wiedergabe startet mit dem ersten Titel der gewählten Kategorie, wonach der iPod-Menümodus aufgehoben wird.

   ∗ Betätigen Sie die Tasten [▲] und [▼] zur Wahl eines Titels einer Kategorie.

Hinweise zur Namenanzeige

Dieses Gerät unterstützt die Anzeige von Namensinformationen, die von einem angeschlossenen iPod übertragen werden.

- Zur Anzeige wird der Zeichencode UTF-8 verwendet, der alphanumerische Zeichen in englischer Sprache, bestimmte Symbole sowie Umlaute umfasst.
- Zeichen, deren Anzeige von diesem Gerät nicht unterstützt wird, werden durch Sternzeichen (*) ersetzt.

Hinweis:

- *Die folgenden Bedienungsverfahren sind die gleichen wie im CD-Playermodus:*
  - ∗***Pause:***
  - ∗***Titelwahl:***
  - ∗***Suchlauf vorwärts/rückwärts***
  - ∗***Anspielwiedergabe***
  - ∗***Wiederholwiedergabe***
  - ∗***Zufallswiedergabe***

  *Einzelheiten hierzu finden Sie im Abschnitt „**Bedienungsverfahren im CD/MP3/WMA-Modus**“ (Seite 94-97).*

CD-Wechslerfunktionen

Wenn ein separat erhältlicher CD-Wechsler über CeNET-Kabel angeschlossen ist, steuert dieses Gerät alle CD-Wechslerfunktionen. Dieses Gerät kann bis zu zwei Wechsler gleichzeitig steuern.

Betätigen Sie die [**SRC**]-Taste, um den CD-Wechslermodus zu wählen und die Wiedergabe zu starten. Wenn zwei CD-Wechsler angeschlossen sind, betätigen Sie die [**SRC**]-Taste zur Wahl des CD-Wechslers, der zur Wiedergabe verwendet werden soll.

∗ Falls die Anzeige „**NO MAG**“ im Display erscheint, setzen Sie das Magazin in den CD-Wechsler ein. Während der CD-Wechsler das Magazin lädt (überprüft), erscheint die Anzeige „**D-CHECK**“ im Display.

∗ Falls die Anzeige „**NO DISC**“ im Display erscheint, werfen Sie das Magazin aus, und setzen Sie Discs in seine Fächer ein. Danach setzen Sie das Magazin erneut in den CD-Wechsler ein.

Hinweis:

- *Bestimmte CDs, die im CD-R/CD-RW-Modus aufgezeichnet wurden, können u.U. nicht mit diesem Gerät abgespielt werden.*

⚠ VORSICHT

Nicht alle CD-Wechslermodelle sind auf das Abspielen von CD-ROM-Discs ausgelegt.

Anzeigen von Disc-Namensinformationen

Dieses Gerät kann Namensinformationen für CD-Text-Discs sowie Namen anzeigen, die vom Benutzer an diesem Gerät eingegeben wurden.

∗ Namensinformationen für CD-Text-Discs können nur bei Anschluss des DCZ628 mit diesem Gerät angezeigt werden.

1. Betätigen Sie die [**DISP**]-Taste, um zwischen den Namenanzeigen umzuschalten.

Hinweise:

- *Wenn es sich bei der momentan abgespielten Disc nicht um eine CD-Text-Disc handelt und keine Namen vom Benutzer eingegeben wurden, erscheint die Anzeige „**NO TITLE**“ im Display.*
- *Wenn kein Disc-Name oder Titelname auf einer CD-Text-Disc aufgezeichnet ist, erscheint die Anzeige „**NO TITLE**“ im Display.*

Einstellen der Art des Durchlaufens von Namen über das Display

Stellen Sie den Eintrag „**SCROLL**“ auf „**ON**“ (Ein) oder „**OFF**“ (Aus) ein.

Die Standardeinstellung ist „**ON**“. Siehe den Absatz „**Einstellen der Art des Durchlaufens von Namen über das Display**“ des Abschnitts „**Allen Betriebsarten gemeinsame Bedienungsvorgänge**“.)

● **Bei Einstellung auf „ON“**

Der Name läuft ständig über das Display.

● **Bei Einstellung auf „OFF“**

Der Name läuft nur ein einziges Mal über das Display.

Wahl einer Disc

1. Betätigen Sie die Taste [▲] oder [▼] zur Wahl der gewünschten Disc.
   - ∗ Wenn keine Discs in die Fächer des Magazins eingesetzt sind, funktionieren die Tasten [▲] und [▼] nicht.

Deutsch

Sonstige Wiedergabefunktionen

● Disc-Anspielwiedergabe

Diese Funktion dient zum Anspielen der ersten 10 Sekunden des ersten Titels jeder Disc im momentan gewählten CD-Wechsler. Die Disc-Wiedergabe wird automatisch so lange fortgesetzt, bis sie aufgehoben wird.

∗ Diese Funktion eignet sich besonders zum raschen Auffinden einer gewünschten Disc.

1. Halten Sie die [**SCN**]-Taste mindestens 1 Sekunde lang gedrückt. Daraufhin erscheint die Anzeige „**ALL SCN**“ im Display, und die Disc-Anspielwiedergabe startet.

● Disc-Wiederholwiedergabe

Nach beendetem Abspielen aller Titel der aktuellen Disc wird die Wiedergabe der aktuellen Disc erneut ab dem ersten Titel wiederholt. Die Disc-Wiedergabe wird automatisch so lange fortgesetzt, bis sie aufgehoben wird.

1. Halten Sie die [**RPT**]-Taste mindestens 1 Sekunde lang gedrückt. Daraufhin erscheint die Anzeige „**ALL RPT**“ im Display, und die Disc-Wiederholwiedergabe startet.

● Disc-Zufallswiedergabe

Einzelne Titel oder Discs werden automatisch in einer zufallsbestimmten Reihenfolge abgespielt. Die Disc-Wiedergabe wird automatisch so lange fortgesetzt, bis sie aufgehoben wird.

1. Halten Sie die [**RDM**]-Taste mindestens 1 Sekunde lang gedrückt. Daraufhin erscheint die Anzeige „**ALL RDM**“ im Display, und die Disc-Zufallswiedergabe startet.

● Beenden der Wiedergabe

1. Drücken Sie die jeweils zuletzt betätigte Taste erneut.

Bedienung eines DVD-Wechslers

Nach Anschluss eines separat erhältlichen DVD-Wechsler über CeNET-Kabel kann dieses Gerät zur Steuerung des DVD-Wechslers verwendet werden. Zum Betrachten von DVD ist ein separat erhältlicher Monitor erforderlich.

- Die Steuerungs- und Anzeigefunktionen dieses Gerätes beim Abspielen von DVDs sind eingeschränkt; es unterstützt nicht alle bei einem DVD-Wechsler zur Verfügung stehenden Funktionen.

  Verwenden Sie die Fernbedienung im Lieferumfang Ihres DVD-Wechslers, um auf alle seine Funktionen zuzugreifen. Einzelheiten hierzu finden Sie in der Bedienungsanleitung Ihres DVD-Wechslers.

Hinweis:

- *Die folgenden Bedienungsverfahren sind die gleichen wie im CD-Player- und CD-Wechslermodus:*

  ∗***Pause:***

  ∗***Titelwahl:***

  ∗***Suchlauf vorwärts/rückwärts***

  ∗***Anspielwiedergabe***

  ∗***Wiederholwiedergabe***

  ∗***Zufallswiedergabe***

  *Einzelheiten hierzu finden Sie in den Abschnitten „**Bedienungsverfahren im CD/MP3/WMA-Modus**“ (Seite 94-97) und „**Bedienung eines CD-Wechslers**“ (Seite 103).*

Deutsch

Hinweis:

- *Die folgenden Bedienungsverfahren sind die gleichen wie im Radiomodus:*
  - ∗***Wahl eines Festsender-Speicherplatzes***
  - ∗***Einspeichern von Festsendern***
  - ∗***Abrufen eines Festsenders***
  - ∗***Automatische Einspeicherung von Festsendern***
  - ∗***Festsender-Anspielung***

  *Einzelheiten hierzu finden Sie im Abschnitt „**Bedienung des Radios**“ (Seite 88-89).*

Fernsehtuner-Funktionen

Wenn ein separat erhältlicher Fernsehtuner über CeNET-Kabel angeschlossen ist, steuert dieses Gerät alle Funktionen des Fernsehtuners. Zum Betrachten von Fernsehsendungen sind ein Fernsehtuner und ein Monitor erforderlich.

Betrachten von Fernsehsendungen

1. Betätigen Sie die [**SRC**]-Taste zur Wahl des Fernsehmodus.
2. Betätigen Sie die [**BND**]-Taste zur Wahl des gewünschten Frequenzbands (TV1 oder TV2). Bei jeder Betätigung der Taste wird abwechselnd zwischen TV1 und TV2 umgeschaltet.
3. Betätigen Sie die Taste [**|◀◀**] oder [**▶▶|**], um den gewünschten Fernsehsender abzustimmen.

Betrachten von Videos

Der Fernsehtuner verfügt über eine VTR-Eingangsbuchse, an die ein externes Videogerät angeschlossen werden kann. Schließen Sie einen Videocassettenspieler (VCP) oder Videorecorder (VCR) mit 12-V-Spannungsversorgung an diese Eingangsbuchse an.

∗ Die Standardeinstellung ist „**TV**“.

1. Halten Sie die [**DISP**]-Taste mindestens 1 Sekunde lang gedrückt, um auf die Einstellungs-Wahlanzeige umzuschalten.
2. Betätigen Sie die Taste [**|◀◀**] oder [**▶▶|**] zur Wahl von „**TV**/**VTR**“.
3. Halten Sie die [**▶II ENT**]-Taste zur Wahl von „**VTR**“ mindestens 1 Sekunde lang gedrückt.
4. Um auf Fernsehempfang zurückzuschalten, halten Sie die [**DISP**]-Taste mindestens 1 Sekunde lang gedrückt, um auf die Einstellungs-Wahlanzeige umzuschalten.
5. Betätigen Sie die Taste [**|◀◀**] oder [**▶▶|**] zur Wahl von „**TV**/**VTR**“.
6. Halten Sie die [**▶II ENT**]-Taste zur Wahl von „**TV**“ mindestens 1 Sekunde lang gedrückt.

Einstellen des Fernsehempfangsbereichs

Bei Einstellung des Fernsehempfangsbereichs ändert sich die Bereichseinstellung am Fernsehtuner.

1. Halten Sie die [**DISP**]-Taste mindestens 1 Sekunde lang gedrückt, um auf die Einstellungs-Wahlanzeige umzuschalten.
2. Betätigen Sie die Taste [**|◀◀**] oder [**▶▶|**] zur Wahl von „**TV AREA**“.
3. Betätigen Sie die Taste [**▲**] oder [**▼**] zur Wahl des gewünschten Empfangsbereichs.
4. Drücken Sie die [**DISP**]-Taste, um auf den vorigen Modus zurückzukehren.

Einstellen der Empfindlichkeit der Fernsehantenne

Die Empfindlichkeit der an den Fernsehtuner angeschlossenen Fernsehantenne kann eingestellt werden.

∗ Die Standardeinstellung ist „**ON**“.

1. Halten Sie die [**DISP**]-Taste mindestens 1 Sekunde lang gedrückt, um auf die Einstellungs-Wahlanzeige umzuschalten.
2. Betätigen Sie die Taste [**|◀◀**] oder [**▶▶|**] zur Wahl von „**TV DIVER**“.
3. Betätigen Sie die Taste [**▲**] oder [**▼**] zur Wahl von „**ON**“ oder „**OFF**“.
   - **ON:**

     Die TV DIVER-Funktion für erhöhte Antennenempfindlichkeit ist eingeschaltet.
   - **OFF:**

     Die TV DIVER-Funktion ist ausgeschaltet.
4. Drücken Sie die [**DISP**]-Taste, um auf den vorigen Modus zurückzukehren.

Bedienung eines Digitalradio-/DAB-Tuners

DAB-Steuerfunktion

Wenn ein DAB-Tuner (DAH923, separat erhältlich) über ein CeNET-Kabel angeschlossen ist, können alle seine Funktionen über dieses Gerät gesteuert werden.

Empfang von DAB-Sendern

1. Betätigen Sie die [**SRC**]-Taste zur Wahl des DAB-Modus.
2. Wenn das Gerät einen DAB-Sender empfängt, ändert sich die Displayanzeige in der folgenden Reihenfolge:

   Frequenzkanal ➜ Senderkennung

Umschalten der Displayanzeige

1. Betätigen Sie die [**DISP**]-Taste, um zwischen den verschiedenen Displayanzeigen umzuschalten.

Hinweise:

- *Die Anzahl der Programme und die Sendezeiten sind je nach DAB-Sender verschieden.*
- *Bei einer geringen Feldstärke der DAB-Signale wird der Ton stummgeschaltet.*

Sendersuchlauf

1. Betätigen Sie die [**SRC**]-Taste zur Wahl des DAB-Modus.
2. Halten Sie die Taste [**|◀◀**] oder [**▶▶|**] mindestens 1 Sekunde lang gedrückt.

   Sobald ein DAB-Sender empfangen wird, erscheint die Anzeige „**DAB**“ im Display.

   ∗ Wenn kein DAB-Sender lokalisiert werden kann, stoppt der Sendersuchlauf. Die Anzeige des vorigen Modus kehrt auf das Display zurück.

Manuelle Abstimmung

1. Betätigen Sie die [**SRC**]-Taste zur Wahl des DAB-Modus.
2. Halten Sie die [**BND**]-Taste mindestens 1 Sekunde lang gedrückt. Die Anzeige „**MANU**“ erscheint im Display.
3. Betätigen Sie die Taste [**|◀◀**] oder [**▶▶|**], um den gewünschten Sender abzustimmen.

   ∗ Wenn innerhalb von 7 Sekunden kein Bedienungsvorgang stattfindet, wird die manuelle Abstimmungsbetriebsart aufgehoben, und die Anzeige des vorigen Modus kehrt auf das Display zurück.

Umschalten zwischen Programmen

1. Betätigen Sie die [**SRC**]-Taste zum Empfang eines DAB-Senders.
2. Betätigen Sie die Taste [**|◀◀**] oder [**▶▶|**], um den verschiedenen Programmen des DAB-Senders umzuschalten.

Hinweis:

- *Je nach DAB-Programm wird u.U. der gleiche Programmname verwendet.*

Programmanspielung

Alle empfangbaren Programme des momentan empfangenen DAB-Senders werden der Reihe nach jeweils 10 Sekunden lang abgestimmt. Diese Funktion eignet sich besonders zum raschen Lokalisieren des gewünschten Programms.

1. Betätigen Sie die [**SRC**]-Taste zum Empfang eines DAB-Senders.
2. Führen Sie das folgende Verfahren dem jeweils angeschlossenen Modell entsprechend aus.

   Drücken Sie die [▶II ENT]-Taste. Daraufhin erscheint die Anzeige „**SRVC SCN**“ im Display, und alle Programme werden der Reihe nach jeweils 10 Sekunden lang abgestimmt. Dabei erscheint stets der Name des momentan empfangenen Programms im Display.
3. Beenden der Programmanspielung nach Auffinden des gewünschten Programms:

   Drücken Sie die [▶II ENT]-Taste.

Deutsch

Manuelle Einspeicherung von Festsendern

Dieses Gerät verfügt über eine Funktion zur manuellen Einspeicherung von DAB-Programmen. Bis zu 18 Programme können eingespeichert werden (jeweils 6 Programme pro Festprogrammtaste).

[M1], [M2] und [M3]

1. Betätigen Sie die [**SRC**]-Taste zur Wahl des DAB-Modus.
2. Halten Sie die [**BND**]-Taste mindestens 1 Sekunde lang gedrückt, um eine der obigen Tasten zu wählen.
3. Betätigen Sie die Taste [**|◀◀**] oder [**▶▶|**] zur Wahl des gewünschten Programms.
4. Halten Sie eine der [**DIRECT**]-Taste (1–6) mindestens 2 Sekunden lang gedrückt, um das Programm in den betreffenden Speicherplatz einzuspeichern.

Hinweis:

- *Eine manuelle Einspeicherung von Programmunterbrechungen (PTY oder INFO) ist nicht möglich.*

Abrufen eines Festprogramms

1. Betätigen Sie die [**SRC**]-Taste zur Wahl des DAB-Modus.
2. Drücken Sie die [**BND**]-Taste. Bei jeder Betätigung der [**BND**]-Taste wechselt die Displayanzeige in der folgenden Reihenfolge:

   [M1] ➜ [M2] ➜ [M3] ➜ [M1]...
3. Betätigen Sie die entsprechende der [**DIRECT**]-Tasten oder die [▲]/[▼]-Taste, um ein Festprogramm abzurufen.

Hinweis:

- *Halten Sie die [**DIRECT**]-Taste mindestens 2 Sekunden lang gedrückt, um das momentan empfangene Programm einzuspeichern. (manuelle Einspeicherung)*

INFO (Durchsage)

Wenn das gewählte Durchsageprogramm im INFO-Bereitschaftsmodus beginnt, schaltet das Gerät automatisch auf den Empfang des betreffenden Programms um.

● **Aktivieren des INFO-Bereitschaftsmodus**

Wenn Sie die [**TA**]-Taste mindestens 1 Sekunde lang gedrückt halten, erscheint die Anzeige „**INFO**“ im Display, und das Gerät schaltet auf den INFO-Bereitschaftsmodus, bis eine Durchsage der gewählten Kategorie ausgestrahlt wird. Sobald eine Durchsage der gewählten Kategorie ausgestrahlt wird, erscheint die Kategorie der Durchsage im Display. Wenn Sie die [**TA**]-Taste während des Empfangs der gewählten Durchsage mindestens 1 Sekunde lang gedrückt halten, wird der Empfang der betreffenden Durchsage aufgehoben, und das Gerät schaltet auf den INFO-Bereitschaftsmodus.

● **Aufheben des INFO-Bereitschaftsmodus**

Um den INFO-Bereitschaftsmodus aufzuheben, halten Sie die [**TA**]-Taste mindestens 1 Sekunde lang gedrückt.

● **Wahl einer Informationskategorie**

Diese Funktion dient zum Aktivieren und Deaktivieren von Informationskategorien im Informations-Unterbrechungsmodus.

Bis zu 6 Kategorien von Informationen können aktiviert werden.

Die in der nachstehenden Tabelle aufgelisteten Kategorien können gewählt werden:

Informationskategorie	
DEUTSCH	**Inhalt**
Reisen	Reisedurchsage
Warnung	Warnung/Service
Aktuell	Kurzmeldung
Wetter	Regionale Wetteransage
Service	Veranstaltungsankündigung
Eilmeld	Sonderveranstaltung

1. Führen Sie das folgende Verfahren dem jeweils angeschlossenen Modell entsprechend aus.

   Halten Sie die [**DISP**]-Taste mindestens 1 Sekunde lang gedrückt, um auf die RDS-Einstellwahlanzeige umzuschalten.
2. Betätigen Sie die Taste [**|◀◀**] oder [**▶▶|**] zur Wahl von „**INFO SELECT**“, und drücken Sie dann die [▶II ENT]-Taste, um den „**INFO SELECT**“-Modus zu aktivieren.

3. Betätigen Sie die Taste [|◀◀] oder [▶▶|] zur Wahl der gewünschten Informationskategorie. Bei jeder Betätigung einer dieser Tasten werden die Kategorien in der folgenden Reihenfolge durchlaufen:
   Reisen ➜ Warnung ➜ Aktuell ➜ Wetter ➜ Service ➜ Eilmeld ➜ Reisen ➜ ...
4. Drücken Sie die Taste [▲] oder [▼], um die gewählte Kategorie zu aktivieren (ON) oder zu deaktivieren (OFF).
5. Drücken Sie die [▶II ENT]-Taste, um auf den vorigen Modus zurückzukehren.
6. Drücken Sie die [**DISP**]-Taste, um auf die vorige Displayanzeige zurückzukehren.

● **AF-Funktion zum Umschalten zwischen RDS- und DAB-Empfang**

Wenn das gleiche Programm von RDS- und DAB-Sendern ausgestrahlt wird und diese Funktion eingeschaltet ist, schaltet das Gerät automatisch auf den Sender mit der besseren Empfangsqualität um.

∗ Diese Funktion steht nur zur Verfügung, wenn der separat erhältliche DAB-Tuner DAH923 angeschlossen ist.

∗ Die Standardeinstellung ist „**ON**“.

1. Halten Sie die [**DISP**]-Taste mindestens 1 Sekunde lang gedrückt, um auf die RDS-Einstellwahlanzeige umzuschalten.
2. Betätigen Sie die Taste [|◀◀] oder [▶▶|] zur Wahl von „**LINK ACT**“.
3. Betätigen Sie die Taste [▲] oder [▼] zur Wahl von „**ON**“ oder „**OFF**“.
   ●ON:
   Die AF-Umschaltung zwischen DAB- und RDS-Empfang ist freigegeben.
   ●OFF:
   Die AF-Umschaltung zwischen DAB- und RDS-Empfang ist gesperrt.
4. Drücken Sie die [**DISP**]-Taste, um auf den vorigen Modus zurückzukehren.

Einzelheiten zu den folgenden Funktionen finden Sie im Abschnitt „Empfang von RDS-Sendern“ auf Seite 90.

● **AF-Funktion**

∗ Wenn sich die Empfangsqualität des momentan abgestimmten Senders verschlechtert, erscheint die Anzeige „**SEARCHING**“ im Display, und das Gerät sucht nach einem Sender, der das gleiche Programm auf einer anderen Frequenz ausstrahlt.

● **TA-Funktion (Verkehrsdurchsage)**

● **PTY**

● **Notdurchsagen**

● **Umschalten der PTY- und INFO-Anzeigesprache**

● **Lautstärkeeinstellung für Verkehrsdurchsagen, INFO-Notdurchsagen (Alarm) und PTY-Unterbrechungen**

7. STÖRUNGSBESEITIGUNG

	Störung	Ursache	Abhilfemaßnahme
Allgemeines	Das Gerät lässt sich nicht einschalten. (Es erfolgt keine Tonausgabe.)	Die Sicherung ist durchgebrannt.	Wechseln Sie die Sicherung gegen eine Sicherung der gleichen Amperezahl aus. Falls die Sicherung danach erneut durchbrennt, wenden Sie sich bitte an Ihren Fachhändler.
		Fehlerhafte Verdrahtung	Bitte wenden Sie sich an Ihren Fachhändler.
	Bei Betrieb des Gerätes mit angeschlossenen Verstärkern oder einer elektrischen Antenne erfolgt keine Tonausgabe.	Die Zuleitung der elektrischen Antenne ist an Masse kurzgeschlossen oder ein zu hoher Strom ist zur Ferneinschaltung der Verstärker oder der elektrischen Antenne erforderlich.	1. Schalten Sie das Gerät aus. 2. Trennen Sie alle an die Zuleitung der elektrischen Antenne angeschlossenen Drähte. Überprüfen Sie jeden Draht mit einem Widerstandsmesser auf möglichen Kurzschluss an Masse. 3. Schalten Sie das Gerät aus. 4. Schließen Sie jeden Verstärker-Fernsteuerungsdraht einzeln wieder an die Zuleitung der elektrischen Antenne an. Falls sich die Verstärker ausschalten, bevor alle Drähte angeschlossen worden sind, verwenden Sie ein externes Relais, um die Ferneinschaltspannung zu liefern (dazu ist ein übermäßig hoher Strom erforderlich).
	Das Gerät spricht auf eine Betätigung der Funktionstasten an. Falsche Anzeigen erscheinen im Display.	Eine durch Rauschen usw. verursachte Störung des Mikroprozessors ist aufgetreten.	Schalten Sie das Gerät aus, drücken Sie dann die [**OPEN**]-Taste, und entfernen Sie die abnehmbare Bedienkonsole. Drücken Sie den Rückstellknopf mit einem spitzen Gegenstand ca. 2 Sekunden lang ein. 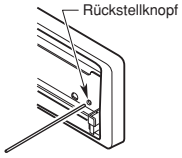
		Die abnehmbare Bedienkonsole oder die Steckverbinder des Gerätes sind verschmutzt.	Entfernen Sie die Verschmutzung mit einem weichen, mit Reinigungsalkohol angefeuchteten Tuch.
	Es erfolgt keine Tonausgabe.	Die Lautsprecher-Schutzschaltung hat angesprochen.	1. Verringern Sie die Lautstärke. Der normale Betriebszustand kann auch wiederhergestellt werden, indem das Gerät einmal aus- und dann wieder eingeschaltet wird. (Bei aktivierter Lautsprecher-Schutzschaltung wird die Lautstärke des über die Lautsprecher ausgegebenen Tons automatisch reduziert). 2. Falls der Ton erneut stummgeschaltet wird, wenden Sie sich bitte an eine Clarion-Kundendienststelle.

Deutsch

	Störung	Ursache	Abhilfemaßnahme
CD/MP3/WMA-Modus	Es erfolgt keine Tonausgabe.	Die eingelegte Disc enthält keine MP3/WMA-Dateien.	Führen Sie eine korrekte Aufzeichnung von MP3/ WMA-Dateien auf die Disc aus.
		Dateien werden nicht als im MP3/WMA-Format aufgezeichnet erkannt.	Spielen Sie richtig codierte MP3/WMA-Dateien ab.
		Das Dateisystem ist ungeeignet.	Verwenden Sie eines der Dateisysteme ISO9660 level 1, 2, JOLIET oder Romeo.
	Tonaussetzer treten auf, oder der Ton ist verrauscht.	Die Disc ist verschmutzt.	Reinigen Sie die Disc mit einem weichen Tuch.
		Die Disc ist stark zerkratzt oder verzogen.	Verwenden Sie eine Disc, die keine Kratzer aufweist.
	Der Ton wird abgeschnitten, oder Stellen werden übersprungen. Rauschen wird erzeugt oder ist mit dem Ton vermischt.	MP3/WMA-Dateien sind nicht richtig codiert.	Spielen Sie richtig codierte MP3/WMA-Dateien ab.
	Unmittelbar nach dem Einschalten wird ein schlechter Wiedergabeton erhalten.	Wenn das Fahrzeug an einem feuchten Ort geparkt war, können sich Wassertröpfchen auf der Abtasterlinse gebildet haben.	Warten Sie vor der Inbetriebnahme etwa eine Stunde lang bei eingeschaltetem Gerät, bis die Kondensationsfeuchtigkeit verdunstet ist.
	Falscher Dateiname	Das Dateisystem ist ungeeignet.	Verwenden Sie eines der Dateisysteme ISO9660 level 1, 2, JOLIET oder Romeo.

8. FEHLERANZEIGEN

Bei Auftreten eines Fehlers erscheint eine der unten aufgeführten Fehleranzeigen im Display.

Ergreifen Sie die jeweils in der nachstehenden Tabelle angegebene Abhilfemaßnahme, um die Fehlerursache zur beseitigen.

	Fehleranzeige	Ursache	Abhilfemaßnahme
CD/MP3/WMA-Modus	**ERROR 2**	Eine Disc ist im Laufwerk eingeklemmt und kann nicht ausgeworfen werden.	Dabei handelt es sich um eine mechanische Störung des CD-Players; bitte wenden Sie sich an Ihren Fachhändler.
	ERROR 3	Die eingelegte Disc kann aufgrund von Kratzern usw. nicht abgespielt werden.	Verwenden Sie eine nicht zerkratzte oder verzogene Disc.
	ERROR 6	Die Disc kann nicht abgespielt werden, da sie verkehrt herum eingesetzt wurde.	Werfen Sie die Disc aus, und setzen Sie sie dann mit nach oben weisender Etikettseite erneut ein.
CD-Wechsler	**ERROR 2**	Eine Disc im CD-Wechsler ist nicht geladen worden.	Dabei handelt es sich um eine mechanische Störung des CD-Wechslers; bitte wenden Sie sich an Ihren Fachhändler.
	ERROR 3	Eine Disc im CD-Wechsler kann aufgrund von Kratzern usw. nicht abgespielt werden.	Verwenden Sie eine nicht zerkratzte oder verzogene Disc.
	ERROR 6	Eine Disc im CD-Wechsler kann nicht abgespielt werden, da sie verkehrt herum eingesetzt wurde.	Werfen Sie die Disc aus, und setzen Sie sie dann mit nach oben weisender Etikettseite erneut ein.
DVD-Wechsler	**ERROR 2**	Eine DVD im DVD-Wechsler kann nicht abgespielt werden.	Dabei handelt es sich um eine mechanische Störung des DVD-Wechslers; bitte wenden Sie sich an Ihren Fachhändler.
	ERROR 3	Die eingelegte DVD kann aufgrund von Kratzern usw. nicht abgespielt werden.	Verwenden Sie eine nicht zerkratzte oder verzogene DVD.
	ERROR 6	Eine DVD im DVD-Wechsler kann nicht abgespielt werden, da sie verkehrt herum eingesetzt wurde.	Werfen Sie die Disc aus, und setzen Sie sie dann mit nach oben weisender Etikettseite erneut ein.
	ERROR P	Kindersicherungsstufen-Fehler	Stellen Sie die richtige Stufe der Kindersicherung ein.
	ERROR R	Regionalcode-Fehler	Werfen Sie die DVD aus, und verwenden Sie eine DVD mit dem richtigen Regionalcode.
iPod	**ERROR 1**	Ein Kommunikationsfehler ist zwischen dem iPod und der iPod-CeNET-Steuerung aufgetreten.	Trennen Sie das iPod an, und schließen Sie es dann erneut an.
	NO IPOD	Es ist kein iPod angeschlossen.	Schließen Sie ein iPod an.

Falls eine in der obigen Tabelle nicht aufgeführte Fehleranzeige im Display erscheint, drücken Sie den Rückstellknopf mit einem spitzen Gegenstand ein. Wenn sich die Störung auch dadurch nicht beseitigen lässt, wenden Sie sich bitte an Ihren Fachhändler.

9. TECHNISCHE DATEN

Radioteil

Abstimmsystem: PLL-Synthesizer-Tuner

Empfangsfrequenzen:

UKW : 87,5–108 MHz (0,05-MHz-Raster)
MW : 531–1.602 kHz (9-kHz-Raster)
MW : 153–279 kHz (3-kHz-Raster)

CD-Playerteil

System: Compact-Disc-Digitalaudio-System

Frequenzgang: 5 Hz bis 20 kHz (±1 dB)

Signal-Rauschabstand: 100 dB (1 kHz)

Dynamikbereich: 95 dB (1 kHz)

Klirrgrad: 0,01%

Allgemeines

Ausgangsleistung:
4 × 25 W (DIN 45324, +B = 14,4 V)

Versorgungsspannung:
14,4 V Gleichspannung (10,8–15,6 V zulässig), negative Erdung

Leistungsaufnahme: Weniger als 15 A

Lautsprecherimpedanz:
4 Ω (4–8 Ω zulässig)

Masse:
Hauptgerät: 1,25 kg
Fernbedienung: 40 g (einschließlich Knopfzelle)

Abmessungen:
Hauptgerät:
178 (B) × 50 (H) × 155 (T) mm
Fernbedienung:
44 (B) × 113 (H) × 11 (T) mm

Hinweis:

- *Änderungen der technischen Daten und äußeren Aufmachung im Sinne des technischen Fortschritts bleiben jederzeit vorbehalten.*

Deutsch

clarion

CE DECLARATION OF CONFORMITY

We **Clarion Europa GmbH**

(supplier's name)

Hessenring 19-21, 64546 Mörfelden-Walldorf, GERMANY

(address)

declare under our sole responsibility that the product

CAR RADIO with CD PLAYER
MODEL:DXZ379RMP, DXZ378RMP
Product code: PE2906
TYPE: 1043039
MODEL difference: ILLUMINATION COLOR

(name, type or model, possibly sources and numbers of items)

to which this declaration relates is in conformity with the following standard(s) or other normative document(s)

EN 55013:2001 + A1, EN 55020:2002 + A1

(title and/or number and date of issue of the standard(s) or other normative document(s))

(if applicable) following the provisions of **89/336/EEC** Directive.
And following the provisions of **2004/104/EC** Directive,
according to paragraph 3.2.9 of Annex I,
meets the limits defined in paragraph 6.5, 6.6, 6.8 and 6.9 of Annex I

(supplier's comment)

Susumu Yamakawa

Mörfelden-Walldorf GERMANY
20 NOV 2006
(Place and date of issue)

Susumu Yamakawa
President
(name and signature or equivalent marking of authorized person)

RefNo 06RCNV0012 ***D.F.DQC06A161***

clarion

TEL :+49-6105-977-0
FAX :+49-6105-977-399

Clarion Co., Ltd.

All Rights Reserved. Copyright © 2006: Clarion Co., Ltd.

Printed in China / Imprimé en Chine / Gedruckt in China / Stampato in Cina
Gedrukt in China / Impreso en China / Tryckt i Kina / Impresso na China

2006/12

PE-2906E
280-8454-00